※入札公告を必ず確認してください。（海老名市ホームページに掲載しています）

入札案件概要書（工事）

契約番号：7135

件　名	市道３３２号線拡幅改良工事	
履行場所	海老名市　中央五丁目　地内	
工　期	令和７年７月30日～令和８年２月27日(213日)	
工事の内容等	別紙　仕様書等　のとおり ○週休2日制確保工事の対象案件	
予定価格	71,511,000円（税込）	65,010,000円（税抜）
最低制限価格	有り（事前算定型） **※本案件は、スクラップ費を一般管理費に含めて最低制限価格を算出しています。** 詳細は海老名市最低制限価格等取扱基準及び入札説明書等を参照してください。	
入札方法等	条件付一般競争入札（電子入札）	
質疑 （仕様等に関する事項）	所定の書式により、FAXで受け付けます。 電子入札システムの機能は使用しないでください。	

参加条件	営業種目	**010　土木一式** 経審　**550**　点以上　－　点未満 **※経審は最新の評価点で判断します。**	**○下請契約の請負代金の合計の額が５千万円（建築一式工事の場合は８千万円）以上となる場合には特定建設業の許可が必要です。 併せて、主任技術者に代えて監理技術者を配置すること。**
	発注区分 詳細は入札公告で確認してください。	**第　1　区分**	第１・第２区分の入札に初めて参加する場合は、営業実態調査票及び認定書の写しを提出してください。
	その他の要件	告示日現在で社会保険（健康保険、厚生年金保険及び雇用保険）に加入していること。　※法令に基づき社会保険適用を除外されている場合を除く	
	落札件数制限	あり　（第１区分及び第２区分の同日開札の工事で、基本数1件まで） 詳細は入札説明書等を参照してください。	
配置技術者等の兼任について		本案件に配置する主任(監理)技術者及び現場代理人は、工事・コンサル・一般委託の区分を問わず同じ開札日の他の案件に配置できません。	
事前提出書類 （システム添付）		参加資格確認申請時に次のファイルを添付してください。 **ファイルは一つにまとめてください。** ○告示日現在で社会保険（健康保険、厚生年金保険及び雇用保険）に加入していることを証する書類の写し。（次の（1）～（3）のいずれか） （1）経営規模等評価結果通知書・総合評定値通知書（経営事項審査）の写し ※経営事項審査の有効期限内の通知書を提出していれば提出不要 （2）（同通知書発行後に社会保険に加入した場合）健康保険、厚生年金保険及び労働（雇用）保険料の領収書の写し （3）（法令に基づき社会保険適用を除外されている場合）健康保険、厚生年金保険及び雇用保険の加入義務がないことの届出書	
入札時提出 （システム添付）		**○入札金額積算内訳書** 別添のエクセルファイル「入札金額積算内訳書(工事入札時システム添付)」をダウンロードして使用してください。システムへはPDF化して添付してください。	
落札候補者が提出する書類 （FAX046-232-6574）		開札後、落札候補者は次の書類をＦＡＸで提出してください。 （落札候補者決定の翌開庁日午前10時まで。詳細は開札後FAXで通知します。） ○配置技術者等に関する書類	

	○建設業許可の確認できる書類 **※健康保険被保険者証の写しを提出する場合は、被保険者等記号・番号及び保険者番号（３箇所）にマスキング(黒塗り)をして提出してください。**

案　内　図

市道332号線拡幅改良工事

海老名市中央五丁目地内

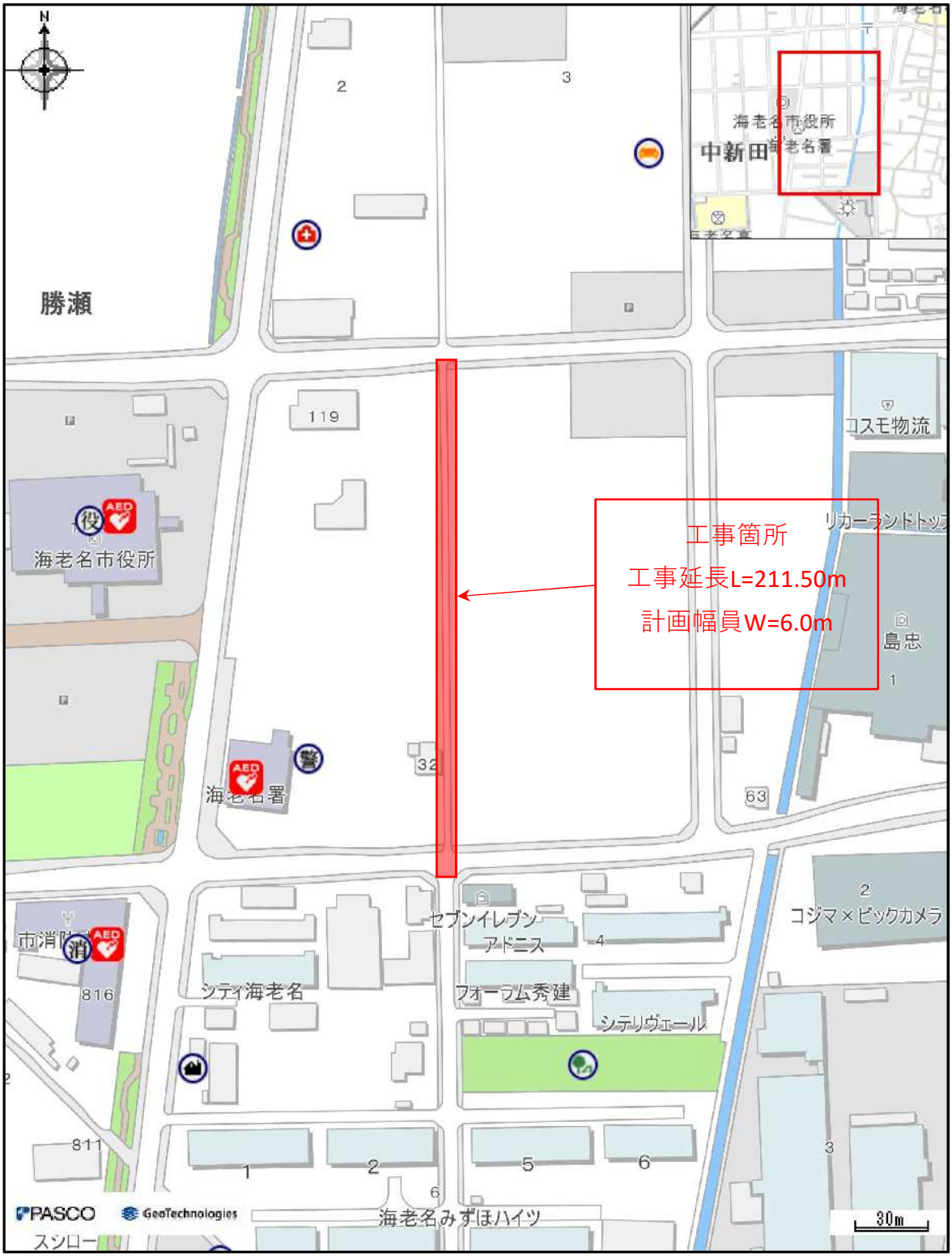

施工条件明示書（土木工事共通）

１　工事概要

発 注 者	海老名市	
工事件名	市道332号線拡幅改良工事	
工事場所	海老名市　　中央五丁目　　地内	
工事目的	本工事は、「海老名市役所庁舎周辺道路整備計画」に基づき、道路幅員を6.0mに拡幅し、舗装及び排水整備等を行うことで、利用者の安全性と利便性の向上を図るものです	
工事概要	工事延長L=211.50m　幅員W=6.0m 1.撤去工　1.0式　　5.附帯工　1.0式 2.土　工　1.0式　　6.区画線工　1.0式 3.排水工　1.0式　　7.仮設工　1.0式 4.舗装工　1.0式	
契約工期	令和7年7月30日　から　　令和8年2月27日　まで	
事業区分	■　補助金事業	■　国庫
		□　県費
	□　市単独事業	
設計区分	□　単独積算	
	□　合算積算	工事
		工事

２　積算諸条件

主たる工種　：　道路改良工事
施工地域・工事場所区分　：　一般交通影響有り（２）
契約保証の方法　：　発注者が金銭的保証を必要とする
施工パッケージの使用（一部使用含む）　：　■ 有　□ 無
週休二日制確保工事該当の有無　：　□発注者指定(当初計上)　■受注者希望(変更補正)　□無

【使用歩掛及び単価等】

■ 土木工事標準積算基準書	適用年版：令和	6 年	7 月
■ 諸経費率	適用年版：令和	6 年	7 月
□ 下水道用設計標準歩掛表	適用年版：令和	年版	
■ 土木工事資材等単価表	適用年版：令和	7 年	5 月
■ 刊行物	適用年版：令和	7 年	4 月
■ 特別調査	適用年版：令和	7 年	4 月
■ 海老名市見積単価等	適用年版：令和	7 年	4 月
□ その他（　　）	適用年版：令和	年	月

３　施工条件

【１】 工程関係	１	他工事による当工事の着手、完了時期の制約について	□　無　（他工事件名等） R5開45　開発事業（Dブロック） ■　有　（工期、内容等） 令和6年8月1～令和8年6月30完了予定
	２	当工事における施工時期の制約について	■　無　（制約を受ける施工内容等） □　有　（施工時期等）
	３	施工時間について	■　昼間施工　（その他特記事項） □　夜間施工（一部含む）
	４	官公庁ほか関係機関との調整、協議について	□　無　（関係機関名） ■　有　水道局,開発事業者（(株)三井不動産）
	５	工事着手前に地上物件（家屋調査）、地下埋設物、埋蔵文化財の事前事後調査、又は、移設等の制約について	■　無　（対象内容） □　有
	※ただし、施工上必要となる地下埋設物調査については、施工計画書に明示し、必要な措置を講じること。また、書面により報告すること。		
	６	設計工程上見込んでいる休日日数等作業不能日数について	□　無　（詳細内容、作業不能日数等） ■　有　年末年始休暇　6日間
【２】 用地関係	１	工事用地等の未処理部分について（用地買収状況について）	□　無　（用地未取得部分等） ■　有　（取得予定年月日等） 令和７年度
	２	工事用仮設道路、資材置場等の用地の借用について	■　無　（使用場所、期間、借用条件、復旧方法等） □　有
	３	使用後の復旧条件	■　無　（復旧内容等） □　有
【３】 公害関係	１	公害防止のため、施工方法、建設機械、作業時間等の制限について	□　無　（建設機械と制限内容） 騒音規制法・振動規制法 ■　有　（作業時間と制限内容） 騒音規制法・振動規制法
	２	水替期等の処理で特別な対策等の必要性について	■　無　（対策内容） □　有

【４】 安全対策関係	１	安全施設等の指定について（有毒ガス及び酸素欠乏等の対策として換気設備の設置等の含む）	■ 無（指定内容） □ 有
	２	鉄道、ガス、電気等の施設と近接する工事の施工方法、作業時間の制限	□ 無（対象内容） ■ 有 □鉄道 □ガス ■電気 □電話 ■上水道 □下水道 □その他（ ）
	３	交通誘導警備員の配置について	□ 無（１）交通誘導員の配置 現場内２名配置（交替誘導警備員無） ■ 有 （２）配置期間 作業期間中
【５】 工事用道路関係	１	一般道路を搬入路として使用する場合の制約について	■ 無（搬入経路・使用期間等の制限） □ 有 （搬入中・後の処置）
	２	仮設道路を設置する場合の制約について	■ 無（仮設道路に関する安全施設） □ 有 （工事後の措置、維持補修内容）
【６】 建設副産物関係	１	建設発生土が発生する場合について	□ 無（建設発生土の処分先） ■ 有 搬入先：愛川町田代処分場 住所 ：神奈川県愛甲郡愛川町田代1951番地 業者 ：株式会社織戸組 愛川事業所 電話 ：046-281-1012
	２	建設副産物及び建設廃棄物が発生する場合について	□ 無（対象内容） ■ 有 ■コンクリート塊 ■アスファルト・コンクリート塊 □建設発生木材 □建設発生木材（伐木・除根材） ■建設汚泥 □建設混合廃棄物 ■金属くず □その他（ ） **※建設廃材指定登録工場に限る。工場側の指示を遵守すること**
	※この工事が「資源の有効な利用の促進に関する法律（平成３年法律第48号）」の規定より再生資源利用促進計画の作成を要する工事である場合は、受注者は、工事の施工前に発注者に再生資源利用計画を提出し、その内容を説明しなければならず、工事の完成後に発注者から請求があったときは、その実施状況を発注者に報告しなければならない。		
【７】 工事支障物件	１	工事支障物件について（地下埋設物含む）	□ 無（対象内容） ■ 有 ■電柱 □上水道 □下水道 □電話 □ガス管 □架空電線 □標識・看板 □その他（ ）

【８】 薬液注入関係	１	薬液注入について	■ 無（対象内容） 工法区分： 使用材料： □ 有 施工範囲、削孔数： 注入量： 施工管理基準等：
【９】 その他	１	工事現場発生品がある場合について	■ 無（品名、数量等） □ 有
	２	支給材料及び貸与品がある場合について	■ 無（品名、数量等） □ 有
	３	特殊・特定使用材料を使用する場合及び資材搬入等に制限がある場合について	■ 無（品名、数量、搬入制限等） □ 有
	４	発生売却品評価額（スクラップ等）を計上している場合について	□ 無（品名等） ■ 有 グレーチング他　t=0.7ｔ
	５		□ 無 □ 有
	６		□ 無 □ 有

※明示されない施工条件、明示事項が不明確な場合は、契約書等の関連する条項に基づき甲・乙協議により決定すること。

工 事 説 明 書
（ 特 記 仕 様 書 ）

工事件名　：　市道 332 号線拡幅改良工事
工事場所　：　海老名市　中央五丁目　地内
路線名称　：　海老名市道 332 号線

１．工事目的

○本工事は、「海老名市役所庁舎周辺道路整備計画」に基づき、道路幅員を 6.0ｍに拡幅し、舗装及び排水整備等を行うことで、利用者の安全性と利便性の向上を図るものです。

２．工事概要

○　工種内訳　工事延長 L=211.50m　計画幅員 W=6.0m
撤去工　1.0 式、土　工　1.0 式、排水工　1.0 式、舗装工　1.0 式
附帯工　1.0 式、区画線工　1.0 式、仮設工　1.0 式

３．仕様（施工管理）

○本工事は、**「海老名市土木工事共通仕様書及び土木工事施工管理基準」に**基づき施工すること。但し、測定基準において、施工延長 L=40.0m とあるものは、L=20.0m とし、L=20.0m 未満については、2 箇所とすること。

○**海老名市土木工事共通仕様書及び土木工事施工管理基準**に基づき舗装工については以下の試験を行うこととする。試験は各工種の施工数量により対応すること。

・アスファルト舗装工、アスファルト安定処理工
　現場密度の測定・コア抜き　（1000 ㎡未満 3 個 別途 1000 ㎡毎に 1 個追加）

・上層路盤
　現場密度の測定　（300 ㎡以上 3 個実施）

・下層路盤
　現場密度測定　（300 ㎡以上 3 個実施）
　ﾌﾟﾙﾌﾛｰﾘﾝｸﾞ試験　（段階確認項目）

・路床（道路土工）
　現場密度測定　（300 ㎡以上 3 個実施）
　ﾌﾟﾙﾌﾛｰﾘﾝｸﾞ試験　（段階確認項目）

・排水性舗装
　現場透水性試験　（10 箇所実施）

・透水性舗装
　現場透水性試験　（10 箇所実施）

○　上記の試験については海老名市土木工事施工管理基準により、300 ㎡未満は小規模により省略することもできる。
ただし、監督員が必要と認める場合は施工計画段階の協議により決定する。

○型枠材料については、熱帯雨林材の使用を避けること。

○原則として、アスベストを原料としない建材を用いて施工すること。又、使用材料については、アスベストを原材料としていない旨の証明書をメーカーより提供させ、監督職員の確認を得ること。
○海老名市公共工事デジタル写真管理要領に基づき工事写真を作成し、提出することとする。詳細については、監督員と協議し、決定する。
○道路計画高の確認、丁張確認等、必要段階に於いては、監督員と立会いを行い、承認の上、施工を進めること。
○再生砂(RC-10)を使用する際、六価クロムについて、平成3年8月23日付環境庁告示第46号に規定されている測定方法に基づき、予め土壌汚染に係る環境基準に適合することを確認し、製造者側から試験結果報告書を入手し、六価クロムに係る環境基準の適合確認をした上で、監督員に報告書を提出し、確認を受けることとする。
　各工事で1購入先当たり1検体の試験結果報告書を提出すること。
○舗装切断時に発生する濁水処理に係る仕様については、別添**『舗装切断時に発生する濁水処理に係る特記仕様書』**を参照すること。
○上記以外の内容については、監督員と協議し、施工計画書に明記し、監督員の承諾を得ること。

４．工程管理

○契約工期
令和 7年 7月30日　から　令和 8年2月27日　まで

５．安全対策

○道路使用許可条件（交通管理、施工時間等）を遵守すること。
　尚、利用者の安全上、やむを得ず施工時間が許可範囲を超えてしまう場合、監督員に連絡するとともに、交通管理者（所轄警察署）に連絡をすること。
○工事区域の安全対策を十分に施し、道路管理者、道路利用者及び現場作業員等の安全を確保すること。
○特に作業を行わない時は第三者が工事区域内に入り込まないよう、安全対策（安全柵・チューブライト等により）を十分に行うこと。尚、特に夜間の安全管理については、留意すること。
○工事実施期間中に現場を開放する場合（工事実施時間帯以外)、現況道路高と計画道路高に段差が生ずる時には、必ず安全対策（看板設置・段差擦り付け・通行止め等）を講ずること。
○風雨が強い場合、工事現場の見周りを行い、工事看板、仮囲い、仮設電力、重機等に破損、転倒等が無いか確認し、監督員に状況を報告すること。又、気象情報で注意報及び警報が発令された場合においては、特に留意すること。

６．仮設備関係

○仮設備（現場事務所等）の建設については、位置・規模等について監督員の承諾を得ること。
○工事用電力、用排水、水道、仮設駐車場、現場事務所に係る建設費用等は、請負業者の負担とする。
○詳細については、施工計画書に明記し、監督員の承諾を得ること。

７．道路関係

○一般道路を工事用資器材等の搬入に使用するので、搬入経路・使用期間等を明確にすること。
○当該工事車両については、速やかに工事ヤード内に誘導し、道路上で工事車両が待機し、一般車及び公共交通車両の通行を妨げないようにする。

○一般道路を使用するときは、関係法令を遵守し、道路管理者、交通管理者等の許可を得ること。尚、大型車両を使用する場合、規定の路線を利用し、十分に速度を落とし、安全に留意して走行すること。
○施工段階で、周辺道路の通行止めを行う場合、所轄警察署の許可を得ることは基より、通行止めの予告・案内看板等により、車両及び人を安全に誘導すること。尚、看板設置位置等については、監督員と協議し、承諾を得ること。
○一般道路を通行止めとする場合、その期間が極力短くなる創意工夫した提案を監督員に行う。
○夜間にて、資材等の搬入を行う場合に於いても、十分留意すること。
○資機材の搬入路については、拡幅道路であるため、監督員と協議を行い、決定すること。
○詳細については、施工計画書に明記し、監督員の承認を得ること。

８．建設副産物関係

○建設残土の処分地は**『 愛川町田代処分場 』**です。
○その他建設副産物の処分は、建設リサイクル法等を遵守し、再生工場に搬入すること。
○詳細については、施行計画書に明記し、監督員の承認を得ること。
○また、この工事が資源の有効な利用の促進に関する法律（平成 3 年法律第 48 号）の規定により再生資源利用促進計画の作成を要する工事である場合は、受注者は、工事の施工前に発注者に再生資源利用促進計画を提出し、その内容を説明しなければならず、工事完成後に発注者から請求があったときは、その実施状況を発注者に報告しなければならない。

９．海老名環境マネジメントシステム関係

○本工事は、海老名市環境マネジメントシステムの公共工事環境配慮マニュアル適用工事であり、下表の事項に留意し施工すること。

適用工事件名	**市道 332 号線拡幅改良工事**
作　業	配　　慮　　事　　項
掘　削	周辺住民の生活環境への影響を考慮し、騒音・振動の発生を最小限に抑える。
排出土処理	排出土中に他の廃棄物が混入しないように分別する。
埋戻し(盛土)	現場内排出土及び再生砕石を使用する。
コンクリート取壊し	取り壊したものは必ず再生プラントへ搬入する。(マニフェスト管理)
	周辺住民の生活環境への影響を考慮し、騒音・振動の発生を最小限に抑える。
アスファルト取壊し	取り壊したものは必ず再生プラントへ搬入する。(マニフェスト管理)
	周辺住民の生活環境への影響を考慮し、騒音・振動の発生を最小限に抑える。
構造物	基礎材は、再生砕石を使用する。
路盤工	路盤材は再生材（RC-10・RM-40・RC-40）を使用する。
舗装工 (車道及び歩道)	舗装材には一部を除き、リサイクル材を採用する。
工事作業機械車両運行	低騒音・低振動型作業機械を使用する。
	排ガス規制に適合した作業機械・車両(ディーゼルエンジン)を使用する。
	周辺住民の生活を妨げないように作業時間帯を設定する。
	工事用作業機械・車両の待機中はアイドリングをしない。

１０．その他工事全般

○工事に際し、現場代理人及び主任技術者は設計図書を熟知し、現場代理人に於いて、作業中現場に常駐すること。又、現場代理人は、施工計画書を作成し、事前に監督員の承諾を得ること。尚、本工事の内容に応じた安全訓練等の具体な計画も作成し、明記すること。

○事前調査は十分に行い、不明確な部分については打合せ簿により施工前に監督員と協議し、確認を得ること。尚、工事打合せ簿においては、指定の書式を使用すること。

（海老名市ホームページ内 『工事提出書類様式集』 参照）

○工事に際し、事前に関係者へ十分な周知を図るとともに、民地内に立ち入る場合は、了解を得てから実施すること。

○基準点、測量点及び境界点は、工事着手前に点検し、保存の必要があれば確保し、関係者より復元等を求められた場合は、早急に復元すること。

○騒音、振動及び粉塵等により利用者に対し不利益になりうる事は、工事期間・時間及び施工方法等を十分配慮し、施工に当たること。

○掘削位置直近の構造物（ブロック塀等）は、施工前に状態を確認し、必要であれば、地権者に立会いを求め、調整内容を記録し、監督員に報告すること。

○工事現場から発生する不要物等が、工事エリア外に飛散、流出等しないよう必要な処置を講じること。

○請負業者(下請業者含)は、関連法令の遵守の上、公共事業という認識を常に持ち責務を果たすこと。

○道路占用物件(ライフライン等)の移設及び撤去が生ずる場合、関係機関との調整を十分行い、監督職員に報告し、工事を円滑に履行すること。

○設計図書及び工事説明書(特記仕様書)に記載されていない事項については、監督職員と協議の上、履行すること。

○本説明書(特記仕様書)の他に、**『海老名市公共工事共通事項書』**も併せて熟読し、本件の施工にあたること。

○工事提出書類については十分把握し、適正に作成すること。

（海老名市ホームページ内 『工事提出書類様式集』 参照）

○本工事は、**『道路改良工事』**で積算しています。

○その他の条件等については、別途**『施工条件明示書』**を参照すること。

○施工箇所の範囲には、店舗及び開発事業を実施していることから、車の出入りには配慮すること。

○本仕様書に定めの無い事項については、その都度、監督員と請負者で協議を行い、決定していくこと。

舗装版切断時に発生する濁水の処理に係る特記仕様書

（趣旨）

第１条　この特記仕様書は、海老名市土木工事共通仕様書等に定めるもののほか、舗装版切断時に発生する濁水の処理に関し必要な事項を定めるものとする。

（適用）

第２条　海老名市が発注する工事で、舗装版の切断作業に適用する。

（処理方法）

第３条　舗装版切断作業時に発生した濁水については、産業廃棄物の汚泥として処理すること。

（条件）

第４条　受注者は、産業廃棄物の汚泥の処分業許可を得ている業者と委託契約を締結しなければならないものとする。

２　　受注者は、自ら運搬を行う場合を除き、産業廃棄物の汚泥の収集運搬業許可を得ている業者と委託契約を締結しなければならないものとする。

（提出書類等）

第５条　受注者は、施工計画書に舗装版切断時に発生する濁水の収集・運搬・処分に関する計画書、受注者と処分業者とで締結した委託契約書の写し及び処分業者の許可証の写しを添付すること。また、受注者が濁水の収集運搬を委託した場合は、受注者と収集運搬業者とで締結した委託契約書の写し及び収集運搬業者の許可証の写しを添付すること。

２　　受注者は、産業廃棄物管理票（紙マニフェスト）又は電子マニフェストにより、適正に処理されていることを確かめるとともに、監督員に提示しなければならない。

（その他）

第６条　この特記仕様書に疑義が生じた場合は、別途監督員と協議するものとする。

令　和　7　年　度

市道３３２号線拡幅改良工事設計書

番　　号	07-04,07-04（05）	施　工　年　度	令和7年度
名　　称	市道332号線拡幅改良工事		
場　　所	海老名市中央五丁目地内		
施　工　主	海老名市	概要 工事延長L=211.50m　幅員W=6.0m 1.撤去工　　1.0式 2.土　工　　1.0式 3.排水工　　1.0式 4.舗装工　　1.0式 5.附帯工　　1.0式 6.区画線工　1.0式 7.仮設工　　1.0式	
設計区分			
路　線　名	市道332号線		
期　　間	令和 7年 7月 30日 ～ 令和 8年 2月 27日		
日　　数	213 日		
部　課　名	まちづくり部　道路整備課		
積算担当	生活道路係		
合　計　額			
価　　格			
消費税相当額			

内　　訳　　書

工事区分	工　　種	種　　別	細　　別	単位	数　　量	単　　価	金　　額	摘　　要
費	道路改良工事							
		撤去工		式	1			A-　1号内訳書
		土工		式	1			A-　2号内訳書
		排水工		式	1			A-　3号内訳書
		舗装工		式	1			A-　4号内訳書
		附帯工		式	1			A-　5号内訳書
		区画線工		式	1			A-　6号内訳書
		仮設工		式	1			A-　7号内訳書
	直接工事費計							
	共通仮設費計							
		共通仮設費		式	1			
	純工事費							
		現場管理費		式	1			

内　　訳　　書

工事区分	工　　種	種　　別	細　　別	単位	数　　量	単　　価	金　　額	摘　　要
工事原価								
		一般管理費	(契約保証費含む)	式	1			発注者が金銭的保証を必要とする
		発生品評価額		式	1			A-　8号内訳書
工事価格								
消費税相当額								
合計額								

間　接　費　明　細　書

設計条件					
工　　種	道路改良工事	工事日数(内冬日数	213日/119日	共通仮設費対象外額	
場所区分	一般交通影響有り（２）	支給品費		現場管理費対象外額	
前払い率	35%超え	処分費		一般管理費対象外額	
契約保証区分	発注者が金銭的保証を必要とする	処分除外費		支給共仮費対象外額	
積雪寒冷地域	なし				

算出基礎

※補正係数を乗じる場合は係数を乗じて、小数３位四捨五入２位止めとする。

共通仮設費 ＝ 対象額×率
＝　×　％
＝

対象額 ＝ 直接工事費＋支給品費＋事業損失防止施設費－共通仮設費対象外額－支給共仮費対象外額＋準備費処分費－処分除外費
＝　＋　＋　－　－　＋　－
＝

率　＝ 対象額による率×地域補正係数
＝　％×
＝　％×　→　∴　％

対象額による率 ＝　％

現場管理費 ＝ 対象額×率
＝　×　％
＝

対象額 ＝ 直接工事費＋共通仮設費＋支給品費＋支給品費(現)－現場管理費対象外額－支給現場費対象外額－処分除外費
＝　＋　＋　＋　－　－　－
＝

率　＝ 対象額による率×地域補正係数
＝　％×
＝　％×　→　∴　％

対象額による率 ＝　％

間　接　費　明　細　書

算　　出　　基　　礎

一　般　管　理　費　＝　対象額×率＋対象額×契約保証補正値－調整額
＝　　×　％＋　　×　％－
＝

対象額　＝　工事原価－一般管理費対象外額－処分除外費＋一般管理補正額
＝　　－　　－　　＋
＝

率　　＝　対象額による率×前払補正
＝　　％×
＝　　％×　　→　　∴　％

対象額による率　＝　　％

A-　1号　　1式当たり　　内訳書

撤去工

名　　称	規　　格	単　位	数　　量	単　　価	金　　額	摘　　要
舗装版切断	舗装版種別:ｱｽﾌｧﾙﾄ舗装版 ｱｽﾌｧﾙﾄ舗装版厚:15cm以下	m	9			施工P-01
舗装版切断	舗装版種別:ｱｽﾌｧﾙﾄ舗装版 ｱｽﾌｧﾙﾄ舗装版厚:15cm以下	m	17			施工P-02
舗装版切断濁水処理工	北部地区	式	1			C-　1号単価表
舗装版切断濁水処理工	北部地区	式	1			C-　2号単価表
舗装版破砕積込		㎡	120			施工P-03
運搬	積載区分:ｱｽﾌｧﾙﾄ塊 DID区間の有無:有り 運搬距離:3.5km以下	m3	5			施工P-04
廃材処理料(北部地区)	ＡＳ殻	m3	5			
構造物とりこわし工(機械施工) 昼間	鉄筋構造物 制約無,低騒音・低振動対策必要	m3	4			C-　3号単価表
殻運搬	殻発生作業:ｺﾝｸﾘｰﾄ(鉄筋)構造物とりこわし 積込工法区分:機械積込 DID区間の有無:有り	m3	4			施工P-05
	運搬距離:3.3km以下					
廃材処理料(北部地区)	有筋Ｃｏ殻	m3	4			
構造物とりこわし工(機械施工) 昼間	無筋構造物 制約無,低騒音・低振動対策必要	m3	78			C-　4号単価表
殻運搬	殻発生作業:ｺﾝｸﾘｰﾄ(無筋)構造物とりこわし 積込工法区分:機械積込 DID区間の有無:有り	m3	78			施工P-06

A-　1号　　1式当たり　　内訳書

撤去工

名　　称	規　　格	単　位	数　　量	単　　価	金　　額	摘　　要
	運搬距離:3.3km以下					
廃材処理料(北部地区)	無筋Ｃｏ殻	m3	78			
横断･転落防止柵撤去工（Ｃｏ建込用）	ﾋﾞｰﾑ式･ﾊﾟﾈﾙ式 支柱間隔3ｍ	ｍ	30			C-　5号単価表
計						

A-　1号内訳書(施工P-01)　　積算単位:m　　標準単価:

舗装版切断　　t=4cm

舗装版種別:ｱｽﾌｧﾙﾄ舗装版、ｱｽﾌｧﾙﾄ舗装版厚:15cm以下

	名称／規格	単位	構成比	単価(東京)	単価	摘要
機械K			15.42			
K1	ｺﾝｸﾘｰﾄｶｯﾀ ﾊﾞｷｭｰﾑ式(超低騒音型) 湿式／切削深20cm級 ﾌﾞﾚｰﾄﾞ径φ56cm	供/日	10.49			
K2						
K3						
K4						
K5						
労務R			57.13			
R1	特殊作業員	人	19.60			
R2	土木一般世話役	人	10.55			
R3	普通作業員	人	8.73			
R4						
R5						
材料Z			27.45			
Z1	ｺﾝｸﾘｰﾄｶｯﾀ(ﾌﾞﾚｰﾄﾞ)／径18ｲﾝﾁ	枚	23.29			
Z2	ｶﾞｿﾘﾝ／ﾚｷﾞｭﾗｰ,ｽﾀﾝﾄﾞ渡し	L	2.83			
Z3						
Z4						
Z5						
市場S						

$$P' = \times \left\{ \left(\frac{10.49}{100} \times \frac{15.42}{10.49} \right) + \left(\frac{19.60}{100} \times \frac{57.13}{19.60+10.55+8.73} + \frac{10.55}{100} \times \frac{57.13}{19.60+10.55+8.73} + \frac{8.73}{100} \times \frac{57.13}{19.60+10.55+8.73} \right) + \left(\frac{23.29}{100} \times \frac{27.45}{23.29+2.83} + \frac{2.83}{100} \times \frac{27.45}{23.29+2.83} \right) + \frac{100-15.42-57.13-27.45}{100} \right\} =$$

A-　1号内訳書(施工P-02)　　積算単位:m　　標準単価:

舗装版切断　　t=5cm

舗装版種別:ｱｽﾌｧﾙﾄ舗装版、ｱｽﾌｧﾙﾄ舗装版厚:15cm以下

	名称／規格	単位	構成比	単価(東京)	単価	摘要
機械K			15.42			
K1	ｺﾝｸﾘｰﾄｶｯﾀ ﾊﾞｷｭｰﾑ式(超低騒音型) 湿式／切削深20cm級 ﾌﾞﾚｰﾄﾞ径φ56cm	供/日	10.49			
K2						
K3						
K4						
K5						
労務R			57.13			
R1	特殊作業員	人	19.60			
R2	土木一般世話役	人	10.55			
R3	普通作業員	人	8.73			
R4						
R5						
材料Z			27.45			
Z1	ｺﾝｸﾘｰﾄｶｯﾀ(ﾌﾞﾚｰﾄﾞ)／径18ｲﾝﾁ	枚	23.29			
Z2	ｶﾞｿﾘﾝ／ﾚｷﾞｭﾗｰ,ｽﾀﾝﾄﾞ渡し	L	2.83			
Z3						
Z4						
Z5						
市場S						

$$P' = \times \left\{ \left(\frac{10.49}{100} \times \frac{15.42}{10.49} \right) + \left(\frac{19.60}{100} \times \frac{57.13}{19.60+10.55+8.73} + \frac{10.55}{100} \times \frac{57.13}{19.60+10.55+8.73} + \frac{8.73}{100} \times \frac{57.13}{19.60+10.55+8.73} \right) + \left(\frac{23.29}{100} \times \frac{27.45}{23.29+2.83} + \frac{2.83}{100} \times \frac{27.45}{23.29+2.83} \right) + \frac{100-15.42-57.13-27.45}{100} \right\} =$$

A-　1号内訳書(施工P-03)　　積算単位:㎡　　標準単価:

舗装版破砕積込

	名称／規格	単位	構成比	単価(東京)	単価	摘要
機械K			4.78			
K1	ﾊﾞｯｸﾎｳ(ｸﾛｰﾗ､超小旋回型､ｸﾚｰﾝ機能付き)賃料／山積0.28m3(平積0.2m3)1.7t吊(排出ｶﾞｽ対策型含む)	日	4.78			
K2						
K3						
K4						
K5						
労務R			92.73			
R1	普通作業員	人	53.88			
R2	土木一般世話役	人	23.25			
R3	運転手(特殊)	人	15.60			
R4						
R5						
材料Z			2.49			
Z1	軽　油／ﾊﾟﾄﾛｰﾙ給油	L	2.49			
Z2						
Z3						
Z4						
Z5						
市場S						

$$P' = \times \left\{ \left(\frac{4.78}{100} \times \frac{4.78}{4.78} \right) \times \frac{92.73}{53.88+23.25+15.60} + \left(\frac{53.88}{100} \times \frac{23.25}{100} \times \frac{15.60}{100} \right) \times \frac{92.73}{53.88+23.25+15.60} + \left(\frac{2.49}{100} \times \frac{2.49}{2.49} \right) \times \frac{92.73}{53.88+23.25+15.60} + \frac{100-4.78-92.73-2.49}{100} \right\} =$$

A-　1号内訳書(施工P-04)　　積算単位:m3　　標準単価:

運搬

積載区分:ｱｽﾌｧﾙﾄ塊、DID区間の有無:有り、運搬距離:3.5km以下

	名　　称　／　規　　格	単 位	構 成 比	単価(東京)	単　価	摘　　要
機械K			23.93			
K１	ﾀﾞﾝﾌﾟﾄﾗｯｸ ｵﾝﾛｰﾄﾞ･ﾃﾞｨｰｾﾞﾙ／4t積級+良好:ﾀｲﾔ損耗費及び補修費	供/日	23.93			
K２						
K３						
K４						
K５						
労務R			62.60			
R１	運転手(一般)	人	62.60			
R２						
R３						
R４						
R５						
材料Z			13.47			
Z１	軽 油／ﾊﾟﾄﾛｰﾙ給油	L	13.47			
Z２						
Z３						
Z４						
Z５						
市場S						

$$P' = \times \left\{ \left(\frac{23.93}{100} \times \frac{23.93}{23.93} \right) + \left(\frac{62.60}{100} \times \frac{62.60}{62.60} \right) + \left(\frac{13.47}{100} \times \frac{13.47}{13.47} \right) + \frac{100-23.93-62.60-13.47}{100} \right\} =$$

A-　1号内訳書(施工P-05)　　積算単位:m3　　標準単価:

殻運搬

殻発生作業:ｺﾝｸﾘｰﾄ(鉄筋)構造物とりこわし、積込工法区分:機械積込、DID区間の有無:有り、運搬距離:3.3km以下

	名称／規格	単位	構成比	単価(東京)	単価	摘要
機械K			41.69			
K１	ﾀﾞﾝﾌﾟﾄﾗｯｸ ｵﾝﾛｰﾄﾞ･ﾃﾞｨｰｾﾞﾙ／10t積級+良好:ﾀｲﾔ損耗費及び補修費	供/日	41.69			
K２						
K３						
K４						
K５						
労務R			43.88			
R１	運転手(一般)	人	43.88			
R２						
R３						
R４						
R５						
材料Z			14.43			
Z１	軽 油／ﾊﾟﾄﾛｰﾙ給油	L	14.43			
Z２						
Z３						
Z４						
Z５						
市場S						

$$P' = \times \left\{ \left(\frac{41.69}{100} \times \frac{41.69}{41.69} \right) + \left(\frac{43.88}{100} \times \frac{43.88}{43.88} \right) + \left(\frac{14.43}{100} \times \frac{14.43}{14.43} \right) + \frac{100-41.69-43.88-14.43}{100} \right\} =$$

A-　1号内訳書(施工P-06)　　積算単位:m3　　標準単価:

殻運搬

殻発生作業:ｺﾝｸﾘｰﾄ(無筋)構造物とりこわし、積込工法区分:機械積込、DID区間の有無:有り、運搬距離:3.3km以下

	名称／規格	単位	構成比	単価(東京)	単価	摘要
機械K			41.69			
K1	ﾀﾞﾝﾌﾟﾄﾗｯｸ ｵﾝﾛｰﾄﾞ･ﾃﾞｨｰｾﾞﾙ／10t積級+良好:ﾀｲﾔ損耗費及び補修費	供/日	41.69			
K2						
K3						
K4						
K5						
労務R			43.88			
R1	運転手(一般)	人	43.88			
R2						
R3						
R4						
R5						
材料Z			14.43			
Z1	軽 油／ﾊﾟﾄﾛｰﾙ給油	L	14.43			
Z2						
Z3						
Z4						
Z5						
市場S						

$$P' = \times \left\{ \left(\frac{41.69}{100} \times \frac{41.69}{41.69} \right) + \left(\frac{43.88}{100} \times \frac{43.88}{43.88} \right) + \left(\frac{14.43}{100} \times \frac{14.43}{14.43} \right) + \frac{100-41.69-43.88-14.43}{100} \right\} =$$

A-　2号　　1式当たり　　内訳書

土工

名　　称	規　　格	単　位	数　　量	単　　価	金　　額	摘　　要
掘削	土質:土砂 施工方法:ｵｰﾌﾟﾝｶｯﾄ 押土の有無:無し	m3	376			施工P-01
	障害の有無:無し 施工数量:5,000m3未満					
床掘り	土質:土砂 施工方法:上記以外(小規模)	m3	140			施工P-02
埋戻工	RC-40	m3	116			B-　1号明細書
路床盛土	RC-40	㎡	1,000			B-　2号明細書
土砂等運搬	土砂等発生現場:標準 積込機種・規格:ﾊﾞｯｸﾎｳ山積0.8m3(平積0.6m3) 土質:土砂(岩塊・玉石混り土含む)	m3	29			施工P-03
	DID区間の有無:有り 運搬距離:3.5km以下					
廃材処理料(北部地区)	路盤材(上層・下層)	m3	29			
土砂等運搬	土砂等発生現場:標準 積込機種・規格:ﾊﾞｯｸﾎｳ山積0.8m3(平積0.6m3) 土質:土砂(岩塊・玉石混り土含む)	m3	487			施工P-04
	DID区間の有無:有り 運搬距離:19.5km以下					
発生土処分料	指定A(愛川町田代受入地)	m3	487			
計						

A-　2号内訳書(施工P-01)　　積算単位:m3　　標準単価:

掘削

土質:土砂、施工方法:ｵｰﾌﾟﾝｶｯﾄ、押土の有無:無し、障害の有無:無し、施工数量:5,000m3未満

	名称／規格	単位	構成比	単価(東京)	単価	摘要
機械K			44.26			
K１	ﾊﾞｯｸﾎｳ(ｸﾛｰﾗ型) 超低騒音型 排対型(3次基準)／山積0.8m3(平積0.6m3)	供/日	44.26			
K２						
K３						
K４						
K５						
労務R			36.73			
R１	運転手(特殊)	人	36.73			
R２						
R３						
R４						
R５						
材料Z			19.01			
Z１	軽 油／ﾊﾟﾄﾛｰﾙ給油	L	19.01			
Z２						
Z３						
Z４						
Z５						
市場S						

$$P' = \times \left\{ \left(\frac{44.26}{100} \times \frac{44.26}{44.26} \right) + \left(\frac{36.73}{100} \times \frac{36.73}{36.73} \right) + \left(\frac{19.01}{100} \times \frac{19.01}{19.01} \right) + \frac{100-44.26-36.73-19.01}{100} \right\} =$$

A-　2号内訳書(施工P-02)　　積算単位:m3　　標準単価:

床掘り

土質:土砂、施工方法:上記以外(小規模)

	名称／規格	単位	構成比	単価(東京)	単価	摘要
機械K			19.87			
K1	ﾊﾞｯｸﾎｳ(ｸﾛｰﾗ型) 後方超小旋回型 排対型(2次基準)／山積0.28m3(平積0.2m3)	供/日	19.87			
K2						
K3						
K4						
K5						
労務R			72.99			
R1	運転手(特殊)	人	39.96			
R2	普通作業員	人	33.03			
R3						
R4						
R5						
材料Z			7.14			
Z1	軽 油／ﾊﾟﾄﾛｰﾙ給油	L	7.14			
Z2						
Z3						
Z4						
Z5						
市場S						

$$P' = \times \left\{ \left(\frac{19.87}{100} \times \frac{19.87}{19.87} \right) + \left(\frac{39.96}{100} \times \frac{72.99}{39.96+33.03} \right) + \left(\frac{7.14}{100} \times \frac{7.14}{7.14} \right) + \frac{100-19.87-72.99-7.14}{100} \right\} =$$

A-　2号内訳書(施工P-03)　　積算単位:m3　　標準単価:

土砂等運搬

土砂等発生現場:標準、積込機種・規格:ﾊﾞｯｸﾎｳ山積0.8m3(平積0.6m3)

土質:土砂(岩塊・玉石混り土含む)、DID区間の有無:有り、運搬距離:3.5km以下

	名称／規格	単位	構成比	単価(東京)	単価	摘要
機械K			45.59			
K1	ﾀﾞﾝﾌﾟﾄﾗｯｸ ｵﾝﾛｰﾄﾞ・ﾃﾞｨｰｾﾞﾙ／10t積級+良好:ﾀｲﾔ損耗費及び補修費	供/日	45.59			
K2						
K3						
K4						
K5						
労務R			39.52			
R1	運転手(一般)	人	39.52			
R2						
R3						
R4						
R5						
材料Z			14.89			
Z1	軽 油／ﾊﾟﾄﾛｰﾙ給油	L	14.89			
Z2						
Z3						
Z4						
Z5						
市場S						

$$P' = \times \left\{ \left(\frac{45.59}{100} \times \frac{45.59}{45.59} \right) + \left(\frac{39.52}{100} \times \frac{39.52}{39.52} \right) + \left(\frac{14.89}{100} \times \frac{14.89}{14.89} \right) + \frac{100-45.59-39.52-14.89}{100} \right\} =$$

A-　2号内訳書(施工P-04)　　積算単位:m3　　標準単価:

土砂等運搬

土砂等発生現場:標準、積込機種・規格:ﾊﾞｯｸﾎｳ山積0.8m3(平積0.6m3)

土質:土砂(岩塊・玉石混り土含む)、DID区間の有無:有り、運搬距離:19.5km以下

	名称／規格	単位	構成比	単価(東京)	単価	摘要
機械K			45.59			
K1	ﾀﾞﾝﾌﾟﾄﾗｯｸ ｵﾝﾛｰﾄﾞ・ﾃﾞｨｰｾﾞﾙ／10t積級+良好:ﾀｲﾔ損耗費及び補修費	供/日	45.59			
K2						
K3						
K4						
K5						
労務R			39.52			
R1	運転手(一般)	人	39.52			
R2						
R3						
R4						
R5						
材料Z			14.89			
Z1	軽 油／ﾊﾟﾄﾛｰﾙ給油	L	14.89			
Z2						
Z3						
Z4						
Z5						
市場S						

$$P' = \times \left\{ \left(\frac{45.59}{100} \times \frac{45.59}{45.59} \right) + \left(\frac{39.52}{100} \times \frac{39.52}{39.52} \right) + \left(\frac{14.89}{100} \times \frac{14.89}{14.89} \right) + \frac{100-45.59-39.52-14.89}{100} \right\} =$$

A-　3号　　1式当たり　　内訳書

排水工

名　　称	規　　格	単　位	数　　量	単　　価	金　　額	摘　　要
都市型側溝設置工	都市型側溝（1）400用	m	190			B-　3号明細書
都市型側溝管理桝設置工	都市型側溝管理桝（1）400用	基	8			B-　4号明細書
都市型側溝設置工	都市型側溝（2）350用	m	190			B-　5号明細書
都市型側溝管理桝設置工	都市型側溝管理桝（2）350用	基	8			B-　6号明細書
都市型側溝管理桝設置工	都市型側溝管理桝（3）300用	基	2			B-　7号明細書
L型側溝設置工	L型側溝（1）曲	m	11			B-　8号明細書
L型側溝設置工	L型側溝（1）直	m	4			B-　9号明細書
L型側溝設置工	L型側溝（2）曲	m	6			B-　10号明細書
L型側溝設置工	L型側溝（2）直	m	12			B-　11号明細書
L型側溝設置工	L型側溝（3）	箇所	1			B-　12号明細書
横断暗渠設置工	Φ300㎜	m	11			B-　13号明細書
横断暗渠設置工	Φ500㎜	m	4			B-　14号明細書
塩ビ管設置工	VUφ300㎜	m	5			B-　15号明細書

A-　3号　　1式当たり　　内訳書

排水工

名　　称	規　　格	単　位	数　　量	単　　価	金　　額	摘　　要
塩ビ管設置工	VUφ500㎜	m	7			B-　16号明細書
集水桝設置工	内寸900×900	基	1			B-　17号明細書
集水桝設置工	内寸600×600	基	1			B-　18号明細書
計						

A-　4号　　1式当たり　　内訳書

舗装工

名　　称	規　　格	単 位	数　　量	単　　価	金　　額	摘　　要
車道舗装【R332】		式	1			B-　19号明細書
車道舗装【R402,R403】		式	1			B-　20号明細書
歩道舗装【R402,R403】		式	1			B-　21号明細書
計						

A-　5号　　1式当たり　　内訳書

附帯工

名　　称	規　　格	単 位	数　　量	単　　価	金　　額	摘　　要
間詰工	t=100㎜	㎡	43			B-　22号明細書
地先境界ブロック設置工	120×120	m	19			B-　23号明細書
車止めポスト設置工		箇所	4			B-　24号明細書
視覚障がい者誘導表示設置工	開粒度	枚	125			B-　25号明細書
縁石工 (1)	両R　150㎜×190㎜　A種	m	196			B-　26号明細書
縁石工 (2)	1斜　150㎜×190㎜　A種	箇所	2			B-　27号明細書
縁石工 (3)	両R　180㎜×230㎜　B種	m	0.7			B-　28号明細書
縁石工 (4)	1斜　180㎜×230㎜　B種	箇所	2			B-　29号明細書
縁石工 (5)	両R　180㎜×230㎜　B種	m	0.8			B-　30号明細書
計						

A-　6号　　1式当たり　　内訳書

区画線工

名　　称	規　　格	単 位	数　　量	単　　価	金　　額	摘　　要
区画線工 溶融式(手動) 昼間 豪雪補正無	実線 15cm 制約無,排水性舗装でない,供用区間	m	423			C-　6号単価表
区画線工 溶融式(手動) 昼間 豪雪補正無	実線 15cm 制約無,排水性舗装でない,供用区間	m	409			C-　7号単価表
区画線工 溶融式(手動) 昼間 豪雪補正無	ｾﾞﾌﾞﾗ 30cm 制約無,排水性舗装でない,供用区間	m	4			C-　8号単価表
区画線工 溶融式(手動) 昼間 豪雪補正無	ｾﾞﾌﾞﾗ 30cm 制約無,排水性舗装でない,供用区間	m	4			C-　9号単価表
区画線工 溶融式(手動) 昼間 豪雪補正無	ｾﾞﾌﾞﾗ 45cm 制約無,排水性舗装でない,供用区間	m	31			C-　10号単価表
区画線工 溶融式(手動) 昼間 豪雪補正無	ｾﾞﾌﾞﾗ 45cm 制約無,排水性舗装でない,供用区間	m	30			C-　11号単価表
計						

A-　7号　　1式当たり　　内訳書

仮設工

名　　称	規　　格	単 位	数　　量	単　　価	金　　額	摘　　要
交通誘導警備員Ｂ		現場	1			C-　12号単価表
計						

A-　8号　　1式当たり　　内訳書

発生品評価額

名　　称	規　　格	単 位	数　　量	単　　価	金　　額	摘　　要
スクラップ費	ヘビーH3	t	0.7			
計						

B-　1号　　10m3当たり　　明細書

埋戻工

RC-40

名　　称	規　　格	単 位	数　　量	単　　価	金　　額	摘　　要
埋戻し	施工方法:上記以外(小規模)	m3	10			施工P-01
再生ｸﾗｯｼｬｰﾗﾝ	RC-40	m3	12.6			
計						
１m3当たり						

B-　1号明細書(施工P-01)　　積算単位:m3　　標準単価:

埋戻し

施工方法:上記以外(小規模)

	名称／規格	単位	構成比	単価(東京)	単価	摘要
機械K			9.48			
K1	ﾊﾞｯｸﾎｳ(ｸﾛｰﾗ型) 後方超小旋回型 排対型(2次基準)／山積0.28m3(平積0.2m3)	供/日	8.90			
K2	ﾀﾝﾊﾟ及びﾗﾝﾏ ﾗﾝﾏ／質量60～80kg	供/日	0.58			
K3						
K4						
K5						
労務R			86.47			
R1	普通作業員	人	49.42			
R2	特殊作業員	人	19.17			
R3	運転手(特殊)	人	17.88			
R4						
R5						
材料Z			4.05			
Z1	軽 油／ﾊﾟﾄﾛｰﾙ給油	L	3.20			
Z2	ｶﾞｿﾘﾝ／ﾚｷﾞｭﾗｰ,ｽﾀﾝﾄﾞ渡し	L	0.85			
Z3						
Z4						
Z5						
市場S						

$$P' = \times \left\{ \left(\frac{8.90}{100} \times \text{----------} + \frac{0.58}{100} \times \text{----------} \right) \times \frac{9.48}{8.90+0.58} \right.$$

$$+ \left(\frac{49.42}{100} \times \text{----------} + \frac{19.17}{100} \times \text{----------} + \frac{17.88}{100} \times \text{----------} \right) \times \frac{86.47}{49.42+19.17+17.88}$$

$$+ \left(\frac{3.20}{100} \times \text{----------} + \frac{0.85}{100} \times \text{----------} \right) \times \frac{4.05}{3.20+0.85}$$

$$\left. + \frac{100-9.48-86.47-4.05}{100} \right\} =$$

B-　2号　　1㎡当たり　　明細書

路床盛土

RC-40

名　　称	規　　格	単 位	数　　量	単　　価	金　　額	摘　　要
下層路盤（車道・路肩部）	全仕上り厚:実数入力 施工区分:3層施工	㎡	1			施工P-01
計						

B-　2号明細書(施工P-01)　　積算単位:㎡　　標準単価:

下層路盤（車道・路肩部）　　入力数量: 450mm

全仕上り厚:実数入力、施工区分:3層施工

	名称／規格	単位	構成比	単価(東京)	単価	摘要
機械K			4.32			
K1	ﾓｰﾀｸﾞﾚｰﾀﾞ 土工用 排対型(2次基準)／ﾌﾞﾚｰﾄﾞ幅3.1m	供/日	1.73			
K2	ﾛｰﾄﾞﾛｰﾗ ﾏｶﾀﾞﾑ 排対型(2次基準)／運転質量10t 締固め幅2.1m	供/日	1.37			
K3	ﾀｲﾔﾛｰﾗ(普通型)賃料／質量 8～20ｔ(排出ｶﾞｽ対策型含む)	日	0.44			
K4						
K5						
労務R			14.46			
R1	運転手(特殊)	人	6.76			
R2	特殊作業員	人	2.24			
R3	普通作業員	人	2.19			
R4	土木一般世話役	人	0.66			
R5						
材料Z			81.22			
Z1	再生ｸﾗｯｼｬｰﾗﾝ／RC-40	m3	79.72			
Z2	軽 油／ﾊﾟﾄﾛｰﾙ給油	L	1.23			
Z3						
Z4						
Z5						
市場S						

$$
\begin{aligned}
P' = \times \Bigg\{ & \left(\frac{1.73}{100} \times \text{----------} + \frac{1.37}{100} \times \text{----------} + \frac{0.44}{100} \times \text{----------} \right) \times \frac{4.32}{1.73+1.37+0.44} \\
& + \left(\frac{6.76}{100} \times \text{----------} + \frac{2.24}{100} \times \text{----------} + \frac{2.19}{100} \times \text{----------} + \frac{0.66}{100} \times \text{----------} \right) \times \frac{14.46}{6.76+2.24+2.19+0.66} \\
& + \left(\frac{79.72}{100} \times \text{----------} + \frac{1.23}{100} \times \text{----------} \right) \times \frac{81.22}{79.72+1.23} \\
& + \frac{100-4.32-14.46-81.22}{100} \Bigg\} =
\end{aligned}
$$

B-　3号　　10m当たり　　明細書

都市型側溝設置工

都市型側溝（1）400用

名　　称	規　　格	単 位	数　　量	単　　価	金　　額	摘　　要
コンクリート	構造物種別:無筋・鉄筋構造物 打設工法:ﾊﾞｯｸﾎｳ(ｸﾚｰﾝ機能付)打設 ｺﾝｸﾘｰﾄ規格:18-8-25(20)(高炉)	m3	0.45			施工P-01
	養生工の種類:一般養生					
型枠	型枠の種類:一般型枠 構造物の種類:均しｺﾝｸﾘｰﾄ	㎡	2			施工P-02
管（函）渠型側溝	作業区分:据付 内径又は内空幅(mm):300mmを超え400mm以下 基礎砕石の有無:無し	m	10			施工P-03
都市型側溝(T-25・縦断用)UGJS-400	470*670*2000、排水性舗装兼用	本	5			
計						
１ｍ当たり						

B-　3号明細書(施工P-01)　　積算単位:m3　　標準単価:

コンクリート

構造物種別:無筋・鉄筋構造物、打設工法:ﾊﾞｯｸﾎｳ(ｸﾚｰﾝ機能付)打設、ｺﾝｸﾘｰﾄ規格:18-8-25(20)(高炉)、養生工の種類:一般養生

	名　称　／　規　格	単位	構成比	単価(東京)	単　価	摘　要
機械K			3.79			
K1	ﾊﾞｯｸﾎｳ(ｸﾛｰﾗ､標準､ｸﾚｰﾝ機能付き)賃料／山積0.8m3(平積0.6m3)2.9t吊(排出ｶﾞｽ対策型含む)	日	3.58			
K2						
K3						
K4						
K5						
労務R			35.68			
R1	特殊作業員	人	10.28			
R2	普通作業員	人	9.55			
R3	土木一般世話役	人	7.10			
R4	運転手(特殊)	人	6.64			
R5						
材料Z			60.53			
Z1	生ｺﾝｸﾘｰﾄ(高炉ｾﾒﾝﾄ)／18-8-25(20),W/C指定無し	m3	58.70			
Z2	軽　油／ﾊﾟﾄﾛｰﾙ給油	L	1.73			
Z3						
Z4						
Z5						
市場S						

$$P' = \times \left\{ \left(\frac{3.58}{100} \times \frac{3.79}{3.58} \right) + \left(\frac{10.28}{100} \times + \frac{9.55}{100} \times + \frac{7.10}{100} \times + \frac{6.64}{100} \times \right) \times \frac{35.68}{10.28+9.55+7.10+6.64} + \left(\frac{58.70}{100} \times + \frac{1.73}{100} \times \right) \times \frac{60.53}{58.70+1.73} + \frac{100-3.79-35.68-60.53}{100} \right\} =$$

B-　3号明細書(施工P-02)　　積算単位:㎡　　標準単価:

型枠

型枠の種類:一般型枠、構造物の種類:均しｺﾝｸﾘｰﾄ

	名称／規格	単位	構成比	単価(東京)	単価	摘要
機械K						
K１						
K２						
K３						
K４						
K５						
労務R			100.00			
R１	型わく工	人	58.35			
R２	普通作業員	人	20.27			
R３	土木一般世話役	人	6.13			
R４						
R５						
材料Z						
Z１						
Z２						
Z３						
Z４						
Z５						
市場S						

$$P' = \times \left\{ + \left(\frac{58.35}{100} \times \text{----------} + \frac{20.27}{100} \times \text{----------} + \frac{6.13}{100} \times \text{----------} \right) \times \frac{100}{58.35+20.27+6.13} + + \frac{100-100}{100} \right\} =$$

B-　3号明細書(施工P-03)　　積算単位:m　　標準単価:

管（函）渠型側溝

作業区分:据付、内径又は内空幅(mm):300mmを超え400mm以下、基礎砕石の有無:無し

	名称／規格	単位	構成比	単価(東京)	単価	摘要
機械K			1.16			
K1	ﾊﾞｯｸﾎｳ(ｸﾛｰﾗ､標準､ｸﾚｰﾝ機能付き)賃料／山積0.28m3(平積0.2m3)1.7t吊(排出ｶﾞｽ対策型含む)	日	1.04			
K2						
K3						
K4						
K5						
労務R			19.79			
R1	普通作業員	人	7.05			
R2	土木一般世話役	人	4.87			
R3	運転手(特殊)	人	3.50			
R4	特殊作業員	人	2.25			
R5						
材料Z			79.05			
Z1	円形側溝／縦断用 内径350mm T-25	m	78.45			
Z2	軽 油／ﾊﾟﾄﾛｰﾙ給油	L	0.54			
Z3						
Z4						
Z5						
市場S						

$$P' = \times \left\{ \left(\frac{1.04}{100} \times \frac{1.16}{1.04} \right) \times \left(\frac{7.05}{100} \times \frac{4.87}{100} \times \frac{3.50}{100} \times \frac{2.25}{100} \right) \times \frac{19.79}{7.05+4.87+3.50+2.25} + \left(\frac{78.45}{100} \times \frac{0.54}{100} \right) \times \frac{79.05}{78.45+0.54} + \frac{100-1.16-19.79-79.05}{100} \right\} =$$

B-　4号　　10基当たり　　明細書

都市型側溝管理桝設置工

都市型側溝管理桝（1）400用

名　　称	規　　格	単　位	数　　量	単　　価	金　　額	摘　　要
コンクリート	構造物種別:無筋・鉄筋構造物 打設工法:ﾊﾞｯｸﾎｳ(ｸﾚｰﾝ機能付)打設 ｺﾝｸﾘｰﾄ規格:18-8-25(20)(高炉)	m3	0.57			施工P-01
	養生工の種類:一般養生					
型枠	型枠の種類:一般型枠 構造物の種類:均しｺﾝｸﾘｰﾄ	㎡	2			施工P-02
プレキャスト集水桝	作業区分:据付 製品質量(kg/基):400kgを超え600kg以下 基礎砕石の有無:無し	基	10			施工P-03
都市型側溝用管理桝(Gr付、細目)UGJS-400	470*849.7*1000、排水性舗装兼用	組	10			
コンクリート	インバートコンクリート	m3	0.35			施工P-04
	構造物種別:小型構造物 打設工法:人力打設 ｺﾝｸﾘｰﾄ規格:18-8-25(20)(高炉)					
	養生工の種類:一般養生 現場内小運搬の有無:無し					
計						
1基当たり						

B-　4号明細書(施工P-01)　　積算単位:m3　　標準単価:

コンクリート

構造物種別:無筋・鉄筋構造物、打設工法:ﾊﾞｯｸﾎｳ(ｸﾚｰﾝ機能付)打設、ｺﾝｸﾘｰﾄ規格:18-8-25(20)(高炉)、養生工の種類:一般養生

	名称／規格	単位	構成比	単価(東京)	単価	摘要
機械K			3.79			
K1	ﾊﾞｯｸﾎｳ(ｸﾛｰﾗ､標準､ｸﾚｰﾝ機能付き)賃料／山積0.8m3(平積0.6m3)2.9t吊(排出ｶﾞｽ対策型含む)	日	3.58			
K2						
K3						
K4						
K5						
労務R			35.68			
R1	特殊作業員	人	10.28			
R2	普通作業員	人	9.55			
R3	土木一般世話役	人	7.10			
R4	運転手(特殊)	人	6.64			
R5						
材料Z			60.53			
Z1	生ｺﾝｸﾘｰﾄ(高炉ｾﾒﾝﾄ)／18-8-25(20),W/C指定無し	m3	58.70			
Z2	軽 油／ﾊﾟﾄﾛｰﾙ給油	L	1.73			
Z3						
Z4						
Z5						
市場S						

$$P' = \times \left\{ \left(\frac{3.58}{100} \times \frac{3.79}{3.58} \right) + \left(\frac{10.28}{100} \times + \frac{9.55}{100} \times + \frac{7.10}{100} \times + \frac{6.64}{100} \times \right) \times \frac{35.68}{10.28+9.55+7.10+6.64} + \left(\frac{58.70}{100} \times + \frac{1.73}{100} \times \right) \times \frac{60.53}{58.70+1.73} + \frac{100-3.79-35.68-60.53}{100} \right\} =$$

B-　4号明細書(施工P-02)　　積算単位:㎡　　標準単価:

型枠

型枠の種類:一般型枠、構造物の種類:均しｺﾝｸﾘｰﾄ

	名称／規格	単位	構成比	単価(東京)	単価	摘要
機械K						
K１						
K２						
K３						
K４						
K５						
労務R			100.00			
R１	型わく工	人	58.35			
R２	普通作業員	人	20.27			
R３	土木一般世話役	人	6.13			
R４						
R５						
材料Z						
Z１						
Z２						
Z３						
Z４						
Z５						
市場S						

$$P' = \times \left\{ + \left(\frac{58.35}{100} \times \text{----------} + \frac{20.27}{100} \times \text{----------} + \frac{6.13}{100} \times \text{----------} \right) \times \frac{100}{58.35+20.27+6.13} + \right.$$

$$\left. + \frac{100-100}{100} \right\} =$$

B-　4号明細書(施工P-03)　　積算単位:基　　標準単価:

プレキャスト集水桝

作業区分:据付、製品質量(kg/基):400kgを超え600kg以下、基礎砕石の有無:無し

	名称／規格	単位	構成比	単価(東京)	単価	摘要
機械K			10.56			
K1	ﾊﾞｯｸﾎｳ(ｸﾛｰﾗ､標準､ｸﾚｰﾝ機能付き)賃料／山積0.28m3(平積0.2m3)1.7t吊(排出ｶﾞｽ対策型含む)	日	9.97			
K2						
K3						
K4						
K5						
労務R			87.22			
R1	運転手(特殊)	人	36.34			
R2	普通作業員	人	27.39			
R3	土木一般世話役	人	14.19			
R4	特殊作業員	人	4.37			
R5						
材料Z			2.22			
Z1	軽　油／ﾊﾟﾄﾛｰﾙ給油	L	2.10			
Z2						
Z3						
Z4						
Z5						
市場S						

$$P' = \times \left\{ \left(\frac{9.97}{100} \times \frac{10.56}{9.97} \right) + \left(\frac{36.34}{100} \times \frac{87.22}{36.34+27.39+14.19+4.37} + \frac{27.39}{100} \times \frac{87.22}{36.34+27.39+14.19+4.37} + \frac{14.19}{100} \times \frac{87.22}{36.34+27.39+14.19+4.37} + \frac{4.37}{100} \times \frac{87.22}{36.34+27.39+14.19+4.37} \right) \times \frac{87.22}{36.34+27.39+14.19+4.37} + \left(\frac{2.10}{100} \times \frac{2.22}{2.10} \right) + \frac{100-10.56-87.22-2.22}{100} \right\} =$$

B-　4号明細書(施工P-04)　　積算単位:m3　　標準単価:

コンクリート／インバートコンクリート

構造物種別:小型構造物、打設工法:人力打設、ｺﾝｸﾘｰﾄ規格:18-8-25(20)(高炉)、養生工の種類:一般養生、現場内小運搬の有無:無し

	名　称　／　規　格	単位	構成比	単価(東京)	単　価	摘　要
機械K						
K１						
K２						
K３						
K４						
K５						
労務R			42.01			
R１	普通作業員	人	22.75			
R２	土木一般世話役	人	9.31			
R３	特殊作業員	人	7.89			
R４						
R５						
材料Z			57.99			
Z１	生ｺﾝｸﾘｰﾄ(高炉ｾﾒﾝﾄ)／18-8-25(20),W/C指定無し	m3	57.99			
Z２						
Z３						
Z４						
Z５						
市場S						

$$P' = \times \left\{ \left(\frac{22.75}{100} \times \text{----------} + \frac{9.31}{100} \times \text{----------} + \frac{7.89}{100} \times \text{----------} \right) \times \frac{42.01}{22.75+9.31+7.89} + \left(\frac{57.99}{100} \times \text{----------} \right) \times \frac{57.99}{57.99} + \frac{100-42.01-57.99}{100} \right\} =$$

B-　5号　　10m当たり　　明細書

都市型側溝設置工

都市型側溝（2）350用

名　　称	規　　格	単 位	数　　量	単　　価	金　　額	摘　　要
コンクリート	構造物種別:無筋・鉄筋構造物 打設工法:ﾊﾞｯｸﾎｳ(ｸﾚｰﾝ機能付)打設 ｺﾝｸﾘｰﾄ規格:18-8-25(20)(高炉)	m3	0.4			施工P-01
	養生工の種類:一般養生					
型枠	型枠の種類:一般型枠 構造物の種類:均しｺﾝｸﾘｰﾄ	㎡	2			施工P-02
管（函）渠型側溝	作業区分:据付 内径又は内空幅(mm):300mmを超え400mm以下 基礎砕石の有無:無し	m	10			施工P-03
都市型側溝(T-25・縦断用)UGFS-350	420*595*2000	本	5			
計						
１ｍ当たり						

B-　5号明細書(施工P-01)　　積算単位:m3　　標準単価:

コンクリート

構造物種別:無筋・鉄筋構造物、打設工法:ﾊﾞｯｸﾎｳ(ｸﾚｰﾝ機能付)打設、ｺﾝｸﾘｰﾄ規格:18-8-25(20)(高炉)、養生工の種類:一般養生

	名称／規格	単位	構成比	単価(東京)	単価	摘要
機械K			3.79			
K1	ﾊﾞｯｸﾎｳ(ｸﾛｰﾗ､標準､ｸﾚｰﾝ機能付き)賃料／山積0.8m3(平積0.6m3)2.9t吊(排出ｶﾞｽ対策型含む)	日	3.58			
K2						
K3						
K4						
K5						
労務R			35.68			
R1	特殊作業員	人	10.28			
R2	普通作業員	人	9.55			
R3	土木一般世話役	人	7.10			
R4	運転手(特殊)	人	6.64			
R5						
材料Z			60.53			
Z1	生ｺﾝｸﾘｰﾄ(高炉ｾﾒﾝﾄ)／18-8-25(20),W/C指定無し	m3	58.70			
Z2	軽　油／ﾊﾟﾄﾛｰﾙ給油	L	1.73			
Z3						
Z4						
Z5						
市場S						

$$P' = \times \left\{ \left(\frac{3.58}{100} \times \frac{3.79}{3.58} \right) + \left(\frac{10.28}{100} \times + \frac{9.55}{100} \times + \frac{7.10}{100} \times + \frac{6.64}{100} \times \right) \times \frac{35.68}{10.28+9.55+7.10+6.64} + \left(\frac{58.70}{100} \times + \frac{1.73}{100} \times \right) \times \frac{60.53}{58.70+1.73} + \frac{100-3.79-35.68-60.53}{100} \right\} =$$

B-　5号明細書(施工P-02)　　積算単位:㎡　　標準単価:

型枠

型枠の種類:一般型枠、構造物の種類:均しｺﾝｸﾘｰﾄ

	名称／規格	単位	構成比	単価(東京)	単価	摘要
機械K						
K１						
K２						
K３						
K４						
K５						
労務R			100.00			
R１	型わく工	人	58.35			
R２	普通作業員	人	20.27			
R３	土木一般世話役	人	6.13			
R４						
R５						
材料Z						
Z１						
Z２						
Z３						
Z４						
Z５						
市場S						

$$P' = \times \left\{ + \left(\frac{58.35}{100} \times \text{----------} + \frac{20.27}{100} \times \text{----------} + \frac{6.13}{100} \times \text{----------} \right) \times \frac{100}{58.35+20.27+6.13} + \right.$$

$$\left. + \frac{100-100}{100} \right\} =$$

B-　5号明細書(施工P-03)　　積算単位:m　　標準単価:

管（函）渠型側溝

作業区分:据付、内径又は内空幅(mm):300mmを超え400mm以下、基礎砕石の有無:無し

	名称／規格	単位	構成比	単価(東京)	単価	摘要
機械K			1.16			
K1	ﾊﾞｯｸﾎｳ(ｸﾛｰﾗ､標準､ｸﾚｰﾝ機能付き)賃料／山積0.28m3(平積0.2m3)1.7t吊(排出ｶﾞｽ対策型含む)	日	1.04			
K2						
K3						
K4						
K5						
労務R			19.79			
R1	普通作業員	人	7.05			
R2	土木一般世話役	人	4.87			
R3	運転手(特殊)	人	3.50			
R4	特殊作業員	人	2.25			
R5						
材料Z			79.05			
Z1	円形側溝／縦断用 内径350mm T-25	m	78.45			
Z2	軽 油／ﾊﾟﾄﾛｰﾙ給油	L	0.54			
Z3						
Z4						
Z5						
市場S						

$$P' = \times \left\{ \left(\frac{1.04}{100} \times \frac{1.16}{1.04} \right) \times \left(\frac{7.05}{100} \times \frac{4.87}{100} \times \frac{3.50}{100} \times \frac{2.25}{100} \right) \times \frac{19.79}{7.05+4.87+3.50+2.25} + \left(\frac{78.45}{100} \times \frac{0.54}{100} \right) \times \frac{79.05}{78.45+0.54} + \frac{100-1.16-19.79-79.05}{100} \right\} =$$

B-　6号　　10基当たり　　明細書

都市型側溝管理桝設置工

都市型側溝管理桝（2）350用

名　　称	規　　格	単　位	数　　量	単　　価	金　　額	摘　　要
コンクリート	構造物種別:無筋・鉄筋構造物 打設工法:ﾊﾞｯｸﾎｳ(ｸﾚｰﾝ機能付)打設 ｺﾝｸﾘｰﾄ規格:18-8-25(20)(高炉)	m3	0.52			施工P-01
	養生工の種類:一般養生					
型枠	型枠の種類:一般型枠 構造物の種類:均しｺﾝｸﾘｰﾄ	㎡	2			施工P-02
プレキャスト集水桝	作業区分:据付 製品質量(kg/基):200kgを超え400kg以下 基礎砕石の有無:無し	基	10			施工P-03
都市型側溝用集水桝（Gr付・普通目50）UGFS-350	420*770*1000	組	10			
コンクリート	インバート	m3	0.3			施工P-04
	構造物種別:小型構造物 打設工法:人力打設 ｺﾝｸﾘｰﾄ規格:18-8-25(20)(高炉)					
	養生工の種類:一般養生 現場内小運搬の有無:無し					
計						
1基当たり						

B-　6号明細書(施工P-01)　　積算単位:m3　　標準単価:

コンクリート

構造物種別:無筋・鉄筋構造物、打設工法:ﾊﾞｯｸﾎｳ(ｸﾚｰﾝ機能付)打設、ｺﾝｸﾘｰﾄ規格:18-8-25(20)(高炉)、養生工の種類:一般養生

	名称／規格	単位	構成比	単価(東京)	単価	摘要
機械K			3.79			
K1	ﾊﾞｯｸﾎｳ(ｸﾛｰﾗ､標準､ｸﾚｰﾝ機能付き)賃料／山積0.8m3(平積0.6m3)2.9t吊(排出ｶﾞｽ対策型含む)	日	3.58			
K2						
K3						
K4						
K5						
労務R			35.68			
R1	特殊作業員	人	10.28			
R2	普通作業員	人	9.55			
R3	土木一般世話役	人	7.10			
R4	運転手(特殊)	人	6.64			
R5						
材料Z			60.53			
Z1	生ｺﾝｸﾘｰﾄ(高炉ｾﾒﾝﾄ)／18-8-25(20),W/C指定無し	m3	58.70			
Z2	軽　油／ﾊﾟﾄﾛｰﾙ給油	L	1.73			
Z3						
Z4						
Z5						
市場S						

$$P' = \times \left\{ \left(\frac{3.58}{100} \times \frac{3.79}{3.58} \right) + \left(\frac{10.28}{100} \times + \frac{9.55}{100} \times + \frac{7.10}{100} \times + \frac{6.64}{100} \times \right) \times \frac{35.68}{10.28+9.55+7.10+6.64} + \left(\frac{58.70}{100} \times + \frac{1.73}{100} \times \right) \times \frac{60.53}{58.70+1.73} + \frac{100-3.79-35.68-60.53}{100} \right\} =$$

B-　6号明細書(施工P-02)　　積算単位:㎡　　標準単価:

型枠

型枠の種類:一般型枠、構造物の種類:均しｺﾝｸﾘｰﾄ

	名称／規格	単位	構成比	単価(東京)	単価	摘要
機械K						
K１						
K２						
K３						
K４						
K５						
労務R			100.00			
R１	型わく工	人	58.35			
R２	普通作業員	人	20.27			
R３	土木一般世話役	人	6.13			
R４						
R５						
材料Z						
Z１						
Z２						
Z３						
Z４						
Z５						
市場S						

$$P' = \times \left\{ + \left(\frac{58.35}{100} \times \text{----------} + \frac{20.27}{100} \times \text{----------} + \frac{6.13}{100} \times \text{----------} \right) \times \frac{100}{58.35+20.27+6.13} + + \frac{100-100}{100} \right\} =$$

B-　6号明細書(施工P-03)　　積算単位:基　　標準単価:

プレキャスト集水桝

作業区分:据付、製品質量(kg/基):200kgを超え400kg以下、基礎砕石の有無:無し

	名称／規格	単位	構成比	単価(東京)	単価	摘要
機械K			12.80			
K1	ﾊﾞｯｸﾎｳ(ｸﾛｰﾗ､標準､ｸﾚｰﾝ機能付き)賃料／山積0.28m3(平積0.2m3)1.7t吊(排出ｶﾞｽ対策型含む)	日	12.08			
K2						
K3						
K4						
K5						
労務R			84.50			
R1	運転手(特殊)	人	44.01			
R2	普通作業員	人	18.96			
R3	土木一般世話役	人	11.46			
R4	特殊作業員	人	5.29			
R5						
材料Z			2.70			
Z1	軽　油／ﾊﾟﾄﾛｰﾙ給油	L	2.55			
Z2						
Z3						
Z4						
Z5						
市場S						

$$P' = \times \left\{ \left(\frac{12.08}{100} \times \frac{12.80}{12.08} \right) + \left(\frac{44.01}{100} + \frac{18.96}{100} + \frac{11.46}{100} + \frac{5.29}{100} \right) \times \frac{84.50}{44.01+18.96+11.46+5.29} + \left(\frac{2.55}{100} \times \frac{2.70}{2.55} \right) + \frac{100-12.80-84.50-2.70}{100} \right\} =$$

B-　6号明細書(施工P-04)　　積算単位:m3　　標準単価:

コンクリート／インバート

構造物種別:小型構造物、打設工法:人力打設、ｺﾝｸﾘｰﾄ規格:18-8-25(20)(高炉)、養生工の種類:一般養生、現場内小運搬の有無:無し

	名　称　／　規　格	単位	構成比	単価(東京)	単　価	摘　要
機械K						
K１						
K２						
K３						
K４						
K５						
労務R			42.01			
R１	普通作業員	人	22.75			
R２	土木一般世話役	人	9.31			
R３	特殊作業員	人	7.89			
R４						
R５						
材料Z			57.99			
Z１	生ｺﾝｸﾘｰﾄ(高炉ｾﾒﾝﾄ)／18-8-25(20),W/C指定無し	m3	57.99			
Z２						
Z３						
Z４						
Z５						
市場S						

$$P' = \times \left\{ \left(\frac{22.75}{100} \times \text{----------} + \frac{9.31}{100} \times \text{----------} + \frac{7.89}{100} \times \text{----------} \right) \times \frac{42.01}{22.75+9.31+7.89} + \left(\frac{57.99}{100} \times \text{----------} \right) \times \frac{57.99}{57.99} + \frac{100-42.01-57.99}{100} \right\} =$$

B-　7号　　10基当たり　　明細書

都市型側溝管理桝設置工

都市型側溝管理桝（3）300用

名　　称	規　　格	単　位	数　　量	単　　価	金　　額	摘　　要
コンクリート	構造物種別:無筋・鉄筋構造物 打設工法:ﾊﾞｯｸﾎｳ(ｸﾚｰﾝ機能付)打設 ｺﾝｸﾘｰﾄ規格:18-8-25(20)(高炉)	m3	0.46			施工P-01
	養生工の種類:一般養生					
型枠	型枠の種類:一般型枠 構造物の種類:均しｺﾝｸﾘｰﾄ	㎡	2			施工P-02
プレキャスト集水桝	作業区分:据付 製品質量(kg/基):200kgを超え400kg以下 基礎砕石の有無:無し	基	10			施工P-03
都市型側溝(Gr付・普通目)UGFS-300	360*495*1000	組	10			
コンクリート	構造物種別:小型構造物 打設工法:人力打設 ｺﾝｸﾘｰﾄ規格:18-8-25(20)(高炉)	m3	0.25			施工P-04
	養生工の種類:一般養生 現場内小運搬の有無:無し					
計						
１基当たり						

B-　7号明細書(施工P-01)　　積算単位:m3　　標準単価:

コンクリート

構造物種別:無筋・鉄筋構造物、打設工法:ﾊﾞｯｸﾎｳ(ｸﾚｰﾝ機能付)打設、ｺﾝｸﾘｰﾄ規格:18-8-25(20)(高炉)、養生工の種類:一般養生

	名称／規格	単位	構成比	単価(東京)	単価	摘要
機械K			3.79			
K1	ﾊﾞｯｸﾎｳ(ｸﾛｰﾗ､標準､ｸﾚｰﾝ機能付き)賃料／山積0.8m3(平積0.6m3)2.9t吊(排出ｶﾞｽ対策型含む)	日	3.58			
K2						
K3						
K4						
K5						
労務R			35.68			
R1	特殊作業員	人	10.28			
R2	普通作業員	人	9.55			
R3	土木一般世話役	人	7.10			
R4	運転手(特殊)	人	6.64			
R5						
材料Z			60.53			
Z1	生ｺﾝｸﾘｰﾄ(高炉ｾﾒﾝﾄ)／18-8-25(20),W/C指定無し	m3	58.70			
Z2	軽　油／ﾊﾟﾄﾛｰﾙ給油	L	1.73			
Z3						
Z4						
Z5						
市場S						

$$P' = \times \left\{ \left(\frac{3.58}{100} \times \frac{3.79}{3.58} \right) + \left(\frac{10.28}{100} \times + \frac{9.55}{100} \times + \frac{7.10}{100} \times + \frac{6.64}{100} \times \right) \times \frac{35.68}{10.28+9.55+7.10+6.64} + \left(\frac{58.70}{100} \times + \frac{1.73}{100} \times \right) \times \frac{60.53}{58.70+1.73} + \frac{100-3.79-35.68-60.53}{100} \right\} =$$

B-　7号明細書(施工P-02)　　積算単位:㎡　　標準単価:

型枠

型枠の種類:一般型枠、構造物の種類:均しｺﾝｸﾘｰﾄ

	名称／規格	単位	構成比	単価(東京)	単価	摘要
機械K						
K１						
K２						
K３						
K４						
K５						
労務R			100.00			
R１	型わく工	人	58.35			
R２	普通作業員	人	20.27			
R３	土木一般世話役	人	6.13			
R４						
R５						
材料Z						
Z１						
Z２						
Z３						
Z４						
Z５						
市場S						

$$P' = \times \left\{ + \left(\frac{58.35}{100} \times \text{----------} + \frac{20.27}{100} \times \text{----------} + \frac{6.13}{100} \times \text{----------} \right) \times \frac{100}{58.35+20.27+6.13} + \right.$$

$$\left. + \frac{100-100}{100} \right\} =$$

B-　7号明細書(施工P-03)　　積算単位:基　　標準単価:

プレキャスト集水桝

作業区分:据付、製品質量(kg/基):200kgを超え400kg以下、基礎砕石の有無:無し

	名称／規格	単位	構成比	単価(東京)	単価	摘要
機械K			12.80			
K1	ﾊﾞｯｸﾎｳ(ｸﾛｰﾗ､標準､ｸﾚｰﾝ機能付き)賃料／山積0.28m3(平積0.2m3)1.7t吊(排出ｶﾞｽ対策型含む)	日	12.08			
K2						
K3						
K4						
K5						
労務R			84.50			
R1	運転手(特殊)	人	44.01			
R2	普通作業員	人	18.96			
R3	土木一般世話役	人	11.46			
R4	特殊作業員	人	5.29			
R5						
材料Z			2.70			
Z1	軽　油／ﾊﾟﾄﾛｰﾙ給油	L	2.55			
Z2						
Z3						
Z4						
Z5						
市場S						

$$P' = \times \left\{ \left(\frac{12.08}{100} \times \frac{12.80}{12.08} \right) + \left(\frac{44.01}{100} + \frac{18.96}{100} + \frac{11.46}{100} + \frac{5.29}{100} \right) \times \frac{84.50}{44.01+18.96+11.46+5.29} + \left(\frac{2.55}{100} \times \frac{2.70}{2.55} \right) + \frac{100-12.80-84.50-2.70}{100} \right\} =$$

B-　7号明細書(施工P-04)　　積算単位:m3　　標準単価:

コンクリート

構造物種別:小型構造物、打設工法:人力打設、ｺﾝｸﾘｰﾄ規格:18-8-25(20)(高炉)、養生工の種類:一般養生、現場内小運搬の有無:無し

	名　称　／　規　格	単位	構成比	単価(東京)	単　価	摘　要
機械K						
K１						
K２						
K３						
K４						
K５						
労務R			42.01			
R１	普通作業員	人	22.75			
R２	土木一般世話役	人	9.31			
R３	特殊作業員	人	7.89			
R４						
R５						
材料Z			57.99			
Z１	生ｺﾝｸﾘｰﾄ(高炉ｾﾒﾝﾄ)／18-8-25(20),W/C指定無し	m3	57.99			
Z２						
Z３						
Z４						
Z５						
市場S						

$$P' = \times \left\{ \left(\frac{22.75}{100} \times \text{----------} + \frac{9.31}{100} \times \text{----------} + \frac{7.89}{100} \times \text{----------} \right) \times \frac{42.01}{22.75+9.31+7.89} + \left(\frac{57.99}{100} \times \text{----------} \right) \times \frac{57.99}{57.99} + \frac{100-42.01-57.99}{100} \right\} =$$

B-　8号　　10m当たり　　明細書

L型側溝設置工

L型側溝（1）曲

名　　称	規　　格	単　位	数　　量	単　　価	金　　額	摘　　要
コンクリート	構造物種別:小型構造物 打設工法:人力打設 ｺﾝｸﾘｰﾄ規格:18-8-25(20)(高炉)	m3	0.93			施工P-01
	養生工の種類:一般養生 現場内小運搬の有無:無し					
型枠	型枠の種類:一般型枠 構造物の種類:小型構造物	㎡	2.3			施工P-02
歩車道境界ブロック	作業区分:設置 ﾌﾞﾛｯｸ規格:各種(m換算、600mm以下､50kg未満) 基礎砕石規格:無し	m	10			施工P-03
	均し基礎ｺﾝｸﾘｰﾄ規格:無し					
ｾｲﾌﾃｨﾌﾞﾛｯｸ	Rﾌﾞﾛｯｸ	個	16.5			
計						
１ｍ当たり						

B-　8号明細書(施工P-01)　　積算単位:m3　　標準単価:

コンクリート

構造物種別:小型構造物、打設工法:人力打設、ｺﾝｸﾘｰﾄ規格:18-8-25(20)(高炉)、養生工の種類:一般養生、現場内小運搬の有無:無し

	名　称　／　規　格	単位	構成比	単価(東京)	単　価	摘　要
機械K						
K１						
K２						
K３						
K４						
K５						
労務R			42.01			
R１	普通作業員	人	22.75			
R２	土木一般世話役	人	9.31			
R３	特殊作業員	人	7.89			
R４						
R５						
材料Z			57.99			
Z１	生ｺﾝｸﾘｰﾄ(高炉ｾﾒﾝﾄ)／18-8-25(20),W/C指定無し	m3	57.99			
Z２						
Z３						
Z４						
Z５						
市場S						

$$P' = \times \left\{ \left(\frac{22.75}{100} \times \text{----------} + \frac{9.31}{100} \times \text{----------} + \frac{7.89}{100} \times \text{----------} \right) \times \frac{42.01}{22.75+9.31+7.89} \right.$$

$$+ \left(\frac{57.99}{100} \times \text{----------} \right) \times \frac{57.99}{57.99}$$

$$\left. + \frac{100-42.01-57.99}{100} \right\} =$$

B-　8号明細書(施工P-02)　　積算単位:㎡　　標準単価:

型枠

型枠の種類:一般型枠、構造物の種類:小型構造物

	名称／規格	単位	構成比	単価(東京)	単価	摘要
機械K						
K１						
K２						
K３						
K４						
K５						
労務R			100.00			
R１	型わく工	人	43.77			
R２	普通作業員	人	31.27			
R３	土木一般世話役	人	11.92			
R４						
R５						
材料Z						
Z１						
Z２						
Z３						
Z４						
Z５						
市場S						

$$P' = \times \left\{ \left(\frac{43.77}{100} \times \text{----------} + \frac{31.27}{100} \times \text{----------} + \frac{11.92}{100} \times \text{----------} \right) \times \frac{100}{43.77+31.27+11.92} + \right.$$

$$\left. + \frac{100-100}{100} \right\} =$$

B-　8号明細書(施工P-03)　　積算単位:m　　標準単価:

歩車道境界ブロック

作業区分:設置、ﾌﾞﾛｯｸ規格:各種(m換算、600mm以下､50kg未満)、基礎砕石規格:無し、均し基礎ｺﾝｸﾘｰﾄ規格:無し

	名称／規格	単位	構成比	単価(東京)	単価	摘要
機械K						
K１						
K２						
K３						
K４						
K５						
労務R			66.25			
R１	普通作業員	人	28.92			
R２	土木一般世話役	人	17.46			
R３	特殊作業員	人	16.13			
R４						
R５						
材料Z			33.75			
Z１	歩車道境界ﾌﾞﾛｯｸ／(m単価)片面 150/170×200×600(A)	m	33.75			
Z２						
Z３						
Z４						
Z５						
市場S						

$$P' = \times \left\{ \left(\frac{28.92}{100} \times \text{----------} + \frac{17.46}{100} \times \text{----------} + \frac{16.13}{100} \times \text{----------} \right) \times \frac{66.25}{28.92+17.46+16.13} + \left(\frac{33.75}{100} \times \text{----------} \right) \times \frac{33.75}{33.75} + \frac{100-66.25-33.75}{100} \right\} =$$

B-　9号　　10m当たり　　明細書

L型側溝設置工

L型側溝（1）直

名　　称	規　　格	単　位	数　　量	単　　価	金　　額	摘　　要
コンクリート	構造物種別:小型構造物 打設工法:人力打設 ｺﾝｸﾘｰﾄ規格:18-8-25(20)(高炉)	m3	0.93			施工P-01
	養生工の種類:一般養生 現場内小運搬の有無:無し					
型枠	型枠の種類:一般型枠 構造物の種類:小型構造物	㎡	2.3			施工P-02
歩車道境界ブロック	作業区分:設置 ﾌﾞﾛｯｸ規格:各種(m換算、600mm以下､50kg未満) 基礎砕石規格:無し	m	10			施工P-03
	均し基礎ｺﾝｸﾘｰﾄ規格:無し					
ｾｲﾌﾃｨﾌﾞﾛｯｸ	直ﾌﾞﾛｯｸ	個	16.5			
計						
１ｍ当たり						

B-　9号明細書(施工P-01)　　積算単位:m3　　標準単価:

コンクリート

構造物種別:小型構造物、打設工法:人力打設、ｺﾝｸﾘｰﾄ規格:18-8-25(20)(高炉)、養生工の種類:一般養生、現場内小運搬の有無:無し

	名　称　／　規　格	単位	構成比	単価(東京)	単　価	摘　要
機械K						
K１						
K２						
K３						
K４						
K５						
労務R			42.01			
R１	普通作業員	人	22.75			
R２	土木一般世話役	人	9.31			
R３	特殊作業員	人	7.89			
R４						
R５						
材料Z			57.99			
Z１	生ｺﾝｸﾘｰﾄ(高炉ｾﾒﾝﾄ)／18-8-25(20),W/C指定無し	m3	57.99			
Z２						
Z３						
Z４						
Z５						
市場S						

$$P' = \times \left\{ \left(\frac{22.75}{100} \times \text{----------} + \frac{9.31}{100} \times \text{----------} + \frac{7.89}{100} \times \text{----------} \right) \times \frac{42.01}{22.75+9.31+7.89} \right.$$

$$+ \left(\frac{57.99}{100} \times \text{----------} \right) \times \frac{57.99}{57.99}$$

$$\left. + \frac{100-42.01-57.99}{100} \right\} =$$

B-　9号明細書(施工P-02)　　積算単位:㎡　　標準単価:

型枠

型枠の種類:一般型枠、構造物の種類:小型構造物

	名称／規格	単位	構成比	単価(東京)	単価	摘要
機械K						
K１						
K２						
K３						
K４						
K５						
労務R			100.00			
R１	型わく工	人	43.77			
R２	普通作業員	人	31.27			
R３	土木一般世話役	人	11.92			
R４						
R５						
材料Z						
Z１						
Z２						
Z３						
Z４						
Z５						
市場S						

$$P' = \times \left\{ + \left(\frac{43.77}{100} \times \text{----------} + \frac{31.27}{100} \times \text{----------} + \frac{11.92}{100} \times \text{----------} \right) \times \frac{100}{43.77+31.27+11.92} + + \frac{100-100}{100} \right\} =$$

B-　9号明細書(施工P-03)　　積算単位:m　　標準単価:

歩車道境界ブロック

作業区分:設置、ﾌﾞﾛｯｸ規格:各種(m換算、600mm以下､50kg未満)、基礎砕石規格:無し、均し基礎ｺﾝｸﾘｰﾄ規格:無し

	名称／規格	単位	構成比	単価(東京)	単価	摘要
機械K						
K１						
K２						
K３						
K４						
K５						
労務R			66.25			
R１	普通作業員	人	28.92			
R２	土木一般世話役	人	17.46			
R３	特殊作業員	人	16.13			
R４						
R５						
材料Z			33.75			
Z１	歩車道境界ﾌﾞﾛｯｸ／(m単価)片面 150/170×200×600(A)	m	33.75			
Z２						
Z３						
Z４						
Z５						
市場S						

$$P' = \times \left\{ \left(\frac{28.92}{100} \times \text{----------} + \frac{17.46}{100} \times \text{----------} + \frac{16.13}{100} \times \text{----------} \right) \times \frac{66.25}{28.92+17.46+16.13} + \left(\frac{33.75}{100} \times \text{----------} \right) \times \frac{33.75}{33.75} + \frac{100-66.25-33.75}{100} \right\} =$$

B- 10号　　10m当たり　　明細書

L型側溝設置工

L型側溝 (2) 曲

名　　称	規　　格	単 位	数　　量	単　　価	金　　額	摘　　要
コンクリート	構造物種別:小型構造物 打設工法:人力打設 ｺﾝｸﾘｰﾄ規格:18-8-25(20)(高炉)	m3	0.93			施工P-01
	養生工の種類:一般養生 現場内小運搬の有無:無し					
型枠	型枠の種類:一般型枠 構造物の種類:小型構造物	㎡	2.3			施工P-02
歩車道境界ブロック	作業区分:設置 ﾌﾞﾛｯｸ規格:各種(m換算、600mm以下､50kg未満) 基礎砕石規格:無し	m	10			施工P-03
	均し基礎ｺﾝｸﾘｰﾄ規格:無し					
ﾌﾗｯﾄﾌﾞﾛｯｸ R物(m当たり,18ｋｇ/個)	200/205*50/70*600	個	16.5			
計						
１ｍ当たり						

B- 10号明細書(施工P-01)　　積算単位:m3　　標準単価:

コンクリート

構造物種別:小型構造物、打設工法:人力打設、ｺﾝｸﾘｰﾄ規格:18-8-25(20)(高炉)、養生工の種類:一般養生、現場内小運搬の有無:無し

	名称／規格	単位	構成比	単価(東京)	単価	摘要
機械K						
K1						
K2						
K3						
K4						
K5						
労務R			42.01			
R1	普通作業員	人	22.75			
R2	土木一般世話役	人	9.31			
R3	特殊作業員	人	7.89			
R4						
R5						
材料Z			57.99			
Z1	生ｺﾝｸﾘｰﾄ(高炉ｾﾒﾝﾄ)／18-8-25(20),W/C指定無し	m3	57.99			
Z2						
Z3						
Z4						
Z5						
市場S						

$$P' = \times \left\{ + \left(\frac{22.75}{100} \times \text{----------} + \frac{9.31}{100} \times \text{----------} + \frac{7.89}{100} \times \text{----------} \right) \times \frac{42.01}{22.75+9.31+7.89} + \left(\frac{57.99}{100} \times \text{----------} \right) \times \frac{57.99}{57.99} + \frac{100-42.01-57.99}{100} \right\} =$$

B- 10号明細書(施工P-02)　　積算単位:㎡　　標準単価:

型枠

型枠の種類:一般型枠、構造物の種類:小型構造物

	名称／規格	単位	構成比	単価(東京)	単価	摘要
機械K						
K１						
K２						
K３						
K４						
K５						
労務R			100.00			
R１	型わく工	人	43.77			
R２	普通作業員	人	31.27			
R３	土木一般世話役	人	11.92			
R４						
R５						
材料Z						
Z１						
Z２						
Z３						
Z４						
Z５						
市場S						

$$P' = \times \left\{ \left(\frac{43.77}{100} \times \text{----------} + \frac{31.27}{100} \times \text{----------} + \frac{11.92}{100} \times \text{----------} \right) \times \frac{100}{43.77+31.27+11.92} + \right.$$

$$\left. + \frac{100-100}{100} \right\} =$$

B- 10号明細書(施工P-03)　　積算単位:m　　標準単価:

歩車道境界ブロック

作業区分:設置、ﾌﾞﾛｯｸ規格:各種(m換算、600mm以下､50kg未満)、基礎砕石規格:無し、均し基礎ｺﾝｸﾘｰﾄ規格:無し

	名称／規格	単位	構成比	単価(東京)	単価	摘要
機械K						
K1						
K2						
K3						
K4						
K5						
労務R			66.25			
R1	普通作業員	人	28.92			
R2	土木一般世話役	人	17.46			
R3	特殊作業員	人	16.13			
R4						
R5						
材料Z			33.75			
Z1	歩車道境界ﾌﾞﾛｯｸ／(m単価)片面 150/170×200×600(A)	m	33.75			
Z2						
Z3						
Z4						
Z5						
市場S						

$$P' = \times \left\{ + \left(\frac{28.92}{100} \times \text{----------} + \frac{17.46}{100} \times \text{----------} + \frac{16.13}{100} \times \text{----------} \right) \times \frac{66.25}{28.92+17.46+16.13} + \left(\frac{33.75}{100} \times \text{----------} \right) \times \frac{33.75}{33.75} + \frac{100-66.25-33.75}{100} \right\} =$$

B- 11号　　10m当たり　　明細書

L型側溝設置工

L型側溝 (2) 直

名　　称	規　　格	単 位	数　　量	単　　価	金　　額	摘　　要
コンクリート	構造物種別:小型構造物 打設工法:人力打設 ｺﾝｸﾘｰﾄ規格:18-8-25(20)(高炉)	m3	0.93			施工P-01
	養生工の種類:一般養生 現場内小運搬の有無:無し					
型枠	型枠の種類:一般型枠 構造物の種類:小型構造物	㎡	2.3			施工P-02
歩車道境界ブロック	作業区分:設置 ﾌﾞﾛｯｸ規格:各種(m換算、600mm以下､50kg未満) 基礎砕石規格:無し	m	10			施工P-03
	均し基礎ｺﾝｸﾘｰﾄ規格:無し					
ﾌﾗｯﾄﾌﾞﾛｯｸ 直(m当たり,18ｋｇ/個)	200/205*50/70*600	個	16.5			
計						
１ｍ当たり						

B- 11号明細書(施工P-01)　　積算単位:m3　　標準単価:

コンクリート

構造物種別:小型構造物、打設工法:人力打設、ｺﾝｸﾘｰﾄ規格:18-8-25(20)(高炉)、養生工の種類:一般養生、現場内小運搬の有無:無し

	名　　称　／　規　　格	単位	構成比	単価(東京)	単　価	摘　　要
機械K						
K１						
K２						
K３						
K４						
K５						
労務R			42.01			
R１	普通作業員	人	22.75			
R２	土木一般世話役	人	9.31			
R３	特殊作業員	人	7.89			
R４						
R５						
材料Z			57.99			
Z１	生ｺﾝｸﾘｰﾄ(高炉ｾﾒﾝﾄ)／18-8-25(20),W/C指定無し	m3	57.99			
Z２						
Z３						
Z４						
Z５						
市場S						

$$P' = \times \left\{ \left(\frac{22.75}{100} \times \text{----------} + \frac{9.31}{100} \times \text{----------} + \frac{7.89}{100} \times \text{----------} \right) \times \frac{42.01}{22.75+9.31+7.89} \right.$$

$$+ \left(\frac{57.99}{100} \times \text{----------} \right) \times \frac{57.99}{57.99}$$

$$\left. + \frac{100-42.01-57.99}{100} \right\} =$$

B- 11号明細書(施工P-02)　　積算単位:㎡　　標準単価:

型枠

型枠の種類:一般型枠、構造物の種類:小型構造物

	名称／規格	単位	構成比	単価(東京)	単価	摘要
機械K						
K１						
K２						
K３						
K４						
K５						
労務R			100.00			
R１	型わく工	人	43.77			
R２	普通作業員	人	31.27			
R３	土木一般世話役	人	11.92			
R４						
R５						
材料Z						
Z１						
Z２						
Z３						
Z４						
Z５						
市場S						

$$P' = \times \left\{ + \left(\frac{43.77}{100} \times \text{----------} + \frac{31.27}{100} \times \text{----------} + \frac{11.92}{100} \times \text{----------} \right) \times \frac{100}{43.77+31.27+11.92} + + \frac{100-100}{100} \right\} =$$

B- 11号明細書(施工P-03)　　積算単位:m　　標準単価:

歩車道境界ブロック

作業区分:設置、ﾌﾞﾛｯｸ規格:各種(m換算、600mm以下､50kg未満)、基礎砕石規格:無し、均し基礎ｺﾝｸﾘｰﾄ規格:無し

	名称／規格	単位	構成比	単価(東京)	単価	摘要
機械K						
K1						
K2						
K3						
K4						
K5						
労務R			66.25			
R1	普通作業員	人	28.92			
R2	土木一般世話役	人	17.46			
R3	特殊作業員	人	16.13			
R4						
R5						
材料Z			33.75			
Z1	歩車道境界ﾌﾞﾛｯｸ／(m単価)片面 150/170×200×600(A)	m	33.75			
Z2						
Z3						
Z4						
Z5						
市場S						

$$P' = \times \left\{ + \left(\frac{28.92}{100} \times \text{----------} + \frac{17.46}{100} \times \text{----------} + \frac{16.13}{100} \times \text{----------} \right) \times \frac{66.25}{28.92+17.46+16.13} + \left(\frac{33.75}{100} \times \text{----------} \right) \times \frac{33.75}{33.75} + \frac{100-66.25-33.75}{100} \right\} =$$

B- 12号　　10箇所当たり　　明細書

L型側溝設置工

L型側溝 (3)

名　　称	規　　格	単 位	数　　量	単　　価	金　　額	摘　　要
コンクリート	構造物種別:小型構造物 打設工法:人力打設 ｺﾝｸﾘｰﾄ規格:18-8-25(20)(高炉)	m3	0.69			施工P-01
	養生工の種類:一般養生 現場内小運搬の有無:無し					
型枠	型枠の種類:一般型枠 構造物の種類:小型構造物	㎡	1.86			施工P-02
歩車道境界ブロック	作業区分:設置 ﾌﾞﾛｯｸ規格:各種(m換算、600mm以下､50kg未満) 基礎砕石規格:無し	m	6			施工P-03
	均し基礎ｺﾝｸﾘｰﾄ規格:無し					
歩車道境界ﾌﾞﾛｯｸB 斜形 段差用	1段斜7cm	個	10			
計						
1箇所当たり						

B- 12号明細書(施工P-01)　　積算単位:m3　　標準単価:

コンクリート

構造物種別:小型構造物、打設工法:人力打設、ｺﾝｸﾘｰﾄ規格:18-8-25(20)(高炉)、養生工の種類:一般養生、現場内小運搬の有無:無し

	名称／規格	単位	構成比	単価(東京)	単価	摘要
機械K						
K1						
K2						
K3						
K4						
K5						
労務R			42.01			
R1	普通作業員	人	22.75			
R2	土木一般世話役	人	9.31			
R3	特殊作業員	人	7.89			
R4						
R5						
材料Z			57.99			
Z1	生ｺﾝｸﾘｰﾄ(高炉ｾﾒﾝﾄ)／18-8-25(20),W/C指定無し	m3	57.99			
Z2						
Z3						
Z4						
Z5						
市場S						

$$P' = \times \left\{ + \left(\frac{22.75}{100} \times \text{----------} + \frac{9.31}{100} \times \text{----------} + \frac{7.89}{100} \times \text{----------} \right) \times \frac{42.01}{22.75+9.31+7.89} + \left(\frac{57.99}{100} \times \text{----------} \right) \times \frac{57.99}{57.99} + \frac{100-42.01-57.99}{100} \right\} =$$

B- 12号明細書(施工P-02)　　積算単位:㎡　　標準単価:

型枠

型枠の種類:一般型枠、構造物の種類:小型構造物

	名称／規格	単位	構成比	単価(東京)	単価	摘要
機械K						
K１						
K２						
K３						
K４						
K５						
労務R			100.00			
R１	型わく工	人	43.77			
R２	普通作業員	人	31.27			
R３	土木一般世話役	人	11.92			
R４						
R５						
材料Z						
Z１						
Z２						
Z３						
Z４						
Z５						
市場S						

$$P' = \times \left\{ \left(\frac{43.77}{100} \times \text{----------} + \frac{31.27}{100} \times \text{----------} + \frac{11.92}{100} \times \text{----------} \right) \times \frac{100}{43.77+31.27+11.92} + \right.$$

$$\left. + \frac{100-100}{100} \right\} =$$

B- 12号明細書(施工P-03)　　積算単位:m　　標準単価:

歩車道境界ブロック

作業区分:設置、ﾌﾞﾛｯｸ規格:各種(m換算、600mm以下､50kg未満)、基礎砕石規格:無し、均し基礎ｺﾝｸﾘｰﾄ規格:無し

	名称／規格	単位	構成比	単価(東京)	単価	摘要
機械K						
K1						
K2						
K3						
K4						
K5						
労務R			66.25			
R1	普通作業員	人	28.92			
R2	土木一般世話役	人	17.46			
R3	特殊作業員	人	16.13			
R4						
R5						
材料Z			33.75			
Z1	歩車道境界ﾌﾞﾛｯｸ／(m単価)片面 150/170×200×600(A)	m	33.75			
Z2						
Z3						
Z4						
Z5						
市場S						

$$P' = \times \left\{ + \left(\frac{28.92}{100} \times \text{----------} + \frac{17.46}{100} \times \text{----------} + \frac{16.13}{100} \times \text{----------} \right) \times \frac{66.25}{28.92+17.46+16.13} + \left(\frac{33.75}{100} \times \text{----------} \right) \times \frac{33.75}{33.75} + \frac{100-66.25-33.75}{100} \right\} =$$

B- 13号　　10m当たり　　明細書

横断暗渠設置工

Φ300mm

名　　称	規　　格	単 位	数　　量	単　　価	金　　額	摘　　要
コンクリート	構造物種別:小型構造物 打設工法:ﾊﾞｯｸﾎｳ(ｸﾚｰﾝ機能付)打設 ｺﾝｸﾘｰﾄ規格:18-8-25(20)(高炉)	m3	0.46			施工P-01
	養生工の種類:一般養生					
型枠	型枠の種類:一般型枠 構造物の種類:小型構造物	㎡	2			施工P-02
鉄筋コンクリート台付管	作業区分:据付 管径:300mm(200～300mm)	m	10			施工P-03
遠心ﾎﾞｯｸｽｶﾙﾊﾞｰﾄ(CSB) Ⅰ型	300*2400	本	4.16			
基礎砕石	砕石の厚さ:7.5cmを超え12.5cm以下	㎡	5.6			施工P-04
モルタル練		m3	0.04			施工P-05
計						
１ｍ当たり						

B- 13号明細書(施工P-01)　　積算単位:m3　　標準単価:

コンクリート

構造物種別:小型構造物、打設工法:ﾊﾞｯｸﾎｳ(ｸﾚｰﾝ機能付)打設、ｺﾝｸﾘｰﾄ規格:18-8-25(20)(高炉)、養生工の種類:一般養生

名称／規格		単位	構成比	単価(東京)	単価	摘要
機械K			3.69			
K1	ﾊﾞｯｸﾎｳ(ｸﾛｰﾗ､標準､ｸﾚｰﾝ機能付き)賃料／山積0.8m3(平積0.6m3)2.9t吊(排出ｶﾞｽ対策型含む)	日	3.49			
K2						
K3						
K4						
K5						
労務R			37.88			
R1	普通作業員	人	11.17			
R2	特殊作業員	人	10.01			
R3	土木一般世話役	人	7.75			
R4	運転手(特殊)	人	6.47			
R5						
材料Z			58.43			
Z1	生ｺﾝｸﾘｰﾄ(高炉ｾﾒﾝﾄ)／18-8-25(20),W/C指定無し	m3	56.64			
Z2	軽 油／ﾊﾟﾄﾛｰﾙ給油	L	1.69			
Z3						
Z4						
Z5						
市場S						

$$P' = \times \left\{ \left(\frac{3.49}{100} \times \frac{3.69}{3.49} \right) + \left(\frac{11.17}{100} \times + \frac{10.01}{100} \times + \frac{7.75}{100} \times + \frac{6.47}{100} \times \right) \times \frac{37.88}{11.17+10.01+7.75+6.47} + \left(\frac{56.64}{100} \times + \frac{1.69}{100} \times \right) \times \frac{58.43}{56.64+1.69} + \frac{100-3.69-37.88-58.43}{100} \right\} =$$

B- 13号明細書(施工P-02)　　積算単位:㎡　　標準単価:

型枠

型枠の種類:一般型枠、構造物の種類:小型構造物

	名称／規格	単位	構成比	単価(東京)	単価	摘要
機械K						
K１						
K２						
K３						
K４						
K５						
労務R			100.00			
R１	型わく工	人	43.77			
R２	普通作業員	人	31.27			
R３	土木一般世話役	人	11.92			
R４						
R５						
材料Z						
Z１						
Z２						
Z３						
Z４						
Z５						
市場S						

$$P' = \times \left\{ \left(\frac{43.77}{100} \times \text{----------} + \frac{31.27}{100} \times \text{----------} + \frac{11.92}{100} \times \text{----------} \right) \times \frac{100}{43.77+31.27+11.92} + \right.$$

$$\left. + \frac{100-100}{100} \right\} =$$

B- 13号明細書(施工P-03)　　積算単位:m　　標準単価:

鉄筋コンクリート台付管

作業区分:据付、管径:300㎜(200～300㎜)

	名　　称　　／　　規　　格	単位	構成比	単価(東京)	単　価	摘　　要
機械K			5.95			
K１	ﾊﾞｯｸﾎｳ(ｸﾛｰﾗ型) ｸﾚｰﾝ機能付 排対型(1次基準)／山積0.45m3(平積0.35m3) 吊能力2.9t	供/日	4.84			
K２						
K３						
K４						
K５						
労務R			28.30			
R１	普通作業員	人	8.05			
R２	運転手(特殊)	人	7.84			
R３	土木一般世話役	人	4.87			
R４	特殊作業員	人	2.25			
R５						
材料Z			65.75			
Z１	鉄筋ｺﾝｸﾘｰﾄ台付管(ﾊﾞｲｺﾝ台付管)／管径300㎜×長さ2000㎜	m	63.26			
Z２	軽 油／ﾊﾟﾄﾛｰﾙ給油	L	2.03			
Z３						
Z４						
Z５						
市場S						

$$P' = \times \left\{ \left(\frac{4.84}{100} \times \text{---------} \right) \times \frac{5.95}{4.84} + \left(\frac{8.05}{100} \times \text{---------} + \frac{7.84}{100} \times \text{---------} + \frac{4.87}{100} \times \text{---------} + \frac{2.25}{100} \times \text{---------} \right) \times \frac{28.30}{8.05+7.84+4.87+2.25} + \left(\frac{63.26}{100} \times \text{---------} + \frac{2.03}{100} \times \text{---------} \right) \times \frac{65.75}{63.26+2.03} + \frac{100-5.95-28.30-65.75}{100} \right\} =$$

B- 13号明細書(施工P-04)　　積算単位:㎡　　標準単価:

基礎砕石

砕石の厚さ:7.5cmを超え12.5cm以下

	名称／規格	単位	構成比	単価(東京)	単価	摘要
機械K			5.58			
K1	ﾊﾞｯｸﾎｳ(ｸﾛｰﾗ､標準)賃料／山積0.8m3(平積0.6m3)(排出ｶﾞｽ対策型含む)	日	5.55			
K2						
K3						
K4						
K5						
労務R			77.45			
R1	普通作業員	人	37.13			
R2	特殊作業員	人	15.71			
R3	運転手(特殊)	人	14.81			
R4	土木一般世話役	人	9.27			
R5						
材料Z			16.97			
Z1	再生ｸﾗｯｼｬｰﾗﾝ／RC-40	m3	11.93			
Z2	軽 油／ﾊﾟﾄﾛｰﾙ給油	L	5.01			
Z3						
Z4						
Z5						
市場S						

$$P' = \times \left\{ \left(\frac{5.55}{100} \times \frac{5.58}{5.55} \right) \times \left(\frac{37.13}{100} \times \frac{77.45}{37.13+15.71+14.81+9.27} + \frac{15.71}{100} \times \frac{77.45}{37.13+15.71+14.81+9.27} + \frac{14.81}{100} \times \frac{77.45}{37.13+15.71+14.81+9.27} + \frac{9.27}{100} \times \frac{77.45}{37.13+15.71+14.81+9.27} \right) \times \frac{77.45}{37.13+15.71+14.81+9.27} + \left(\frac{11.93}{100} \times \frac{16.97}{11.93+5.01} + \frac{5.01}{100} \times \frac{16.97}{11.93+5.01} \right) \times \frac{16.97}{11.93+5.01} + \frac{100-5.58-77.45-16.97}{100} \right\} =$$

B- 13号明細書(施工P-05)　　積算単位:m3　　標準単価:

モルタル練

	名称／規格	単位	構成比	単価(東京)	単価	摘要
機械K						
K1						
K2						
K3						
K4						
K5						
労務R			83.30			
R1	普通作業員	人	55.43			
R2	土木一般世話役	人	27.71			
R3						
R4						
R5						
材料Z			16.70			
Z1	ｾﾒﾝﾄ(高炉B)／25kg袋入	t	11.28			
Z2	ｺﾝｸﾘｰﾄ用骨材　砂／洗い　細目	m3	5.42			
Z3						
Z4						
Z5						
市場S						

$$P' = \times \left\{ \left(\frac{55.43}{100} \times \text{----------} + \frac{27.71}{100} \times \text{----------} \right) \times \text{----------}\frac{83.30}{55.43+27.71} + \left(\frac{11.28}{100} \times \text{----------} + \frac{5.42}{100} \times \text{----------} \right) \times \text{----------}\frac{16.70}{11.28+5.42} + \text{------}\frac{100-83.30-16.70}{100} \right\} =$$

B- 14号　　10m当たり　　明細書

横断暗渠設置工

Φ500mm

名　　称	規　　格	単 位	数　　量	単　　価	金　　額	摘　　要
コンクリート	構造物種別:小型構造物 打設工法:ﾊﾞｯｸﾎｳ(ｸﾚｰﾝ機能付)打設 ｺﾝｸﾘｰﾄ規格:18-8-25(20)(高炉)	m3	0.71			施工P-01
	養生工の種類:一般養生					
型枠	型枠の種類:一般型枠 構造物の種類:小型構造物	㎡	2			施工P-02
鉄筋コンクリート台付管	作業区分:据付 管径:450mm(350～500mm)	m	10			施工P-03
遠心ﾎﾞｯｸｽｶﾙﾊﾞｰﾄ(CSB) Ⅰ型	500*2400	本	4.16			
基礎砕石	砕石の厚さ:7.5cmを超え12.5cm以下	㎡	8.1			施工P-04
モルタル練		m3	0.06			施工P-05
計						
１ｍ当たり						

B- 14号明細書(施工P-01)　　積算単位:m3　　標準単価:

コンクリート

構造物種別:小型構造物、打設工法:ﾊﾞｯｸﾎｳ(ｸﾚｰﾝ機能付)打設、ｺﾝｸﾘｰﾄ規格:18-8-25(20)(高炉)、養生工の種類:一般養生

	名称／規格	単位	構成比	単価(東京)	単価	摘要
機械K			3.69			
K1	ﾊﾞｯｸﾎｳ(ｸﾛｰﾗ､標準､ｸﾚｰﾝ機能付き)賃料／山積0.8m3(平積0.6m3)2.9t吊(排出ｶﾞｽ対策型含む)	日	3.49			
K2						
K3						
K4						
K5						
労務R			37.88			
R1	普通作業員	人	11.17			
R2	特殊作業員	人	10.01			
R3	土木一般世話役	人	7.75			
R4	運転手(特殊)	人	6.47			
R5						
材料Z			58.43			
Z1	生ｺﾝｸﾘｰﾄ(高炉ｾﾒﾝﾄ)／18-8-25(20),W/C指定無し	m3	56.64			
Z2	軽 油／ﾊﾟﾄﾛｰﾙ給油	L	1.69			
Z3						
Z4						
Z5						
市場S						

$$
\begin{aligned}
P' = & \times \left\{ \left(\frac{3.49}{100} \times \frac{\quad}{\quad} \right) \times \frac{3.69}{3.49} \right. \\
& + \left(\frac{11.17}{100} \times \frac{\quad}{\quad} + \frac{10.01}{100} \times \frac{\quad}{\quad} + \frac{7.75}{100} \times \frac{\quad}{\quad} + \frac{6.47}{100} \times \frac{\quad}{\quad} \right) \times \frac{37.88}{11.17+10.01+7.75+6.47} \\
& + \left(\frac{56.64}{100} \times \frac{\quad}{\quad} + \frac{1.69}{100} \times \frac{\quad}{\quad} \right) \times \frac{58.43}{56.64+1.69} \\
& \left. + \frac{100-3.69-37.88-58.43}{100} \right\} =
\end{aligned}
$$

B- 14号明細書(施工P-02)　　積算単位:㎡　　標準単価:

型枠

型枠の種類:一般型枠、構造物の種類:小型構造物

	名称／規格	単位	構成比	単価(東京)	単価	摘要
機械K						
K１						
K２						
K３						
K４						
K５						
労務R			100.00			
R１	型わく工	人	43.77			
R２	普通作業員	人	31.27			
R３	土木一般世話役	人	11.92			
R４						
R５						
材料Z						
Z１						
Z２						
Z３						
Z４						
Z５						
市場S						

$$P' = \times \left\{ + \left(\frac{43.77}{100} \times \text{----------} + \frac{31.27}{100} \times \text{----------} + \frac{11.92}{100} \times \text{----------} \right) \times \frac{100}{43.77+31.27+11.92} + + \frac{100-100}{100} \right\} =$$

B- 14号明細書(施工P-03)　　積算単位:m　　標準単価:

鉄筋コンクリート台付管

作業区分:据付、管径:450mm(350～500mm)

	名称／規格	単位	構成比	単価(東京)	単価	摘要
機械K			5.48			
K1	ﾊﾞｯｸﾎｳ(ｸﾛｰﾗ型) ｸﾚｰﾝ機能付 排対型(1次基準)／山積0.45m3(平積0.35m3) 吊能力2.9t	供/日	4.46			
K2						
K3						
K4						
K5						
労務R			29.93			
R1	普通作業員	人	8.66			
R2	運転手(特殊)	人	7.22			
R3	土木一般世話役	人	5.23			
R4	特殊作業員	人	3.22			
R5						
材料Z			64.59			
Z1	鉄筋ｺﾝｸﾘｰﾄ台付管(ﾊﾞｲｺﾝ台付管)／管径450mm×長さ2500mm	m	62.29			
Z2	軽 油／ﾊﾟﾄﾛｰﾙ給油	L	1.87			
Z3						
Z4						
Z5						
市場S						

$$P' = \times \left\{ \left(\frac{4.46}{100} \times \text{----------} \right) \times \frac{5.48}{4.46} + \left(\frac{8.66}{100} \times \text{----------} + \frac{7.22}{100} \times \text{----------} + \frac{5.23}{100} \times \text{----------} + \frac{3.22}{100} \times \text{---------} \right) \times \frac{29.93}{8.66+7.22+5.23+3.22} + \left(\frac{62.29}{100} \times \text{----------} + \frac{1.87}{100} \times \text{----------} \right) \times \frac{64.59}{62.29+1.87} + \frac{100-5.48-29.93-64.59}{100} \right\} =$$

B- 14号明細書(施工P-04)　　積算単位:㎡　　標準単価:

基礎砕石

砕石の厚さ:7.5cmを超え12.5cm以下

	名称／規格	単位	構成比	単価(東京)	単価	摘要
機械K			5.58			
K1	ﾊﾞｯｸﾎｳ(ｸﾛｰﾗ､標準)賃料／山積0.8m3(平積0.6m3)(排出ｶﾞｽ対策型含む)	日	5.55			
K2						
K3						
K4						
K5						
労務R			77.45			
R1	普通作業員	人	37.13			
R2	特殊作業員	人	15.71			
R3	運転手(特殊)	人	14.81			
R4	土木一般世話役	人	9.27			
R5						
材料Z			16.97			
Z1	再生ｸﾗｯｼｬｰﾗﾝ／RC-40	m3	11.93			
Z2	軽 油／ﾊﾟﾄﾛｰﾙ給油	L	5.01			
Z3						
Z4						
Z5						
市場S						

$$P' = \times \left\{ \left(\frac{5.55}{100} \times \text{----------} \right) \times \frac{5.58}{5.55} + \left(\frac{37.13}{100} \times \text{----------} + \frac{15.71}{100} \times \text{----------} + \frac{14.81}{100} \times \text{----------} + \frac{9.27}{100} \times \text{---------} \right) \times \frac{77.45}{37.13+15.71+14.81+9.27} + \left(\frac{11.93}{100} \times \text{----------} + \frac{5.01}{100} \times \text{----------} \right) \times \frac{16.97}{11.93+5.01} + \frac{100-5.58-77.45-16.97}{100} \right\} =$$

B- 14号明細書(施工P-05)　　積算単位:m3　　標準単価:

モルタル練

	名称／規格	単位	構成比	単価(東京)	単価	摘要
機械K						
K1						
K2						
K3						
K4						
K5						
労務R			83.30			
R1	普通作業員	人	55.43			
R2	土木一般世話役	人	27.71			
R3						
R4						
R5						
材料Z			16.70			
Z1	ｾﾒﾝﾄ(高炉B)／25kg袋入	t	11.28			
Z2	ｺﾝｸﾘｰﾄ用骨材　砂／洗い　細目	m3	5.42			
Z3						
Z4						
Z5						
市場S						

$$P' = \times \left\{ \left(\frac{55.43}{100} \times \text{----------} + \frac{27.71}{100} \times \text{----------} \right) \times \text{----------}\frac{83.30}{55.43+27.71} + \left(\frac{11.28}{100} \times \text{----------} + \frac{5.42}{100} \times \text{----------} \right) \times \text{----------}\frac{16.70}{11.28+5.42} + \text{------}\frac{100-83.30-16.70}{100} \right\} =$$

B- 15号　　10m当たり　　明細書

塩ビ管設置工

VU φ300mm

名　　称	規　　格	単 位	数　　量	単　　価	金　　額	摘　　要
暗渠排水管	作業区分:据付 管種別:直管 呼び径:200～400mm	m	10			施工P-01
下水道用硬質塩化ﾋﾞﾆﾙ管 直管	VU管ﾌﾟﾚｰﾝｴﾝﾄﾞ φ300,L=4m	本	2.5			
計						
１ｍ当たり						

B- 15号明細書(施工P-01)　　積算単位:m　　標準単価:

暗渠排水管

作業区分:据付、管種別:直管、呼び径:200～400mm

	名称／規格	単位	構成比	単価(東京)	単価	摘要
機械K						
K1						
K2						
K3						
K4						
K5						
労務R			12.99			
R1	普通作業員	人	9.26			
R2	土木一般世話役	人	3.73			
R3						
R4						
R5						
材料Z			87.01			
Z1	暗渠排水管／直管 呼び径300mm ﾎﾟﾘｴﾁﾚﾝ吸水管	m	87.01			
Z2						
Z3						
Z4						
Z5						
市場S						

$$P' = \times \left\{ + \left(\frac{9.26}{100} \times \text{----------} + \frac{3.73}{100} \times \text{----------} \right) \times \frac{12.99}{9.26+3.73} + \left(\frac{87.01}{100} \times \text{----------} \right) \times \frac{87.01}{87.01} + \frac{100-12.99-87.01}{100} \right\} =$$

B- 16号　　10m当たり　　明細書

塩ビ管設置工

VUφ500㎜

名　　称	規　　格	単 位	数　　量	単　　価	金　　額	摘　　要
暗渠排水管	作業区分:据付 管種別:直管 呼び径:５００㎜	m	10			施工P-01
下水道用硬質塩化ﾋﾞﾆﾙ管 直管	VU管ﾌﾟﾚｰﾝｴﾝﾄﾞφ500,L=4m	本	2.5			
計						
１ｍ当たり						

B- 16号明細書(施工P-01)　　積算単位:m　　標準単価:

暗渠排水管

作業区分:据付、管種別:直管、呼び径:５００㎜

	名称／規格	単位	構成比	単価(東京)	単価	摘要
機械K						
K１						
K２						
K３						
K４						
K５						
労務R			12.99			
R１	普通作業員	人	9.26			
R２	土木一般世話役	人	3.73			
R３						
R４						
R５						
材料Z			87.01			
Z１	暗渠排水管／直管 呼び径300mm ﾎﾟﾘｴﾁﾚﾝ吸水管	m	87.01			
Z２						
Z３						
Z４						
Z５						
市場S						

$$P' = \times \left\{ + \left(\frac{9.26}{100} \times \text{----------} + \frac{3.73}{100} \times \text{----------} \right) \times \frac{12.99}{9.26+3.73} + \left(\frac{87.01}{100} \times \text{----------} \right) \times \frac{87.01}{87.01} + \frac{100-12.99-87.01}{100} \right\} =$$

B- 17号　　10基当たり　　明細書

集水桝設置工

内寸900×900

名　　称	規　　格	単 位	数　　量	単　　価	金　　額	摘　　要
現場打ち集水桝・街渠桝（本体）	ｺﾝｸﾘｰﾄ規格:18-8-25(高炉) 1箇所当りｺﾝｸﾘｰﾄ使用量:1.15m3を超え1.22m3以下 ｺﾝｸﾘｰﾄ打設工法:人力打設	箇所	10			施工P-01
	養生工の種類:一般養生･特殊養生(練炭)					
蓋版設置工（Co製・鋼製）昼間	40kg超え170kg/枚以下 制約無	枚	10			C- 13号単価表
計						
1基当たり						

B- 17号明細書(施工P-01)　　積算単位:箇所　　標準単価:

現場打ち集水桝・街渠桝 (本体)

ｺﾝｸﾘｰﾄ規格:18-8-25(高炉)、1箇所当りｺﾝｸﾘｰﾄ使用量:1.15m3を超え1.22m3以下

ｺﾝｸﾘｰﾄ打設工法:人力打設、養生工の種類:一般養生･特殊養生(練炭)

	名称／規格	単位	構成比	単価(東京)	単価	摘要
機械K			0.07			
K1	ﾊﾞｯｸﾎｳ(ｸﾛｰﾗ､標準)賃料／山積0.8m3(平積0.6m3)(排出ｶﾞｽ対策型含む)	日	0.07			
K2						
K3						
K4						
K5						
労務R			83.79			
R1	型わく工	人	35.10			
R2	普通作業員	人	22.95			
R3	土木一般世話役	人	8.94			
R4	特殊作業員	人	1.94			
R5						
材料Z			16.14			
Z1	生ｺﾝｸﾘｰﾄ(高炉ｾﾒﾝﾄ)／18-8-25(20),W/C指定有り	m3	15.77			
Z2	軽 油／ﾊﾟﾄﾛｰﾙ給油	L	0.06			
Z3						
Z4						
Z5						
市場S						

$$
\begin{aligned}
P' = {} & \times \left\{ \left(\frac{0.07}{100} \times \frac{0.07}{0.07} \right) \times \frac{0.07}{0.07} \right. \\
& + \left(\frac{35.10}{100} \times \frac{83.79}{35.10+22.95+8.94+1.94} + \frac{22.95}{100} \times \frac{83.79}{35.10+22.95+8.94+1.94} + \frac{8.94}{100} \times \frac{83.79}{35.10+22.95+8.94+1.94} + \frac{1.94}{100} \times \frac{83.79}{35.10+22.95+8.94+1.94} \right) \times \frac{83.79}{35.10+22.95+8.94+1.94} \\
& + \left(\frac{15.77}{100} \times \frac{16.14}{15.77+0.06} + \frac{0.06}{100} \times \frac{16.14}{15.77+0.06} \right) \times \frac{16.14}{15.77+0.06} \\
& \left. + \frac{100-0.07-83.79-16.14}{100} \right\} =
\end{aligned}
$$

B- 18号　　10基当たり　　明細書

集水桝設置工

内寸600×600

名　　称	規　　格	単 位	数　　量	単　　価	金　　額	摘　　要
現場打ち集水桝・街渠桝（本体）	ｺﾝｸﾘｰﾄ規格:18-8-25(高炉) 1箇所当りｺﾝｸﾘｰﾄ使用量:0.43m3を超え0.46m3以下 ｺﾝｸﾘｰﾄ打設工法:人力打設	箇所	10			施工P-01
	養生工の種類:一般養生･特殊養生(練炭)					
蓋版設置工（Co製・鋼製）昼間	40kg超え170kg/枚以下 制約無	枚	10			C- 14号単価表
計						
1基当たり						

B- 18号明細書(施工P-01)　　積算単位:箇所　　標準単価:

現場打ち集水桝・街渠桝 (本体)

ｺﾝｸﾘｰﾄ規格:18-8-25(高炉)、1箇所当りｺﾝｸﾘｰﾄ使用量:0.43m3を超え0.46m3以下

ｺﾝｸﾘｰﾄ打設工法:人力打設、養生工の種類:一般養生･特殊養生(練炭)

	名称／規格	単位	構成比	単価(東京)	単価	摘要
機械K			0.08			
K1	ﾊﾞｯｸﾎｳ(ｸﾛｰﾗ､標準)賃料／山積0.8m3(平積0.6m3)(排出ｶﾞｽ対策型含む)	日	0.08			
K2						
K3						
K4						
K5						
労務R			86.34			
R1	型わく工	人	32.97			
R2	普通作業員	人	29.45			
R3	土木一般世話役	人	11.30			
R4	特殊作業員	人	2.10			
R5						
材料Z			13.58			
Z1	生ｺﾝｸﾘｰﾄ(高炉ｾﾒﾝﾄ)／18-8-25(20),W/C指定無し	m3	13.24			
Z2	軽 油／ﾊﾟﾄﾛｰﾙ給油	L	0.07			
Z3						
Z4						
Z5						
市場S						

$$P' = \times \left\{ \left(\frac{0.08}{100} \times \frac{0.08}{0.08} \right) \times \left(\frac{32.97}{100} \times + \frac{29.45}{100} \times + \frac{11.30}{100} \times + \frac{2.10}{100} \times \right) \times \frac{86.34}{32.97+29.45+11.30+2.10} + \left(\frac{13.24}{100} \times + \frac{0.07}{100} \times \right) \times \frac{13.58}{13.24+0.07} + \frac{100-0.08-86.34-13.58}{100} \right\} =$$

B- 19号　　1式当たり　　明細書

車道舗装【R332】

名　　称	規　　格	単 位	数　　量	単　　価	金　　額	摘　　要
表層（車道・路肩部）	平均幅員:3.0m超 1層当り平均仕上り厚:実数入力 材料:密粒度ｱｽｺﾝ(13)	㎡	1,000			施工P-01
	瀝青材料種類:ﾌﾟﾗｲﾑｺｰﾄ PK-3					
上層路盤（車道・路肩部）	材料:再生粒度調整砕石 RM-40 全仕上り厚:実数入力 施工区分:1層施工	㎡	1,000			施工P-02
下層路盤（車道・路肩部）	全仕上り厚:実数入力 施工区分:1層施工	㎡	1,000			施工P-03
計						

B- 19号明細書(施工P-01)　　積算単位:㎡　　標準単価:

表層 (車道・路肩部)　　入力数量: 50mm

平均幅員:3.0m超、1層当り平均仕上り厚:実数入力、材料:密粒度ｱｽｺﾝ(13)、瀝青材料種類:ﾌﾟﾗｲﾑｺｰﾄ PK-3

	名称／規格	単位	構成比	単価(東京)	単価	摘要
機械K			1.35			
K 1	ｱｽﾌｧﾙﾄﾌｨﾆｯｼｬ賃料／ﾎｲｰﾙ型、舗装幅2.3～6.0m	日	0.87			
K 2	ﾀｲﾔﾛｰﾗ(普通型)賃料／質量 8～20ｔ(排出ｶﾞｽ対策型含む)	日	0.13			
K 3	ﾛｰﾄﾞﾛｰﾗ(ﾏｶﾀﾞﾑ)賃料／質量 10～12ｔ(排出ｶﾞｽ対策型含む)	日	0.13			
K 4						
K 5						
労務R			9.47			
R 1	普通作業員	人	3.39			
R 2	運転手(特殊)	人	1.94			
R 3	特殊作業員	人	1.89			
R 4	土木一般世話役	人	0.67			
R 5						
材料Z			89.18			
Z 1	再生ｱｽﾌｧﾙﾄ混合物／再生密粒度ｱｽｺﾝ(13)	t	81.56			
Z 2	ｱｽﾌｧﾙﾄ乳剤／PK-3 ﾌﾟﾗｲﾑｺｰﾄ用	L	7.06			
Z 3	軽 油／ﾊﾟﾄﾛｰﾙ給油	L	0.47			
Z 4						
Z 5						
市場S						

$$
\begin{aligned}
P' = \times \Bigg\{ & \left(\frac{0.87}{100} \times \text{----------} + \frac{0.13}{100} \times \text{----------} + \frac{0.13}{100} \times \text{----------} \right) \times \frac{1.35}{0.87+0.13+0.13} \\
& + \left(\frac{3.39}{100} \times \text{----------} + \frac{1.94}{100} \times \text{----------} + \frac{1.89}{100} \times \text{----------} + \frac{0.67}{100} \times \text{----------} \right) \times \frac{9.47}{3.39+1.94+1.89+0.67} \\
& + \left(\frac{81.56}{100} \times \text{----------} + \frac{7.06}{100} \times \text{----------} + \frac{0.47}{100} \times \text{----------} \right) \times \frac{89.18}{81.56+7.06+0.47} \\
& + \frac{100-1.35-9.47-89.18}{100} \Bigg\} =
\end{aligned}
$$

B- 19号明細書(施工P-02)　　積算単位:㎡　　標準単価:
上層路盤（車道・路肩部）　　入力数量: 100mm

材料:再生粒度調整砕石 RM-40、全仕上り厚:実数入力、施工区分:1層施工

	名称／規格	単位	構成比	単価(東京)	単価	摘要
機械K			9.88			
K1	ﾓｰﾀｸﾞﾚｰﾀﾞ 土工用 排対型(2次基準)／ﾌﾞﾚｰﾄﾞ幅3.1m	供/日	3.96			
K2	ﾛｰﾄﾞﾛｰﾗ ﾏｶﾀﾞﾑ 排対型(2次基準)／運転質量10t 締固め幅2.1m	供/日	3.13			
K3	ﾀｲﾔﾛｰﾗ(普通型)賃料／質量 8～20ｔ(排出ｶﾞｽ対策型含む)	日	1.01			
K4						
K5						
労務R			33.13			
R1	運転手(特殊)	人	15.46			
R2	特殊作業員	人	5.15			
R3	普通作業員	人	5.03			
R4	土木一般世話役	人	1.52			
R5						
材料Z			56.99			
Z1	再生粒度調整砕石／RM-40	m3	53.57			
Z2	軽 油／ﾊﾟﾄﾛｰﾙ給油	L	2.81			
Z3						
Z4						
Z5						
市場S						

$$P' = \times \left\{ \left(\frac{3.96}{100} \times \text{----------} + \frac{3.13}{100} \times \text{----------} + \frac{1.01}{100} \times \text{----------} \right) \times \frac{9.88}{3.96+3.13+1.01} \right.$$

$$+ \left(\frac{15.46}{100} \times \text{----------} + \frac{5.15}{100} \times \text{----------} + \frac{5.03}{100} \times \text{----------} + \frac{1.52}{100} \times \text{----------} \right) \times \frac{33.13}{15.46+5.15+5.03+1.52}$$

$$+ \left(\frac{53.57}{100} \times \text{----------} + \frac{2.81}{100} \times \text{----------} \right) \times \frac{56.99}{53.57+2.81}$$

$$\left. + \frac{100-9.88-33.13-56.99}{100} \right\} =$$

B- 19号明細書(施工P-03)　　積算単位:㎡　　標準単価:

下層路盤（車道・路肩部）　　入力数量: 200mm

全仕上り厚:実数入力、施工区分:1層施工

	名称／規格	単位	構成比	単価(東京)	単価	摘要
機械K			4.67			
K1	ﾓｰﾀｸﾞﾚｰﾀﾞ 土工用 排対型(2次基準)／ﾌﾞﾚｰﾄﾞ幅3.1m	供/日	1.87			
K2	ﾛｰﾄﾞﾛｰﾗ ﾏｶﾀﾞﾑ 排対型(2次基準)／運転質量10t 締固め幅2.1m	供/日	1.48			
K3	ﾀｲﾔﾛｰﾗ(普通型)賃料／質量 8～20ｔ(排出ｶﾞｽ対策型含む)	日	0.48			
K4						
K5						
労務R			15.69			
R1	運転手(特殊)	人	7.32			
R2	特殊作業員	人	2.44			
R3	普通作業員	人	2.38			
R4	土木一般世話役	人	0.72			
R5						
材料Z			79.64			
Z1	再生ｸﾗｯｼｬｰﾗﾝ／RC-40	m3	78.02			
Z2	軽 油／ﾊﾟﾄﾛｰﾙ給油	L	1.33			
Z3						
Z4						
Z5						
市場S						

$$
\begin{aligned}
P' = \times \Bigg\{ & \left(\frac{1.87}{100} \times \text{----------} + \frac{1.48}{100} \times \text{----------} + \frac{0.48}{100} \times \text{----------} \right) \times \frac{4.67}{1.87+1.48+0.48} \\
& + \left(\frac{7.32}{100} \times \text{----------} + \frac{2.44}{100} \times \text{----------} + \frac{2.38}{100} \times \text{----------} + \frac{0.72}{100} \times \text{----------} \right) \times \frac{15.69}{7.32+2.44+2.38+0.72} \\
& + \left(\frac{78.02}{100} \times \text{----------} + \frac{1.33}{100} \times \text{----------} \right) \times \frac{79.64}{78.02+1.33} \\
& + \frac{100-4.67-15.69-79.64}{100} \Bigg\} =
\end{aligned}
$$

B- 20号　　1式当たり　　明細書

車道舗装【R402,R403】

名　　称	規　　格	単 位	数　　量	単　　価	金　　額	摘　　要
表層（車道・路肩部）	平均幅員:3.0m超 1層当り平均仕上り厚:実数入力 材料:密粒度ｱｽｺﾝ(13)	㎡	43			施工P-01
	瀝青材料種類:ﾀｯｸｺｰﾄ PK-4					
基層（車道・路肩部）	平均幅員:3.0m超 1層当り平均仕上り厚:実数入力 材料:再生粗粒度ｱｽｺﾝ(20)	㎡	43			施工P-02
	瀝青材料種類:ﾌﾟﾗｲﾑｺｰﾄ PK-3					
上層路盤（車道・路肩部）	材料:再生粒度調整砕石 RM-40 全仕上り厚:実数入力 施工区分:2層施工	㎡	43			施工P-03
下層路盤（車道・路肩部）	全仕上り厚:実数入力 施工区分:2層施工	㎡	43			施工P-04
計						

B- 20号明細書(施工P-01)　　積算単位:㎡　　標準単価:

表層 (車道・路肩部)　　入力数量: 50mm

平均幅員:3.0m超、1層当り平均仕上り厚:実数入力、材料:密粒度ｱｽｺﾝ(13)、瀝青材料種類:ﾀｯｸｺｰﾄ PK-4

	名称／規格	単位	構成比	単価(東京)	単価	摘要
機械K			1.43			
K 1	ｱｽﾌｧﾙﾄﾌｨﾆｯｼｬ賃料／ﾎｲｰﾙ型、舗装幅2.3～6.0m	日	0.91			
K 2	ﾀｲﾔﾛｰﾗ(普通型)賃料／質量 8～20ｔ(排出ｶﾞｽ対策型含む)	日	0.14			
K 3	ﾛｰﾄﾞﾛｰﾗ(ﾏｶﾀﾞﾑ)賃料／質量 10～12ｔ(排出ｶﾞｽ対策型含む)	日	0.14			
K 4						
K 5						
労務R			9.93			
R 1	普通作業員	人	3.56			
R 2	運転手(特殊)	人	2.04			
R 3	特殊作業員	人	1.98			
R 4	土木一般世話役	人	0.70			
R 5						
材料Z			88.64			
Z 1	再生ｱｽﾌｧﾙﾄ混合物／再生密粒度ｱｽｺﾝ(13)	t	85.53			
Z 2	ｱｽﾌｧﾙﾄ乳剤／PK-4 ﾀｯｸｺｰﾄ用	L	2.53			
Z 3	軽 油／ﾊﾟﾄﾛｰﾙ給油	L	0.49			
Z 4						
Z 5						
市場S						

$$
\begin{aligned}
P' = \times \Bigg\{ & \left(\frac{0.91}{100} \times \frac{\quad}{\quad} + \frac{0.14}{100} \times \frac{\quad}{\quad} + \frac{0.14}{100} \times \frac{\quad}{\quad} \right) \times \frac{1.43}{0.91+0.14+0.14} \\
+ & \left(\frac{3.56}{100} \times \frac{\quad}{\quad} + \frac{2.04}{100} \times \frac{\quad}{\quad} + \frac{1.98}{100} \times \frac{\quad}{\quad} + \frac{0.70}{100} \times \frac{\quad}{\quad} \right) \times \frac{9.93}{3.56+2.04+1.98+0.70} \\
+ & \left(\frac{85.53}{100} \times \frac{\quad}{\quad} + \frac{2.53}{100} \times \frac{\quad}{\quad} + \frac{0.49}{100} \times \frac{\quad}{\quad} \right) \times \frac{88.64}{85.53+2.53+0.49} \\
& + \frac{100-1.43-9.93-88.64}{100} \Bigg\} =
\end{aligned}
$$

B- 20号明細書(施工P-02)　　積算単位:㎡　　標準単価:

基層 (車道・路肩部)　　入力数量: 50mm

平均幅員:3.0m超、1層当り平均仕上り厚:実数入力、材料:再生粗粒度ｱｽｺﾝ(20)、瀝青材料種類:ﾌﾟﾗｲﾑｺｰﾄ PK-3

	名称／規格	単位	構成比	単価(東京)	単価	摘要
機械K			1.61			
K 1	ｱｽﾌｧﾙﾄﾌｨﾆｯｼｬ賃料／ﾎｲｰﾙ型、舗装幅2.3～6.0m	日	1.02			
K 2	ﾀｲﾔﾛｰﾗ(普通型)賃料／質量 8～20ｔ(排出ｶﾞｽ対策型含む)	日	0.16			
K 3	ﾛｰﾄﾞﾛｰﾗ(ﾏｶﾀﾞﾑ)賃料／質量 10～12ｔ(排出ｶﾞｽ対策型含む)	日	0.16			
K 4						
K 5						
労務R			11.21			
R 1	普通作業員	人	4.01			
R 2	運転手(特殊)	人	2.30			
R 3	特殊作業員	人	2.23			
R 4	土木一般世話役	人	0.80			
R 5						
材料Z			87.18			
Z 1	再生ｱｽﾌｧﾙﾄ混合物／再生粗粒度ｱｽｺﾝ(20)	t	78.16			
Z 2	ｱｽﾌｧﾙﾄ乳剤／PK-3 ﾌﾟﾗｲﾑｺｰﾄ用	L	8.35			
Z 3	軽 油／ﾊﾟﾄﾛｰﾙ給油	L	0.56			
Z 4						
Z 5						
市場S						

$$P' = \times \left\{ \left(\frac{1.02}{100} \times \text{----------} + \frac{0.16}{100} \times \text{----------} + \frac{0.16}{100} \times \text{----------} \right) \times \frac{1.61}{1.02+0.16+0.16} \right.$$

$$+ \left(\frac{4.01}{100} \times \text{----------} + \frac{2.30}{100} \times \text{----------} + \frac{2.23}{100} \times \text{----------} + \frac{0.80}{100} \times \text{----------} \right) \times \frac{11.21}{4.01+2.30+2.23+0.80}$$

$$+ \left(\frac{78.16}{100} \times \text{----------} + \frac{8.35}{100} \times \text{----------} + \frac{0.56}{100} \times \text{----------} \right) \times \frac{87.18}{78.16+8.35+0.56}$$

$$\left. + \frac{100-1.61-11.21-87.18}{100} \right\} =$$

B- 20号明細書(施工P-03)　　積算単位:㎡　　標準単価:

上層路盤（車道・路肩部）　　入力数量: 250mm

材料:再生粒度調整砕石 RM-40、全仕上り厚:実数入力、施工区分:2層施工

	名称／規格	単位	構成比	単価(東京)	単価	摘要
機械K			12.07			
K1	ﾓｰﾀｸﾞﾚｰﾀﾞ 土工用 排対型(2次基準)／ﾌﾞﾚｰﾄﾞ幅3.1m	供/日	4.83			
K2	ﾛｰﾄﾞﾛｰﾗ ﾏｶﾀﾞﾑ 排対型(2次基準)／運転質量10t 締固め幅2.1m	供/日	3.83			
K3	ﾀｲﾔﾛｰﾗ(普通型)賃料／質量 8～20ｔ(排出ｶﾞｽ対策型含む)	日	1.24			
K4						
K5						
労務R			40.36			
R1	運転手(特殊)	人	18.87			
R2	特殊作業員	人	6.26			
R3	普通作業員	人	6.11			
R4	土木一般世話役	人	1.84			
R5						
材料Z			47.57			
Z1	再生粒度調整砕石／RM-40	m3	43.39			
Z2	軽 油／ﾊﾟﾄﾛｰﾙ給油	L	3.43			
Z3						
Z4						
Z5						
市場S						

$$P' = \times \left\{ \left(\frac{4.83}{100} \times \text{----------} + \frac{3.83}{100} \times \text{----------} + \frac{1.24}{100} \times \text{----------} \right) \times \frac{12.07}{4.83+3.83+1.24} \right.$$

$$+ \left(\frac{18.87}{100} \times \text{----------} + \frac{6.26}{100} \times \text{----------} + \frac{6.11}{100} \times \text{----------} + \frac{1.84}{100} \times \text{----------} \right) \times \frac{40.36}{18.87+6.26+6.11+1.84}$$

$$+ \left(\frac{43.39}{100} \times \text{----------} + \frac{3.43}{100} \times \text{----------} \right) \times \frac{47.57}{43.39+3.43}$$

$$\left. + \frac{100-12.07-40.36-47.57}{100} \right\} =$$

B- 20号明細書(施工P-04)　　積算単位:㎡　　標準単価:

下層路盤（車道・路肩部）　　入力数量: 300mm

全仕上り厚:実数入力、施工区分:2層施工

	名称／規格	単位	構成比	単価(東京)	単価	摘要
機械K			5.39			
K1	ﾓｰﾀｸﾞﾚｰﾀﾞ 土工用 排対型(2次基準)／ﾌﾞﾚｰﾄﾞ幅3.1m	供/日	2.16			
K2	ﾛｰﾄﾞﾛｰﾗ ﾏｶﾀﾞﾑ 排対型(2次基準)／運転質量10t 締固め幅2.1m	供/日	1.71			
K3	ﾀｲﾔﾛｰﾗ(普通型)賃料／質量 8～20ｔ(排出ｶﾞｽ対策型含む)	日	0.55			
K4						
K5						
労務R			18.06			
R1	運転手(特殊)	人	8.45			
R2	特殊作業員	人	2.80			
R3	普通作業員	人	2.73			
R4	土木一般世話役	人	0.82			
R5						
材料Z			76.55			
Z1	再生ｸﾗｯｼｬｰﾗﾝ／RC-40	m3	74.68			
Z2	軽 油／ﾊﾟﾄﾛｰﾙ給油	L	1.54			
Z3						
Z4						
Z5						
市場S						

$$P' = \times \left\{ \left(\frac{2.16}{100} \times \text{----------} + \frac{1.71}{100} \times \text{----------} + \frac{0.55}{100} \times \text{----------} \right) \times \frac{5.39}{2.16+1.71+0.55} \right.$$

$$+ \left(\frac{8.45}{100} \times \text{----------} + \frac{2.80}{100} \times \text{----------} + \frac{2.73}{100} \times \text{----------} + \frac{0.82}{100} \times \text{----------} \right) \times \frac{18.06}{8.45+2.80+2.73+0.82}$$

$$+ \left(\frac{74.68}{100} \times \text{----------} + \frac{1.54}{100} \times \text{----------} \right) \times \frac{76.55}{74.68+1.54}$$

$$\left. + \frac{100-5.39-18.06-76.55}{100} \right\} =$$

B- 21号　　1式当たり　　明細書

歩道舗装【R402,R403】

名　　称	規　　格	単 位	数　　量	単　　価	金　　額	摘　　要
透水性アスファルト舗装	平均幅員:1.4m以上2.4m未満 1層当り平均仕上り厚:実数入力 材料:開粒度ｱｽｺﾝ(13)	㎡	64			施工P-01
下層路盤（歩道部）	全仕上り厚:実数入力 施工区分:1層施工	㎡	64			施工P-02
フィルター層	平均厚さ:100mm以上120mm未満	㎡	64			施工P-03
計						

B- 21号明細書(施工P-01)　　積算単位:㎡　　標準単価:

透水性アスファルト舗装　　入力数量: 40mm

平均幅員:1.4m以上2.4m未満、1層当り平均仕上り厚:実数入力、材料:開粒度ｱｽｺﾝ(13)

	名称／規格	単位	構成比	単価(東京)	単価	摘要
機械K			6.27			
K1	ｱｽﾌｧﾙﾄﾌｨﾆｯｼｬ ﾎｲｰﾙ型 排対型(3次基準)／舗装幅1.4～3.0m	供/日	4.95			
K2	振動ﾛｰﾗ(舗装用) 搭乗・ｺﾝﾊﾞｲﾝﾄﾞ式 排対型(1次基準)／運転質量3～4t	供/日	0.91			
K3						
K4						
K5						
労務R			30.02			
R1	普通作業員	人	11.81			
R2	特殊作業員	人	7.91			
R3	運転手(特殊)	人	5.48			
R4	土木一般世話役	人	2.86			
R5						
材料Z			63.71			
Z1	ｱｽﾌｧﾙﾄ混合物／開粒度ｱｽｺﾝ(13)	t	63.19			
Z2	軽 油／ﾊﾟﾄﾛｰﾙ給油	L	0.49			
Z3						
Z4						
Z5						
市場S						

$$P' = \times \left\{ \left(\frac{4.95}{100} \times \frac{}{} + \frac{0.91}{100} \times \frac{}{} \right) \times \frac{6.27}{4.95+0.91} + \left(\frac{11.81}{100} \times \frac{}{} + \frac{7.91}{100} \times \frac{}{} + \frac{5.48}{100} \times \frac{}{} + \frac{2.86}{100} \times \frac{}{} \right) \times \frac{30.02}{11.81+7.91+5.48+2.86} + \left(\frac{63.19}{100} \times \frac{}{} + \frac{0.49}{100} \times \frac{}{} \right) \times \frac{63.71}{63.19+0.49} + \frac{100-6.27-30.02-63.71}{100} \right\} =$$

B- 21号明細書(施工P-02)　　積算単位:㎡　　標準単価:

下層路盤（歩道部）　　入力数量: 100mm

全仕上り厚:実数入力、施工区分:1層施工

	名称／規格	単位	構成比	単価(東京)	単価	摘要
機械K			5.62			
K1	小型ﾊﾞｯｸﾎｳ(ｸﾛｰﾗ､標準)賃料／山積0.11m3(平積0.08m3)(排出ｶﾞｽ対策型含む)	日	2.91			
K2	振動ﾛｰﾗ(舗装用､搭乗･ｺﾝﾊﾞｲﾝﾄﾞ式)賃料／質量 3～4ｔ(排出ｶﾞｽ対策型含む)	日	2.55			
K3						
K4						
K5						
労務R			72.88			
R1	普通作業員	人	30.50			
R2	運転手(特殊)	人	26.32			
R3	特殊作業員	人	13.94			
R4						
R5						
材料Z			21.50			
Z1	再生ｸﾗｯｼｬｰﾗﾝ／RC-40	m3	19.41			
Z2	軽 油／ﾊﾟﾄﾛｰﾙ給油	L	2.03			
Z3						
Z4						
Z5						
市場S						

$$P' = \times \left\{ \left(\frac{2.91}{100} \times \text{----------} + \frac{2.55}{100} \times \text{----------} \right) \times \frac{5.62}{2.91+2.55} \right.$$

$$+ \left(\frac{30.50}{100} \times \text{----------} + \frac{26.32}{100} \times \text{----------} + \frac{13.94}{100} \times \text{----------} \right) \times \frac{72.88}{30.50+26.32+13.94}$$

$$+ \left(\frac{19.41}{100} \times \text{----------} + \frac{2.03}{100} \times \text{----------} \right) \times \frac{21.50}{19.41+2.03}$$

$$\left. + \frac{100-5.62-72.88-21.50}{100} \right\} =$$

B- 21号明細書(施工P-03)　　積算単位:㎡　　標準単価:

フィルター層

平均厚さ:100㎜以上120㎜未満

	名称／規格	単位	構成比	単価(東京)	単価	摘要
機械K			4.32			
K1	ﾊﾞｯｸﾎｳ(ｸﾛｰﾗ､後方超小旋回型)賃料／山積0.28m3(平積0.2m3)(排出ｶﾞｽ対策型含む)	日	2.67			
K2	振動ﾛｰﾗ(舗装用､搭乗･ｺﾝﾊﾞｲﾝﾄﾞ式)賃料／質量 3～4ｔ(排出ｶﾞｽ対策型含む)	日	1.53			
K3						
K4						
K5						
労務R			74.20			
R1	特殊作業員	人	21.10			
R2	運転手(特殊)	人	20.73			
R3	普通作業員	人	18.83			
R4	土木一般世話役	人	11.38			
R5						
材料Z			21.48			
Z1	再生砂／RC-10	m3	19.37			
Z2	軽 油／ﾊﾟﾄﾛｰﾙ給油	L	2.05			
Z3						
Z4						
Z5						
市場S						

$$P' = \times \left\{ \left(\frac{2.67}{100} \times \frac{}{} + \frac{1.53}{100} \times \frac{}{} \right) \times \frac{4.32}{2.67+1.53} + \left(\frac{21.10}{100} \times \frac{}{} + \frac{20.73}{100} \times \frac{}{} + \frac{18.83}{100} \times \frac{}{} + \frac{11.38}{100} \times \frac{}{} \right) \times \frac{74.20}{21.10+20.73+18.83+11.38} + \left(\frac{19.37}{100} \times \frac{}{} + \frac{2.05}{100} \times \frac{}{} \right) \times \frac{21.48}{19.37+2.05} + \frac{100-4.32-74.20-21.48}{100} \right\} =$$

B-　22号　　10㎡当たり　　明細書

間詰工

t=100㎜

名　　称	規　　格	単　位	数　　量	単　　価	金　　額	摘　　要
コンクリート	構造物種別:無筋・鉄筋構造物 打設工法:人力打設 ｺﾝｸﾘｰﾄ規格:18-8-25(20)(高炉)	m3	1			施工P-01
	養生工の種類:一般養生 現場内小運搬の有無:無し					
計						
1㎡当たり						

B- 22号明細書(施工P-01)　　積算単位:m3　　標準単価:

コンクリート

構造物種別:無筋・鉄筋構造物、打設工法:人力打設、ｺﾝｸﾘｰﾄ規格:18-8-25(20)(高炉)、養生工の種類:一般養生、現場内小運搬の有無:無し

	名称／規格	単位	構成比	単価(東京)	単価	摘要
機械K						
K1						
K2						
K3						
K4						
K5						
労務R			29.40			
R1	普通作業員	人	13.20			
R2	特殊作業員	人	7.51			
R3	土木一般世話役	人	6.69			
R4						
R5						
材料Z			70.60			
Z1	生ｺﾝｸﾘｰﾄ(高炉ｾﾒﾝﾄ)／18-8-25(20),W/C指定無し	m3	70.60			
Z2						
Z3						
Z4						
Z5						
市場S						

$$P' = \times \left\{ + \left(\frac{13.20}{100} \times \text{----------} + \frac{7.51}{100} \times \text{----------} + \frac{6.69}{100} \times \text{----------} \right) \times \frac{29.40}{13.20+7.51+6.69} + \left(\frac{70.60}{100} \times \text{----------} \right) \times \frac{70.60}{70.60} + \frac{100-29.40-70.60}{100} \right\} =$$

B-　23号　　10m当たり　　明細書

地先境界ブロック設置工

120×120

名　　称	規　　格	単　位	数　　量	単　　価	金　　額	摘　　要
地先境界ブロック	作業区分:設置 ﾌﾞﾛｯｸ規格:A種(材料固定、120×120×600) 基礎砕石規格:再生ｸﾗｯｼｬﾗﾝ RC-40	m	10			施工P-01
	均し基礎ｺﾝｸﾘｰﾄ規格:18-8-25(高炉) 養生工の有無:有り					
計						
１ｍ当たり						

B- 23号明細書(施工P-01)　　積算単位:m　　標準単価:

地先境界ブロック

作業区分:設置、ﾌﾞﾛｯｸ規格:A種(材料固定、120×120×600)、基礎砕石規格:再生ｸﾗｯｼｬﾗﾝ RC-40

均し基礎ｺﾝｸﾘｰﾄ規格:18-8-25(高炉)、養生工の有無:有り

	名称／規格	単位	構成比	単価(東京)	単価	摘要
機械K			0.34			
K1	ﾊﾞｯｸﾎｳ(ｸﾛｰﾗ､標準)賃料／山積0.8m3(平積0.6m3)(排出ｶﾞｽ対策型含む)	日	0.34			
K2						
K3						
K4						
K5						
労務R			77.05			
R1	普通作業員	人	29.24			
R2	土木一般世話役	人	15.42			
R3	特殊作業員	人	13.74			
R4	型わく工	人	11.65			
R5						
材料Z			22.61			
Z1	地先境界ﾌﾞﾛｯｸ／120×120×600(A)	個	12.50			
Z2	生ｺﾝｸﾘｰﾄ(高炉ｾﾒﾝﾄ)／18-8-25(20),W/C指定無し	m3	9.05			
Z3	再生ｸﾗｯｼｬｰﾗﾝ／RC-40	m3	0.75			
Z4	軽 油／ﾊﾟﾄﾛｰﾙ給油	L	0.31			
Z5						
市場S						

$$
\begin{aligned}
P' = & \times \left\{ \left(\frac{0.34}{100} \times \frac{0.34}{0.34} \right) \times \frac{0.34}{0.34} \right. \\
& + \left(\frac{29.24}{100} \times \frac{77.05}{29.24+15.42+13.74+11.65} + \frac{15.42}{100} \times \frac{77.05}{29.24+15.42+13.74+11.65} + \frac{13.74}{100} \times \frac{77.05}{29.24+15.42+13.74+11.65} + \frac{11.65}{100} \times \frac{77.05}{29.24+15.42+13.74+11.65} \right) \times \frac{77.05}{29.24+15.42+13.74+11.65} \\
& + \left(\frac{12.50}{100} \times \frac{22.61}{12.50+9.05+0.75+0.31} + \frac{9.05}{100} \times \frac{22.61}{12.50+9.05+0.75+0.31} + \frac{0.75}{100} \times \frac{22.61}{12.50+9.05+0.75+0.31} + \frac{0.31}{100} \times \frac{22.61}{12.50+9.05+0.75+0.31} \right) \times \frac{22.61}{12.50+9.05+0.75+0.31} \\
& \left. + \frac{100-0.34-77.05-22.61}{100} \right\} =
\end{aligned}
$$

B- 24号　　10箇所当たり　　明細書

車止めポスト設置工

名　　称	規　　格	単 位	数　　量	単　　価	金　　額	摘　　要
車止めポスト設置		本	10			施工P-01
コンクリート	構造物種別:小型構造物 打設工法:人力打設 ｺﾝｸﾘｰﾄ規格:18-8-25(20)(高炉)	m3	0.64			施工P-02
	養生工の種類:一般養生 現場内小運搬の有無:無し					
型枠	型枠の種類:一般型枠 構造物の種類:小型構造物	㎡	6.4			施工P-03
基礎砕石	砕石の厚さ:7.5cmを超え12.5cm以下	㎡	1.6			施工P-04
計						
1箇所当たり						

B- 24号明細書(施工P-01)　　積算単位:本　　標準単価:

車止めポスト設置

	名称／規格	単位	構成比	単価(東京)	単価	摘要
機械K						
K１						
K２						
K３						
K４						
K５						
労務R			16.80			
R１	普通作業員	人	16.00			
R２						
R３						
R４						
R５						
材料Z			83.20			
Z１	車止め ﾊﾞﾝﾋﾟG色 黄色ﾃｰﾌﾟ込み／CK-114HY-90K	本	83.20			
Z２						
Z３						
Z４						
Z５						
市場S						

$$P' = \times \left\{ + \left(\frac{16.00}{100} \times \text{-----------} \right) \times \frac{16.80}{16.00} + \left(\frac{83.20}{100} \times \text{-----------} \right) \times \frac{83.20}{83.20} + \frac{100-16.80-83.20}{100} \right\} =$$

B- 24号明細書(施工P-02)　　積算単位:m3　　標準単価:

コンクリート

構造物種別:小型構造物、打設工法:人力打設、ｺﾝｸﾘｰﾄ規格:18-8-25(20)(高炉)、養生工の種類:一般養生、現場内小運搬の有無:無し

	名称／規格	単位	構成比	単価(東京)	単価	摘要
機械K						
K1						
K2						
K3						
K4						
K5						
労務R			42.01			
R1	普通作業員	人	22.75			
R2	土木一般世話役	人	9.31			
R3	特殊作業員	人	7.89			
R4						
R5						
材料Z			57.99			
Z1	生ｺﾝｸﾘｰﾄ(高炉ｾﾒﾝﾄ)／18-8-25(20),W/C指定無し	m3	57.99			
Z2						
Z3						
Z4						
Z5						
市場S						

$$P' = \times \left\{ + \left(\frac{22.75}{100} \times \text{----------} + \frac{9.31}{100} \times \text{----------} + \frac{7.89}{100} \times \text{----------} \right) \times \frac{42.01}{22.75+9.31+7.89} + \left(\frac{57.99}{100} \times \text{----------} \right) \times \frac{57.99}{57.99} + \frac{100-42.01-57.99}{100} \right\} =$$

B- 24号明細書(施工P-03)　　積算単位:㎡　　標準単価:

型枠

型枠の種類:一般型枠、構造物の種類:小型構造物

	名称／規格	単位	構成比	単価(東京)	単価	摘要
機械K						
K１						
K２						
K３						
K４						
K５						
労務R			100.00			
R１	型わく工	人	43.77			
R２	普通作業員	人	31.27			
R３	土木一般世話役	人	11.92			
R４						
R５						
材料Z						
Z１						
Z２						
Z３						
Z４						
Z５						
市場S						

$$P' = \times \left\{ \left(\frac{43.77}{100} \times \text{----------} + \frac{31.27}{100} \times \text{----------} + \frac{11.92}{100} \times \text{----------} \right) \times \frac{100}{43.77+31.27+11.92} + \right.$$

$$\left. + \frac{100-100}{100} \right\} =$$

B- 24号明細書(施工P-04)　　積算単位:㎡　　標準単価:

基礎砕石

砕石の厚さ:7.5cmを超え12.5cm以下

	名称／規格	単位	構成比	単価(東京)	単価	摘要
機械K			5.58			
K1	ﾊﾞｯｸﾎｳ(ｸﾛｰﾗ､標準)賃料／山積0.8m3(平積0.6m3)(排出ｶﾞｽ対策型含む)	日	5.55			
K2						
K3						
K4						
K5						
労務R			77.45			
R1	普通作業員	人	37.13			
R2	特殊作業員	人	15.71			
R3	運転手(特殊)	人	14.81			
R4	土木一般世話役	人	9.27			
R5						
材料Z			16.97			
Z1	再生ｸﾗｯｼｬｰﾗﾝ／RC-40	m3	11.93			
Z2	軽 油／ﾊﾟﾄﾛｰﾙ給油	L	5.01			
Z3						
Z4						
Z5						
市場S						

$$P' = \times \left\{ \left(\frac{5.55}{100} \times \frac{5.58}{5.55} \right) \times \left(\frac{37.13}{100} \times \frac{77.45}{37.13+15.71+14.81+9.27} + \frac{15.71}{100} \times \frac{77.45}{37.13+15.71+14.81+9.27} + \frac{14.81}{100} \times \frac{77.45}{37.13+15.71+14.81+9.27} + \frac{9.27}{100} \times \frac{77.45}{37.13+15.71+14.81+9.27} \right) \times \frac{77.45}{37.13+15.71+14.81+9.27} + \left(\frac{11.93}{100} \times \frac{16.97}{11.93+5.01} + \frac{5.01}{100} \times \frac{16.97}{11.93+5.01} \right) \times \frac{16.97}{11.93+5.01} + \frac{100-5.58-77.45-16.97}{100} \right\} =$$

B-　25号　　1枚当たり　　明細書

視覚障がい者誘導表示設置工

開粒度

名　　称	規　　格	単　位	数　　量	単　　価	金　　額	摘　　要
視覚障害者誘導用標示(ｼｰﾄ接着式)(材工込)	開粒舗装用(100枚～150枚/日当･昼間)	枚	1			
計						

B-　26号　　10m当たり　　明細書

縁石工（1）

両R　150㎜×190㎜　A種

名　　称	規　　格	単　位	数　　量	単　　価	金　　額	摘　　要
歩車道境界ブロック	作業区分:設置 ﾌﾞﾛｯｸ規格:各種(m換算、600mm以下､50kg未満) 基礎砕石規格:再生ｸﾗｯｼｬﾗﾝ RC-40	m	10			施工P-01
	均し基礎ｺﾝｸﾘｰﾄ規格:18-8-25(高炉) 養生工の有無:有り					
両面歩車道境界ﾌﾞﾛｯｸ	再生 150-190×200×600(A)	個	16.5			
計						
１ｍ当たり						

B-　26号明細書(施工P-01)　　積算単位:m　　標準単価:

歩車道境界ブロック
作業区分:設置、ﾌﾞﾛｯｸ規格:各種(m換算、600mm以下、50kg未満)、基礎砕石規格:再生ｸﾗｯｼｬﾗﾝ RC-40
均し基礎ｺﾝｸﾘｰﾄ規格:18-8-25(高炉)、養生工の有無:有り

	名　称　／　規　格	単位	構成比	単価(東京)	単　価	摘　要
機械K			0.34			
K1	ﾊﾞｯｸﾎｳ(ｸﾛｰﾗ､標準)賃料／山積0.8m3(平積0.6m3)(排出ｶﾞｽ対策型含む)	日	0.34			
K2						
K3						
K4						
K5						
労務R			67.92			
R1	普通作業員	人	25.89			
R2	土木一般世話役	人	13.56			
R3	特殊作業員	人	12.18			
R4	型わく工	人	10.06			
R5						
材料Z			31.74			
Z1	歩車道境界ﾌﾞﾛｯｸ／(m単価)片面 150/170×200×600(A)	m	21.25			
Z2	生ｺﾝｸﾘｰﾄ(高炉ｾﾒﾝﾄ)／18-8-25(20),W/C指定無し	m3	9.43			
Z3	再生ｸﾗｯｼｬｰﾗﾝ／RC-40	m3	0.75			
Z4	軽 油／ﾊﾟﾄﾛｰﾙ給油	L	0.31			
Z5						
市場S						

$$P' = \times \left\{ \left(\frac{0.34}{100} \times \frac{0.34}{0.34} \right) \times \frac{0.34}{0.34} + \left(\frac{25.89}{100} \times + \frac{13.56}{100} \times + \frac{12.18}{100} \times + \frac{10.06}{100} \times \right) \times \frac{67.92}{25.89+13.56+12.18+10.06} + \left(\frac{21.25}{100} \times + \frac{9.43}{100} \times + \frac{0.75}{100} \times + \frac{0.31}{100} \times \right) \times \frac{31.74}{21.25+9.43+0.75+0.31} + \frac{100-0.34-67.92-31.74}{100} \right\} =$$

B- 27号　　10箇所当たり　　明細書

縁石工（2）

1斜　150㎜×190㎜　A種

名　　称	規　　格	単 位	数　　量	単　　価	金　　額	摘　　要
歩車道境界ブロック	作業区分:設置 ﾌﾞﾛｯｸ規格:各種(m換算、600mm以下､50kg未満) 基礎砕石規格:再生ｸﾗｯｼｬﾗﾝ RC-40	m	6			施工P-01
	均し基礎ｺﾝｸﾘｰﾄ規格:18-8-25(高炉) 養生工の有無:有り					
歩車道境界ﾌﾞﾛｯｸA 斜形 段差用	1段斜7cm	個	10			
計						
1箇所当たり						

B- 27号明細書(施工P-01)　　積算単位:m　　標準単価:

歩車道境界ブロック
作業区分:設置、ﾌﾞﾛｯｸ規格:各種(m換算、600mm以下、50kg未満)、基礎砕石規格:再生ｸﾗｯｼｬﾗﾝ RC-40
均し基礎ｺﾝｸﾘｰﾄ規格:18-8-25(高炉)、養生工の有無:有り

	名称／規格	単位	構成比	単価(東京)	単価	摘要
機械K			0.34			
K1	ﾊﾞｯｸﾎｳ(ｸﾛｰﾗ､標準)賃料／山積0.8m3(平積0.6m3)(排出ｶﾞｽ対策型含む)	日	0.34			
K2						
K3						
K4						
K5						
労務R			67.92			
R1	普通作業員	人	25.89			
R2	土木一般世話役	人	13.56			
R3	特殊作業員	人	12.18			
R4	型わく工	人	10.06			
R5						
材料Z			31.74			
Z1	歩車道境界ﾌﾞﾛｯｸ／(m単価)片面 150/170×200×600(A)	m	21.25			
Z2	生ｺﾝｸﾘｰﾄ(高炉ｾﾒﾝﾄ)／18-8-25(20),W/C指定無し	m3	9.43			
Z3	再生ｸﾗｯｼｬｰﾗﾝ／RC-40	m3	0.75			
Z4	軽 油／ﾊﾟﾄﾛｰﾙ給油	L	0.31			
Z5						
市場S						

$$P' = \times \left\{ \left(\frac{0.34}{100} \times \frac{0.34}{0.34} \right) \times \frac{0.34}{0.34} + \left(\frac{25.89}{100} \times + \frac{13.56}{100} \times + \frac{12.18}{100} \times + \frac{10.06}{100} \times \right) \times \frac{67.92}{25.89+13.56+12.18+10.06} + \left(\frac{21.25}{100} \times + \frac{9.43}{100} \times + \frac{0.75}{100} \times + \frac{0.31}{100} \times \right) \times \frac{31.74}{21.25+9.43+0.75+0.31} + \frac{100-0.34-67.92-31.74}{100} \right\} =$$

B-　28号　　10m当たり　　明細書

縁石工（3）

両R　180㎜×230㎜　B種

名　　称	規　　格	単　位	数　　量	単　　価	金　　額	摘　　要
歩車道境界ブロック	作業区分:設置 ﾌﾞﾛｯｸ規格:各種(m換算、600mm以下､50kg未満) 基礎砕石規格:再生ｸﾗｯｼｬﾗﾝ RC-40	m	10			施工P-01
	均し基礎ｺﾝｸﾘｰﾄ規格:18-8-25(高炉) 養生工の有無:有り					
両面歩車道境界ﾌﾞﾛｯｸ	再生 180-230×250×600(B)	個	16.5			
計						
１ｍ当たり						

B- 28号明細書(施工P-01)　　積算単位:m　　標準単価:

歩車道境界ブロック
作業区分:設置、ﾌﾞﾛｯｸ規格:各種(m換算、600mm以下､50kg未満)、基礎砕石規格:再生ｸﾗｯｼｬﾗﾝ RC-40
均し基礎ｺﾝｸﾘｰﾄ規格:18-8-25(高炉)、養生工の有無:有り

	名称／規格	単位	構成比	単価(東京)	単価	摘要
機械K			0.34			
K1	ﾊﾞｯｸﾎｳ(ｸﾛｰﾗ､標準)賃料／山積0.8m3(平積0.6m3)(排出ｶﾞｽ対策型含む)	日	0.34			
K2						
K3						
K4						
K5						
労務R			67.92			
R1	普通作業員	人	25.89			
R2	土木一般世話役	人	13.56			
R3	特殊作業員	人	12.18			
R4	型わく工	人	10.06			
R5						
材料Z			31.74			
Z1	歩車道境界ﾌﾞﾛｯｸ／(m単価)片面 150/170×200×600(A)	m	21.25			
Z2	生ｺﾝｸﾘｰﾄ(高炉ｾﾒﾝﾄ)／18-8-25(20),W/C指定無し	m3	9.43			
Z3	再生ｸﾗｯｼｬｰﾗﾝ／RC-40	m3	0.75			
Z4	軽 油／ﾊﾟﾄﾛｰﾙ給油	L	0.31			
Z5						
市場S						

$$P' = \times \left\{ \left(\frac{0.34}{100} \times \frac{0.34}{0.34} \right) \times \left(\frac{25.89}{100} \times \frac{67.92}{25.89+13.56+12.18+10.06} + \frac{13.56}{100} \times \frac{67.92}{25.89+13.56+12.18+10.06} + \frac{12.18}{100} \times \frac{67.92}{25.89+13.56+12.18+10.06} + \frac{10.06}{100} \times \frac{67.92}{25.89+13.56+12.18+10.06} \right) \times \frac{67.92}{25.89+13.56+12.18+10.06} + \left(\frac{21.25}{100} \times \frac{31.74}{21.25+9.43+0.75+0.31} + \frac{9.43}{100} \times \frac{31.74}{21.25+9.43+0.75+0.31} + \frac{0.75}{100} \times \frac{31.74}{21.25+9.43+0.75+0.31} + \frac{0.31}{100} \times \frac{31.74}{21.25+9.43+0.75+0.31} \right) \times \frac{31.74}{21.25+9.43+0.75+0.31} + \frac{100-0.34-67.92-31.74}{100} \right\} =$$

B- 29号　　10箇所当たり　　明細書

縁石工（4）

1斜　180㎜×230㎜　B種

名　　称	規　　格	単 位	数　　量	単　　価	金　　額	摘　　要
歩車道境界ブロック	作業区分:設置 ﾌﾞﾛｯｸ規格:各種(m換算、600mm以下､50kg未満) 基礎砕石規格:再生ｸﾗｯｼｬﾗﾝ RC-40	m	6			施工P-01
	均し基礎ｺﾝｸﾘｰﾄ規格:18-8-25(高炉) 養生工の有無:有り					
歩車道境界ﾌﾞﾛｯｸB 斜形 段差用	1段斜7cm	個	10			
計						
1箇所当たり						

B- 29号明細書(施工P-01)　　積算単位:m　　標準単価:

歩車道境界ブロック
作業区分:設置、ﾌﾞﾛｯｸ規格:各種(m換算、600mm以下、50kg未満)、基礎砕石規格:再生ｸﾗｯｼｬﾗﾝ RC-40
均し基礎ｺﾝｸﾘｰﾄ規格:18-8-25(高炉)、養生工の有無:有り

	名称／規格	単位	構成比	単価(東京)	単価	摘要
機械K			0.34			
K1	ﾊﾞｯｸﾎｳ(ｸﾛｰﾗ､標準)賃料／山積0.8m3(平積0.6m3)(排出ｶﾞｽ対策型含む)	日	0.34			
K2						
K3						
K4						
K5						
労務R			67.92			
R1	普通作業員	人	25.89			
R2	土木一般世話役	人	13.56			
R3	特殊作業員	人	12.18			
R4	型わく工	人	10.06			
R5						
材料Z			31.74			
Z1	歩車道境界ﾌﾞﾛｯｸ／(m単価)片面 150/170×200×600(A)	m	21.25			
Z2	生ｺﾝｸﾘｰﾄ(高炉ｾﾒﾝﾄ)／18-8-25(20),W/C指定無し	m3	9.43			
Z3	再生ｸﾗｯｼｬｰﾗﾝ／RC-40	m3	0.75			
Z4	軽 油／ﾊﾟﾄﾛｰﾙ給油	L	0.31			
Z5						
市場S						

$$
\begin{aligned}
P' = {} & \times \left\{ \left(\frac{0.34}{100} \times \frac{0.34}{0.34} \right) \times \right. \\
& + \left(\frac{25.89}{100} \times + \frac{13.56}{100} \times + \frac{12.18}{100} \times + \frac{10.06}{100} \times \right) \times \frac{67.92}{25.89+13.56+12.18+10.06} \\
& + \left(\frac{21.25}{100} \times + \frac{9.43}{100} \times + \frac{0.75}{100} \times + \frac{0.31}{100} \times \right) \times \frac{31.74}{21.25+9.43+0.75+0.31} \\
& \left. + \frac{100-0.34-67.92-31.74}{100} \right\} =
\end{aligned}
$$

B-　30号　　10m当たり　　明細書

縁石工（5）

両R　180㎜×230㎜　B種

名　　称	規　　格	単　位	数　　量	単　　価	金　　額	摘　　要
歩車道境界ブロック	作業区分:設置 ﾌﾞﾛｯｸ規格:各種(m換算、600mm以下､50kg未満) 基礎砕石規格:再生ｸﾗｯｼｬﾗﾝ RC-40	m	10			施工P-01
	均し基礎ｺﾝｸﾘｰﾄ規格:18-8-25(高炉) 養生工の有無:有り					
両面歩車道境界ﾌﾞﾛｯｸ	再生 180-230×250×600(B)	個	16.5			
計						
１ｍ当たり						

B-　30号明細書(施工P-01)　　積算単位:m　　標準単価:

歩車道境界ブロック
作業区分:設置、ﾌﾞﾛｯｸ規格:各種(m換算、600mm以下、50kg未満)、基礎砕石規格:再生ｸﾗｯｼｬﾗﾝ RC-40
均し基礎ｺﾝｸﾘｰﾄ規格:18-8-25(高炉)、養生工の有無:有り

	名　称　／　規　格	単位	構成比	単価(東京)	単　価	摘　要
機械K			0.34			
K１	ﾊﾞｯｸﾎｳ(ｸﾛｰﾗ､標準)賃料／山積0.8m3(平積0.6m3)(排出ｶﾞｽ対策型含む)	日	0.34			
K２						
K３						
K４						
K５						
労務R			67.92			
R１	普通作業員	人	25.89			
R２	土木一般世話役	人	13.56			
R３	特殊作業員	人	12.18			
R４	型わく工	人	10.06			
R５						
材料Z			31.74			
Z１	歩車道境界ﾌﾞﾛｯｸ／(m単価)片面 150/170×200×600(A)	m	21.25			
Z２	生ｺﾝｸﾘｰﾄ(高炉ｾﾒﾝﾄ)／18-8-25(20),W/C指定無し	m3	9.43			
Z３	再生ｸﾗｯｼｬｰﾗﾝ／RC-40	m3	0.75			
Z４	軽 油／ﾊﾟﾄﾛｰﾙ給油	L	0.31			
Z５						
市場S						

$$P' = \times \left\{ \left(\frac{0.34}{100} \times \frac{0.34}{0.34} \right) \times \frac{0.34}{0.34} + \left(\frac{25.89}{100} \times \frac{67.92}{25.89+13.56+12.18+10.06} + \frac{13.56}{100} \times \frac{67.92}{25.89+13.56+12.18+10.06} + \frac{12.18}{100} \times \frac{67.92}{25.89+13.56+12.18+10.06} + \frac{10.06}{100} \times \frac{67.92}{25.89+13.56+12.18+10.06} \right) \times \frac{67.92}{25.89+13.56+12.18+10.06} + \left(\frac{21.25}{100} \times \frac{31.74}{21.25+9.43+0.75+0.31} + \frac{9.43}{100} \times \frac{31.74}{21.25+9.43+0.75+0.31} + \frac{0.75}{100} \times \frac{31.74}{21.25+9.43+0.75+0.31} + \frac{0.31}{100} \times \frac{31.74}{21.25+9.43+0.75+0.31} \right) \times \frac{31.74}{21.25+9.43+0.75+0.31} + \frac{100-0.34-67.92-31.74}{100} \right\} =$$

C-　1号　　1式当たり　　単価表

舗装版切断濁水処理工

北部地区

名　　称	規　　格	単 位	数　　量	単　　価	金　　額	摘　　要
舗装版切断濁水運搬費	ﾀﾞﾝﾌﾟﾄﾗｯｸ2t積級	回	1			
舗装版切断濁水処分費(北部地区)	ｱｽﾌｧﾙﾄ舗装版	m3	0.008			
計						

C-　2号　　1式当たり　　単価表

舗装版切断濁水処理工

北部地区

名　　称	規　　格	単　位	数　　量	単　　価	金　　額	摘　　要
舗装版切断濁水処分費(北部地区)	ｱｽﾌｧﾙﾄ舗装版	m3	0.02			
計						

C-　3号　　1m3当たり　　単価表

構造物とりこわし工(機械施工) 昼間

鉄筋構造物 制約無,低騒音・低振動対策必要

名　　称	規　　格	単 位	数　　量	単　　価	金　　額	摘　　要
構造物とりこわし工 昼間	鉄筋構造物 機械施工 制約無	m3	1			
計						

C-　4号　　1m3当たり　　単価表

構造物とりこわし工(機械施工) 昼間

無筋構造物 制約無,低騒音・低振動対策必要

名　　称	規　　格	単 位	数　　量	単　　価	金　　額	摘　　要
構造物とりこわし工 昼間	無筋構造物 機械施工 制約無	m3	1			
計						

C-　5号　　1m当たり　　単価表

横断･転落防止柵撤去工（Ｃｏ建込用）

ﾋﾞｰﾑ式･ﾊﾟﾈﾙ式 支柱間隔3m

名　称	規　格	単　位	数　量	単　価	金　額	摘　要
横断･転落防止柵撤去工（Co建込用）	ﾋﾞｰﾑ式･ﾊﾟﾈﾙ式	m	1			
計						

C-　6号　　1,000ｍ当たり　　単価表

区画線工 溶融式(手動) 昼間 豪雪補正無

実線 15cm 制約無,排水性舗装でない,供用区間

名　　称	規　　格	単 位	数　　量	単　　価	金　　額	摘　　要
区画線設置(溶融式) 昼間	豪雪無 実線15cm 制約無	m	1,000			
計						
１ｍ当たり						

C-　7号　　1,000ｍ当たり　　単価表

区画線工 溶融式(手動) 昼間 豪雪補正無

実線 15cm 制約無,排水性舗装でない,供用区間

名　　称	規　　格	単 位	数　　量	単　　価	金　　額	摘　　要
ﾄﾗﾌｨｯｸﾍﾟｲﾝﾄ 溶融型	3種1号 ﾋﾞｰｽﾞ15～18 白	kg	570			
ｶﾞﾗｽﾋﾞｰｽﾞ	0.106～0.850mm	kg	25			
接着用ﾌﾟﾗｲﾏｰ	区画線用	kg	25			
軽 油	ﾊﾟﾄﾛｰﾙ給油	L	40			
諸雑費		式	1			
計						
１ｍ当たり						

C-　8号　　1,000ｍ当たり　　単価表

区画線工 溶融式(手動) 昼間 豪雪補正無

ｾﾞﾌﾞﾗ 30cm 制約無,排水性舗装でない,供用区間

名　　称	規　　格	単 位	数　　量	単　　価	金　　額	摘　　要
区画線設置(溶融式) 昼間	豪雪無 ｾﾞﾌﾞﾗ30cm 制約無	m	1,000			
計						
１ｍ当たり						

C-　9号　　1,000ｍ当たり　　単価表

区画線工 溶融式(手動) 昼間 豪雪補正無

ｾﾞﾌﾞﾗ 30cm 制約無,排水性舗装でない,供用区間

名　　称	規　　格	単 位	数　　量	単　　価	金　　額	摘　　要
ﾄﾗﾌｨｯｸﾍﾟｲﾝﾄ 溶融型	3種1号 ﾋﾞｰｽﾞ15～18 白	kg	1,130			
ｶﾞﾗｽﾋﾞｰｽﾞ	0.106～0.850mm	kg	50			
接着用ﾌﾟﾗｲﾏｰ	区画線用	kg	50			
軽 油	ﾊﾟﾄﾛｰﾙ給油	L	77			
諸雑費		式	1			
計						
１ｍ当たり						

C- 10号　　1,000ｍ当たり　　単価表

区画線工 溶融式(手動) 昼間 豪雪補正無

ｾﾞﾌﾞﾗ 45cm 制約無,排水性舗装でない,供用区間

名　　称	規　　格	単 位	数　　量	単　　価	金　　額	摘　　要
区画線設置(溶融式) 昼間	豪雪無 ｾﾞﾌﾞﾗ45cm 制約無	m	1,000			
計						
１ｍ当たり						

C- 11号　　1,000ｍ当たり　　単価表

区画線工 溶融式(手動) 昼間 豪雪補正無

ｾﾞﾌﾞﾗ 45cm 制約無,排水性舗装でない,供用区間

名　　称	規　　格	単 位	数　　量	単　　価	金　　額	摘　　要
ﾄﾗﾌｨｯｸﾍﾟｲﾝﾄ 溶融型	3種1号 ﾋﾞｰｽﾞ15～18 白	kg	1,700			
ｶﾞﾗｽﾋﾞｰｽﾞ	0.106～0.850mm	kg	75			
接着用ﾌﾟﾗｲﾏｰ	区画線用	kg	75			
軽 油	ﾊﾟﾄﾛｰﾙ給油	L	89			
諸雑費		式	1			
計						
１ｍ当たり						

C- 12号　　1現場当たり　　単価表

交通誘導警備員Ｂ

名　　称	規　　格	単　位	数　　量	単　　価	金　　額	摘　　要
交通誘導警備員Ｂ		人日	100			
計						

C- 13号　　1枚当たり　　単価表

蓋版設置工（Co製・鋼製）昼間

40kg超え170kg/枚以下 制約無

名　　称	規　　格	単 位	数　　量	単　　価	金　　額	摘　　要
グレーチング	細目,T-14	枚	1			
排水構造物工 昼間 蓋版	Co･鋼製 40超170kg/枚以下 制約無	枚	1			
計						

C- 14号　　1枚当たり　　単価表

蓋版設置工（Co製・鋼製）昼間

40kg超え170kg/枚以下 制約無

名　　称	規　　格	単 位	数　　量	単　　価	金　　額	摘　　要
ｸﾞﾚｰﾁﾝｸﾞ細目ﾎﾞﾙﾄ固定T-14　内径600×600用	ﾉﾝｽﾘｯﾌﾟ，4面受枠共,ｺﾞﾑﾊﾟｯｷﾝ・取っ手（×2個/枚）付	枚	1			
排水構造物工 昼間 蓋版	Co･鋼製 40超170kg/枚以下 制約無	枚	1			
計						

市道332号線拡幅改良工事　　材料費(30)　　材料調書全体明細表

(単位:円)

名　　称	規　　格	単位	数　量	単　価	金　額	備　　考
スクラップ費	ヘビーH3	t	0.7			
グレーチング	細目, T-14	枚	1			
生ｺﾝｸﾘｰﾄ(高炉ｾﾒﾝﾄ)	18-8-25(20), W/C指定無し	m3	36.555			
生ｺﾝｸﾘｰﾄ(高炉ｾﾒﾝﾄ)	18-8-25(20), W/C指定有り	m3	1.292			
ｺﾝｸﾘｰﾄ用骨材　砂	洗い　細目	m3	0.071			
再生粒度調整砕石	RM-40	m3	142.419			
再生ｸﾗｯｼｬｰﾗﾝ	RC-40	m3	1,010.306			
再生砂	RC-10	m3	8.045			
ﾄﾗﾌｨｯｸﾍﾟｲﾝﾄ 溶融型	3種1号 ﾋﾞｰｽﾞ15～18 白	kg	288.65			
ｶﾞﾗｽﾋﾞｰｽﾞ	0.106～0.850mm	kg	12.675			
接着用ﾌﾟﾗｲﾏｰ	区画線用	kg	12.675			
ｱｽﾌｧﾙﾄ混合物	開粒度ｱｽｺﾝ(13)	t	5.78			
再生ｱｽﾌｧﾙﾄ混合物	再生密粒度ｱｽｺﾝ(13)	t	131.378			

市道332号線拡幅改良工事　　材料費(30)　　材料調書全体明細表

(単位:円)

名　　称	規　　格	単位	数　量	単　価	金　額	備　　考
再生ｱｽﾌｧﾙﾄ混合物	再生粗粒度ｱｽｺﾝ(20)	t	5.416			
ｾｲﾌﾃｨﾌﾞﾛｯｸ	直ﾌﾞﾛｯｸ	個	6.6			
ｾｲﾌﾃｨﾌﾞﾛｯｸ	Rﾌﾞﾛｯｸ	個	18.15			
下水道用硬質塩化ﾋﾞﾆﾙ管 直管	VU管ﾌﾟﾚｰﾝｴﾝﾄﾞ φ300, L=4m	本	1.25			
下水道用硬質塩化ﾋﾞﾆﾙ管 直管	VU管ﾌﾟﾚｰﾝｴﾝﾄﾞ φ500, L=4m	本	1.75			
両面歩車道境界ﾌﾞﾛｯｸ	再生 150-190×200×600(A)	個	323.4			
両面歩車道境界ﾌﾞﾛｯｸ	再生 180-230×250×600(B)	個	2.475			
遠心ﾎﾞｯｸｽｶﾙﾊﾞｰﾄ(CSB) Ⅰ型	300*2400	本	4.576			
遠心ﾎﾞｯｸｽｶﾙﾊﾞｰﾄ(CSB) Ⅰ型	500*2400	本	1.664			
都市型側溝(T-25･縦断用)UGFS-350	420*595*2000	本	95			
都市型側溝(Gr付･普通目)UGFS-300	360*495*1000	組	2			
都市型側溝用集水桝 (Gr付・普通目50) UGFS-350	420*770*1000	組	8			
都市型側溝(T-25･縦断用)UGJS-400	470*670*2000、排水性舗装兼用	本	95			

市道332号線拡幅改良工事　　材料費(30)　　材料調書全体明細表

(単位:円)

名　　称	規　　格	単位	数　量	単　価	金　額	備　　考
都市型側溝用管理桝(Gr付、細目)UGJS-400	470*849.7*1000、排水性舗装兼用	組	8			
ｸﾞﾚｰﾁﾝｸﾞ細目ﾎﾞﾙﾄ固定T-14　内径600×600用	ﾉﾝｽﾘｯﾌﾟ，４面受枠共，ｺﾞﾑﾊﾟｯｷﾝ・取っ手（×２個/枚）付	枚	1			
車止め ﾊﾞﾝﾋﾟG色 黄色ﾃｰﾌﾟ込み	CK-114HY-90K	本	4			
ﾌﾗｯﾄﾌﾞﾛｯｸ 直(ｍ当たり，18ｋｇ/個)	200/205*50/70*600	個	19.8			
ﾌﾗｯﾄﾌﾞﾛｯｸ Ｒ物(ｍ当たり，18ｋｇ/個)	200/205*50/70*600	個	9.9			
歩車道境界ﾌﾞﾛｯｸB 斜形 段差用	1段斜7cm	個	3			
歩車道境界ﾌﾞﾛｯｸA 斜形 段差用	1段斜7cm	個	2			
ｶﾞｿﾘﾝ	ﾚｷﾞｭﾗｰ，ｽﾀﾝﾄﾞ渡し	L	29.123			
軽 油	ﾊﾟﾄﾛｰﾙ給油	L	3,321.003			
ｱｽﾌｧﾙﾄ乳剤	PK-3 ﾌﾟﾗｲﾑｺｰﾄ用	L	1,313.999			
ｱｽﾌｧﾙﾄ乳剤	PK-4 ﾀｯｸｺｰﾄ用	L	18.509			
ｾﾒﾝﾄ(高炉B)	25kg袋入	t	0.036			
地先境界ﾌﾞﾛｯｸ	120×120×600(A)	個	31.34			

市道332号線拡幅改良工事　　材料費(30)　　材料調書全体明細表

(単位:円)

名　　称	規　　格	単位	数　量	単　価	金　額	備　　考
ｺﾝｸﾘｰﾄｶｯﾀ(ﾌﾞﾚｰﾄﾞ)	径18ｲﾝﾁ	枚	0.063			
材料費計						

市道332号線拡幅改良工事　　材料費(37)　　材料調書全体明細表

(単位:円)

名　　称	規　　格	単位	数　量	単　価	金　額	備　　考
発生土処分料	指定A(愛川町田代受入地)	m3	487			
廃材処理料(北部地区)	ＡＳ殻	m3	5			
廃材処理料(北部地区)	無筋Ｃｏ殻	m3	78			
廃材処理料(北部地区)	有筋Ｃｏ殻	m3	4			
廃材処理料(北部地区)	路盤材(上層・下層)	m3	29			
舗装版切断濁水処分費(北部地区)	ｱｽﾌｧﾙﾄ舗装版	m3	0.028			
材料費計						

市道332号線拡幅改良工事

数　量　計　算　書

まちづくり部 道路整備課

数量総括表

工事区分	工　種	種　別	規　格	単位	数量	備　考
道路 改良工事	撤去工	舗装版切断	15cm以下	m	9	t=4cm
		舗装版切断	15cm以下	m	17	t=5cm
		舗装版切断濁水処理工	北部地区	ｍ３	0.008	
		舗装版切断濁水処理工	北部地区	ｍ３	0.02	
		舗装版切断濁水運搬	ﾀﾞﾝﾌﾟﾄﾗｯｸ2t積級	回	1	
		舗装版破砕積込	BH0.28㎥	ｍ２	120	
		運搬	D4ｔ・L=3.5km以下	ｍ３	5	
		廃材処理料（北部地区）	Ａｓ殻	ｍ３	5	
		構造物とりこわし工（機械施工）	鉄筋構造物	ｍ３	4	
		殻運搬	D10ｔ・L=3.3km以下	ｍ３	4	
		廃材処理料（北部地区）	有筋Co	ｍ３	4	
		構造物とりこわし工（機械施工）	無筋構造物	ｍ３	78	
		殻運搬	D10ｔ・L=3.3km以下	ｍ３	78	
		廃材処理料（北部地区）	無筋Co	ｍ３	78	
		転落防止柵	φ60.5×3.2ｔ	m	30	
		スクラップ費		t	0.7	
	土工	掘削		ｍ３	376	
		床掘		ｍ３	140	
		埋戻工	RC-40	ｍ３	116	
		路床盛土	RC-40	ｍ２	1000	
		土砂等運搬	10ｔ・DID有・L=3.5km以下	ｍ３	29	
		廃材処理料	路盤材	ｍ３	29	
		土砂等運搬	10ｔ・DID有・L=19.5km以下	ｍ３	487	
		発生土処分料	指定A(愛川町田代受入地)	ｍ３	487	
	排水工	都市型側溝設置工	都市型側溝（1）400用	m	190	【R332東側】
		都市型側溝管理桝設置工	都市型側溝管理桝（1）400用	基	8	【R332東側】

数量総括表

工事区分	工　種	種　別	規　格	単位	数量	備　考
		都市型側溝設置工	都市型側溝（2）350用	m	190	【R332西側】
		都市型側溝管理桝設置工	都市型側溝管理桝（2）350用	基	8.0	【R332西側】
		都市型側溝管理桝設置工	都市型側溝管理桝（3）300用	基	2	【R402】
		L型側溝設置工	L型側溝（1）曲	m	11	【R402,R403】
		L型側溝設置工	L型側溝（1）直	m	4	【R402,R403】
		L型側溝設置工	L型側溝（2）曲	m	6	【R402,R403】
		L型側溝設置工	L型側溝（2）直	m	12	【R402,R403】
		L型側溝設置工	L型側溝（3）	箇所	1	【R403】
		横断暗渠設置工	φ300	m	11	【R402】
		横断暗渠設置工	φ500	m	4	【R403】
		塩ビ管設置工	VUφ300	m	5	【R403】
		塩ビ管設置工	VUφ500	m	7	【R403】
		集水桝設置工	集水桝（1）内寸900×900×1050	基	1	【R403】
		集水桝設置工	集水桝（2）内寸600×600×750	基	1	【R403】
	舗装工	表層（車道・路肩部）	再生密粒度(13)・t=50mm	m２	1,000	車道舗装（R332）
		上層路盤（車道・路肩部）	RM-40・t=100mm	m２	1,000	車道舗装（R332）
		下層路盤（車道・路肩部）	RC-40・t=200mm	m２	1,000	車道舗装（R332）
		表層（車道・路肩部）	再生密粒度(13)・t=50mm	m２	43	車道舗装（R402,R403）
		基層（車道・路肩部）	再生粗粒度(20)・t=50mm	m２	43	車道舗装（R402,R403）
		上層路盤（車道・路肩部）	RM-40・t=250mm	m２	43	車道舗装（R402,R403）
		下層路盤（車道・路肩部）	RC-40・t=300mm	m２	43	車道舗装（R402,R403）
		透水性As舗装（歩道部）	開粒度(13)・t=40mm	m２	64	歩道舗装（R402,R403）
		下層路盤（歩道部）	RC-40・t=100mm	m２	64	歩道舗装（R402,R403）
		フィルター層（歩道部）	RC-10・t=100mm	m２	64	歩道舗装（R402,R403）
	附帯工	間詰工	t=100mm	m２	43	
		地先境界ブロック設置工	120mm×120mm	m	19	
		車止め設置工	H=900mm	箇所	4	

数量総括表

工事区分	工　種	種　別	規　格	単位	数量	備　考
		視覚障がい者誘導表示	開粒	枚	125	
		縁石工（1）	両R　150㎜×190㎜　A種	m	196	
		縁石工（2）	1斜　150㎜×190㎜　A種	箇所	2	
		縁石工（3）	両R　180㎜×230㎜　B種	m	0.7	
		縁石工（4）	1斜　180㎜×230㎜　B種	箇所	2	
		縁石工（5）	両R　180㎜×230㎜　B種	m	0.8	
	区画線工	外側線	実線（白色）W=150㎜	m	409	
		停止線	ゼブラ（白色）W=300㎜	m	4	
		横断歩道	ゼブラ（白色）W=450㎜	m	30	
	仮設工	交通誘導警備員B	昼間	現場	1	交代要員無

撤　去　工

撤去工集計

種別	規格	単位	数量	摘要
舗装版切断	15cm以下	m	9.6	
舗装版切断	15cm以下	m	17.6	
舗装版切断濁水処理工	北部地区	ｍ３	0.008	
舗装版切断濁水処理工	北部地区	ｍ３	0.02	
舗装版切断濁水運搬	ﾀﾞﾝﾌﾟﾄﾗｯｸ2t積級	回	1.0	
舗装版破砕積込	BH0.28㎥	ｍ２	120.3	
運搬	D4ｔ・L=3.5km以下	ｍ３	5.5	
廃材処理料（北部地区）	Ａｓ殻	ｍ３	5.5	
構造物とりこわし工（機械施工）	鉄筋構造物	ｍ３	4.7	
殻運搬	D10ｔ・L=3.3km以下	ｍ３	4.7	
廃材処理料（北部地区）	有筋Co	ｍ３	4.7	
構造物とりこわし工（機械施工）	無筋構造物	ｍ３	78.3	
殻運搬	D10ｔ・L=3.3km以下	ｍ３	78.3	
廃材処理料（北部地区）	無筋Co	ｍ３	78.3	
転落防止柵	φ60.5×3.2ｔ	m	30.8	
スクラップ費		t	0.7	

撤去工

名称	計算式	数量	単位
舗装版切断 15cm以下 R402,R403歩道部（t=4cm）	【撤去平面図①②参照】（アスファルト舗装版t=4cm） L= 2.6 + 2.4 + 2.7 + 1.9 =	9.6	m
舗装版切断 15cm以下 R402,R403車道部（t=5cm）	【撤去平面図①②参照】（アスファルト舗装版t=5cm） L= 8.0 + 9.6 =	17.6	m
舗装版切断濁水処理工 北部地区	V= 0.023 × 0.040 m × 9.60 m [舗装版深さ] [舗装版切断延長] =	0.008	m^3
舗装版切断濁水処理工 北部地区	V= 0.023 × 0.050 m × 17.60 m [舗装版深さ] [舗装版切断延長] =	0.020	m^3
舗装版切断濁水運搬 ﾀﾞﾝﾌﾟﾄﾗｯｸ2t積級	N=(0.028 m3 × 1.10 t/m3) ÷ 2.00 t/回 [濁水処分量] [濁水密度] = =	0.015 1.00	回
舗装版破砕積込 BH0.28㎥	【撤去工平面図①②及び撤去面積計算書参照】 A= 48.3 + 72.0 =	120.3	m^2
運搬 D4ｔ・L=3.5km以下	V= 48.3 × 0.04 （歩道部） 72.0 × 0.05 （車道部） =	5.5	m^3
廃材処理料（北部地区） Ａｓ殻	V= 48.3 × 0.04 （歩道 72.0 × 0.05 （車道部） =	5.5	m^3
構造物とりこわし工（機械施工） 鉄筋構造物	【撤去工平面図①②及び構造物取壊し集計表参照】 V= 4.8 =	4.8	m^3
殻運搬 D10ｔ・L=3.3km以下	V= 4.8 =	4.8	m^3
廃材処理料（北部地区） 有筋Co	V= 4.8 =	4.8	m^3
構造物とりこわし工（機械施工） 無筋構造物	【撤去工平面図①②及び構造物取壊し集計表参照】 V= 59.5 + 188.2 × 0.10 コンクリート板 厚さ =	78.3	m^3
殻運搬 D10ｔ・L=3.3km以下	V= 78.3 =	78.3	m^3
廃材処理料（北部地区） 無筋Co	V= 78.3 =	78.3	m^3
転落防止柵 φ60.5×3.2ｔ	【撤去工平面図①②及び撤去工単位数量計算書参照】 L= 16.2 + 14.6 =	30.8	m
スクラップ費	【撤去工単位数量計算書参照】 計 集水桝（1）グレーチング 53.8 kg/個 × 1.0 箇所 53.8 集水桝（2）グレーチング 65.1 kg/個 × 1.0 箇所 65.1 集水桝（3）グレーチング 41.9 kg/個 × 1.0 箇所 41.9 都市型側溝管理桝グレーチング 28.0 kg/個 × 2.0 箇所 56.0		

撤去工

名称	計算式							数量	単位
	街渠桝グレーチング	20.0	kg/個	×	1.0	箇所	20.0		
	車止め本体	17.0	kg/個	×	4.0	箇所	68.0		
	転落防止柵本体	12.1	kg/m	×	30.8	m	372.7		
						合計	677.5 kg		
							=	0.7	t

撤　去　面　積　計　算　書

撤去工 t=40mm

測点	距離 (m)	幅員 (m)	平均幅員 (m)	面　積 (㎡)	備　　考
R402歩道部					
No.0-3.38～No.0付近	―	―	―	13.89	(CAD求積)
〃	―	―	―	7.84	(CAD求積)
R403歩道部					
No.10+4.56～No.10+8.08付近	―	―	―	16.26	(CAD求積)
〃	―	―	―	10.28	(CAD求積)
合計	0.000			48.27	

撤去工 t=50mm

測点	距離 (m)	幅員 (m)	平均幅員 (m)	面　積 (㎡)	備　　考
R402取付車道部					
No.0-3.38～No.0+10.28付近	―	―	―	39.43	(CAD求積)
R403取付車道部					
No.9+18.43～No.10+8.08付近	―	―	―	32.60	(CAD求積)
合計	0.000			72.03	

撤去工 t=100mm

測点	距離 (m)	幅員 (m)	平均幅員 (m)	面　積 (㎡)	備　　考
R332車道部					
No.0+10.28～No.9+18.43	188.150	1.000	1.000	188.15	
合計	188.150			188.15	

構造物取壊し数量集計表

工　種	種　別	作業区分			構造物取壊し（m3）（鉄筋）		構造物取壊し（m3）（無筋）		備考
		計算式	数量	単位	単位数量	数量	単位数量	数量	
撤去工	縁石（1）	2.2+1.1	3.3	m			0.086	0.3	単位数量計算書
	縁石（2）	1.0+1.0	2.0	箇所			0.043	0.1	単位数量計算書
	境石（1）	193.9+4.4	198.3	m			0.044	8.7	単位数量計算書
	境石（2）	5.8	5.8	m			0.033	0.2	単位数量計算書
	L型側溝（1）	4.7+4.1+2.7+4.8+3.6	19.9	m			0.105	2.1	単位数量計算書
	L型側溝（2）	1.0+1.0	2.0	箇所			0.080	0.2	単位数量計算書
	L型側溝（3）	1.0+0.2	1.2	m			0.147	0.2	単位数量計算書
	側溝（1）	159.4+4.8+27.0	191.2	m			0.162	31.0	単位数量計算書
	側溝（2）	4.6	4.6	m	0.045	0.2	0.133	0.6	単位数量計算書
	側溝（3）	7.7	7.7	m	0.048	0.4	0.133	1.0	単位数量計算書
	都市型側溝	1.8+0.7	2.5	m	0.090	0.2			単位数量計算書
	暗渠排水φ300	9.4	9.4	m	0.106	1.0	0.051	0.5	単位数量計算書
	函渠300×300	3.7	3.7	m	0.165	0.6			単位数量計算書
	集水桝（1）	1.0	1.0	箇所			0.738	0.7	単位数量計算書
	集水桝（2）	1.0	1.0	箇所			0.314	0.3	単位数量計算書
	集水桝（3）	1.0	1.0	箇所			0.279	0.3	単位数量計算書
	都市型管理桝	1.0+1.0	2.0	箇所	0.092	0.2			単位数量計算書
	街渠桝	1.0	1.0	箇所	0.039	0.0	0.196	0.2	単位数量計算書
	重力式擁壁	10.1+10.0	20.1	m			0.631	12.7	単位数量計算書
	L型擁壁	5.6+3.6	9.2	m	0.240	2.2			単位数量計算書
	車止め	1.0+1.0+1.0+1.0	4.0	箇所			0.060	0.2	単位数量計算書
	視覚障がい者誘導表示	2.7	2.7	m2			0.060	0.2	単位数量計算書
合　計						4.8		59.5	

単位数量計算書

工　種	撤去工
種　別	縁石(1)

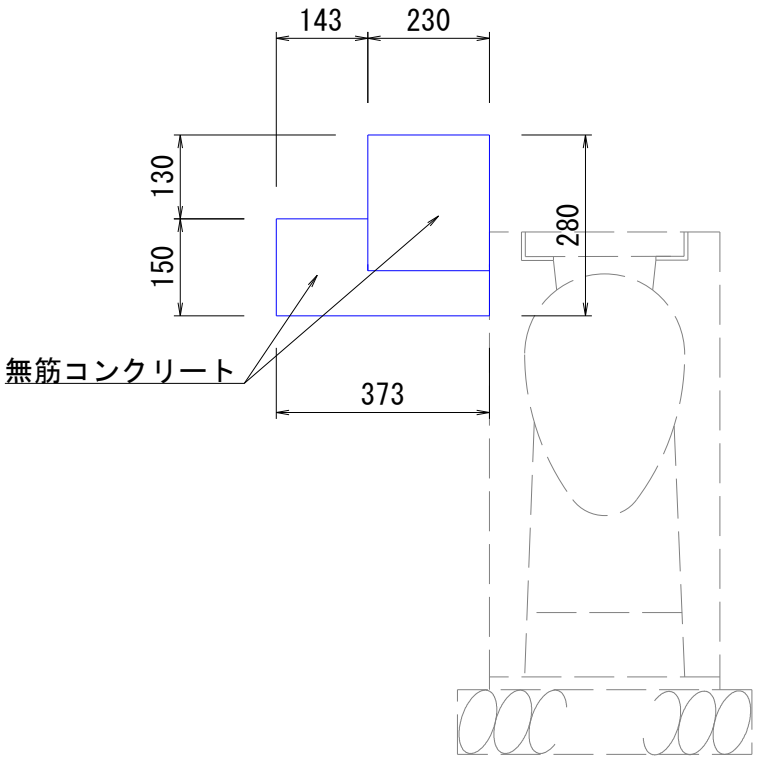

10.0 m 当り

項　目	規　格	算　式	数　量	単 位
コンクリート取壊し	無筋コンクリート	(0.23×0.28+0.143×0.15) ×10.00	0.859	m^3
殻処分	無筋コンクリート		0.859	m^3

単位数量計算書

種　別	撤去工
細　別	縁石(2)

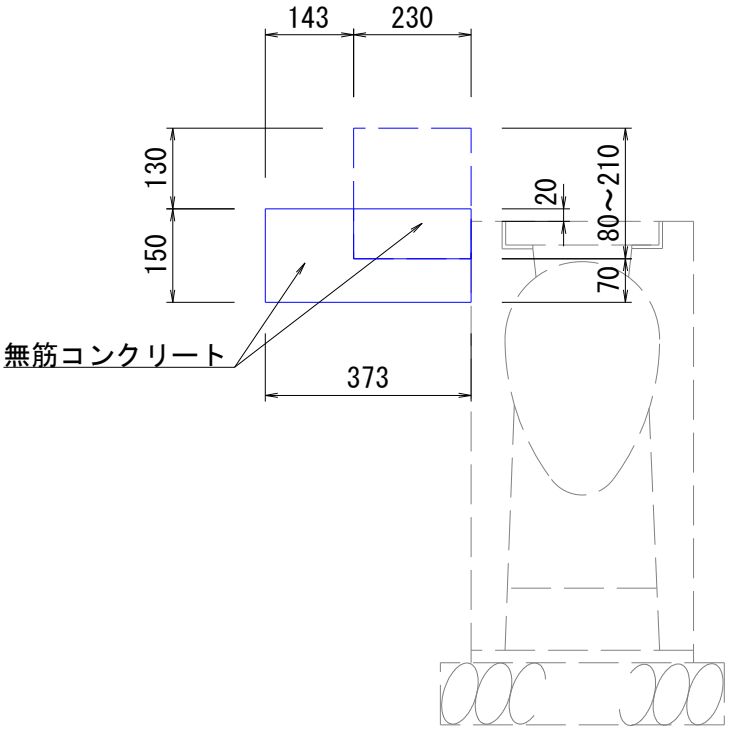

10.0 箇所 当り

項　目	規　格	算　式	数　量	単 位
コンクリート取壊し	無筋コンクリート	((0.08+0.21)/2×0.23+0.23×0.07+0.143×0.15)×0.60×10.00	0.425	m^3
殻処分	無筋コンクリート		0.425	m^3

単位数量計算書

種　別	撤去工
細　別	境石（1）

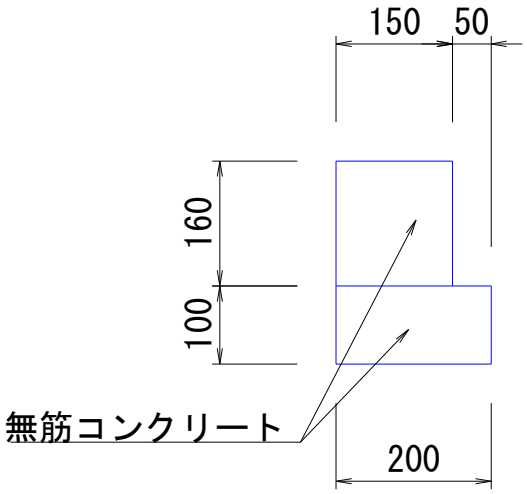

10.0 m 当り

項　目	規　格	算　式	数　量	単 位
コンクリート取壊し	無筋コンクリート	（0.15×0.16+0.20×0.10）×10.00	0.440	m^3
殻処分	無筋コンクリート		0.440	m^3

単位数量計算書

種　別	撤去工
細　別	境石（2）

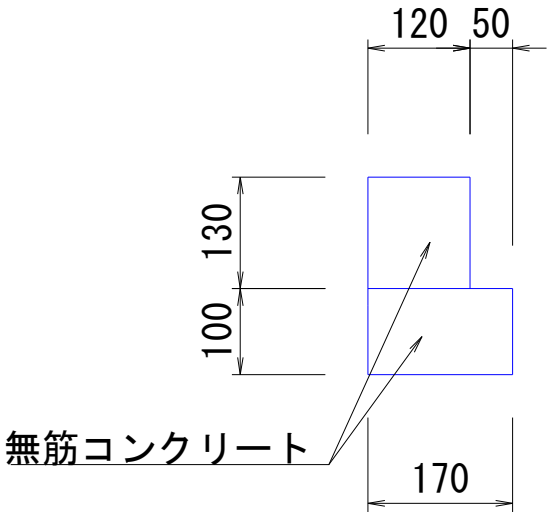

10.0 m 当り

項　目	規　格	算　式	数　量	単 位
コンクリート取壊し	無筋コンクリート	（0.12×0.13+0.17×0.10）×10.00	0.326	m^3
殻処分	無筋コンクリート		0.326	m^3

単位数量計算書

種　　別	撤去工
細　　別	L型側溝(1)

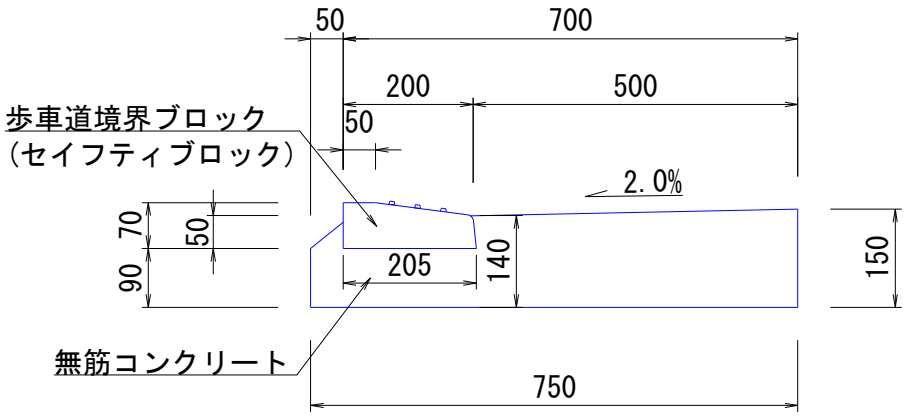

10.0 m 当り

項　　目	規　　格	算　　式	数　　量	単 位
コンクリート取壊し	無筋コンクリート	((0.05+0.205)/2×0.07+（0.15+0.14）/2×0.50+0.25×0.09+0.05×0.05/2）×10.00	1.052	m^3
殻処分	無筋コンクリート		1.052	m^3

単位数量計算書

種　　別	撤去工
細　　別	L型側溝(2)

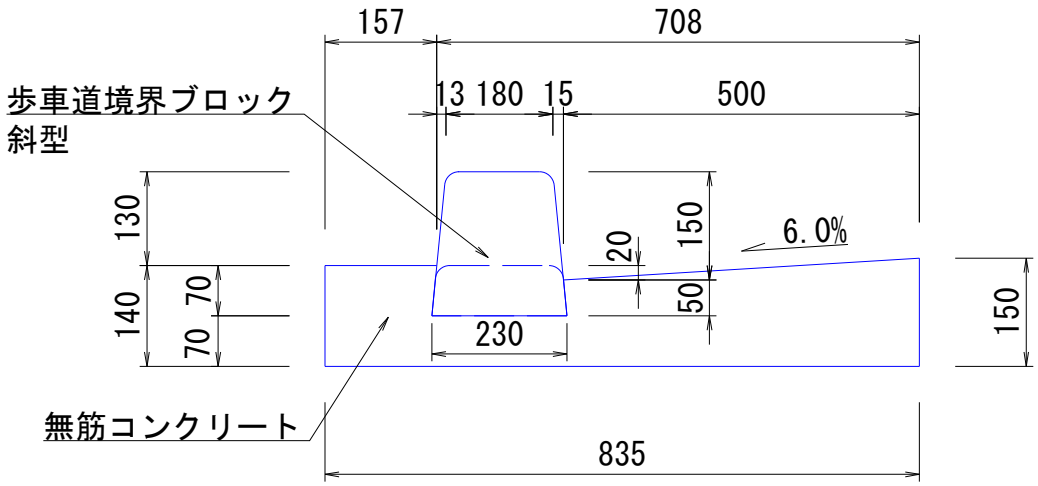

10.0 箇所 当り

項　　目	規　　格	算　　式	数　　量	単 位
コンクリート取壊し	無筋コンクリート	（((0.18+0.23)/2×0.20+（0.208+0.23）/2×0.07）/2+（0.15+0.12）/2×0.50+0.23×0.07+0.157×0.140）×0.60×10.00	0.802	m^3
殻処分	無筋コンクリート		0.802	m^3

単位数量計算書

種　　別	撤去工
細　　別	L型側溝(3)

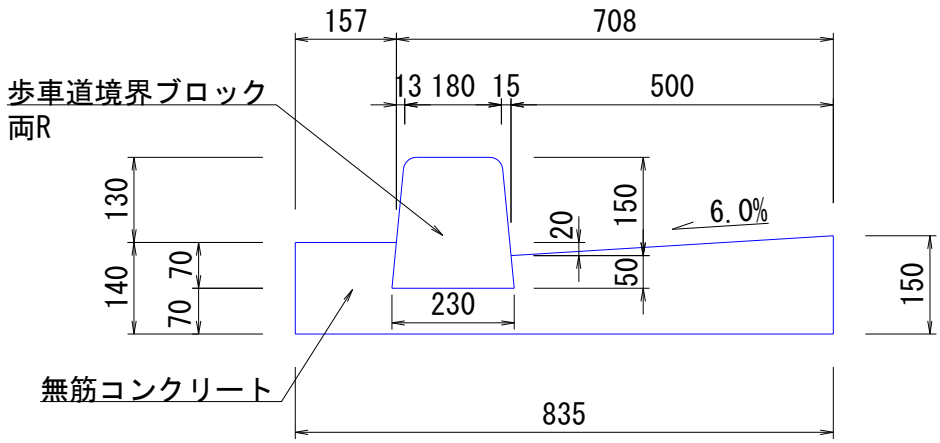

10.0 m 当り

項　　目	規　　格	算　　式	数　　量	単 位
コンクリート取壊し	無筋コンクリート	((0.18+0.23)/2×0.20+（0.15+0.12）/2×0.50+0.23×0.07+0.157×0.14）×10.00	1.466	m^3
殻処分	無筋コンクリート		1.466	m^3

単位数量計算書

種　別	撤去工
細　別	側溝(1)

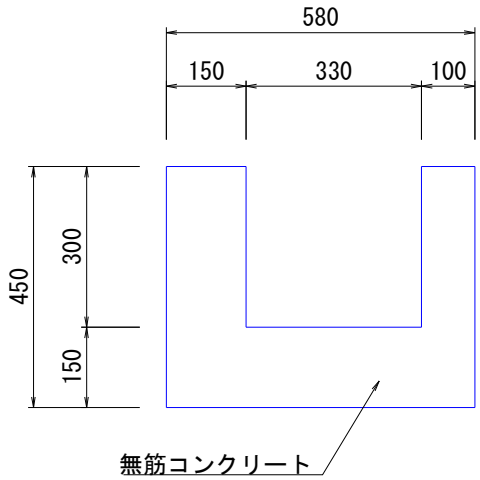

10.0 m 当り

項　目	規　格	算　式	数　量	単 位
コンクリート取壊し	無筋コンクリート	(0.58×0.45-0.33×0.30) ×10.00	1.620	m^3
殻処分	無筋コンクリート		1.620	m^3

単位数量計算書

種　　別	撤去工
細　　別	側溝（2）

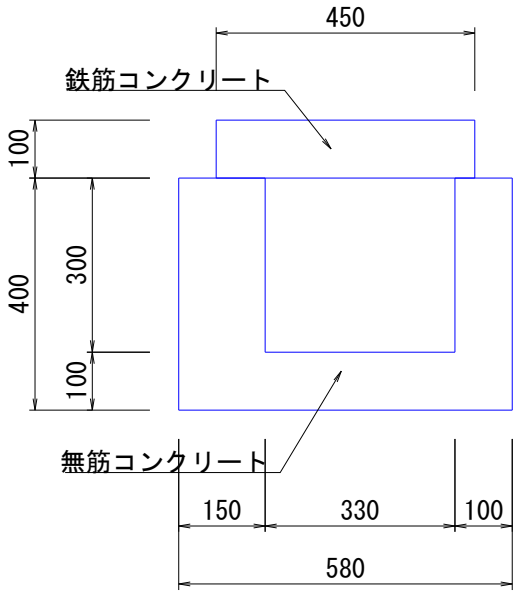

10.0 m 当り

項　　目	規　　格	算　　式	数　　量	単 位
コンクリート取壊し	鉄筋コンクリート	0.45×0.10×10.00	0.450	m^3
コンクリート取壊し	無筋コンクリート	（0.40×0.58-0.30×0.33）×10.00	1.330	m^3
殻処分	鉄筋コンクリート		0.450	m^3
殻処分	無筋コンクリート		1.330	m^3

単位数量計算書

種　　別	撤去工
細　　別	側溝(3)

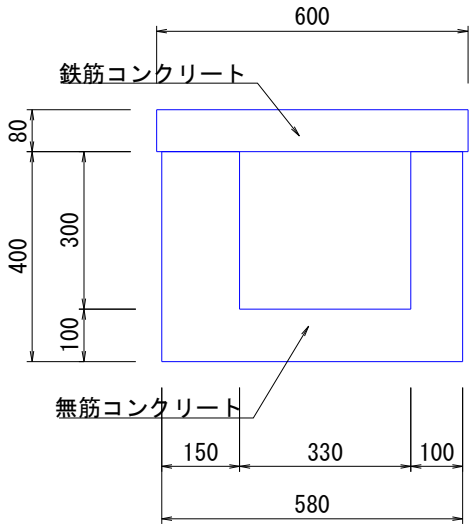

10.0 m 当り

項　　目	規　　格	算　　式	数　　量	単 位
コンクリート取壊し	鉄筋コンクリート	0.60×0.08×10.00	0.480	m^3
コンクリート取壊し	無筋コンクリート	（0.40×0.58-0.30×0.33）×10.00	1.330	m^3
殻処分	鉄筋コンクリート		0.480	m^3
殻処分	無筋コンクリート		1.330	m^3

単位数量計算書

種　別	撤去工
細　別	都市型側溝

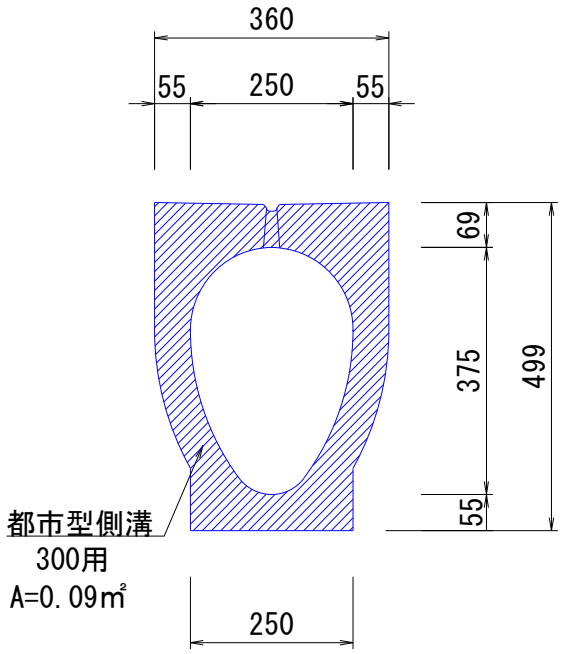

10.0 m 当り

項　目	規　格	算　式	数　量	単 位
コンクリート取壊し	鉄筋コンクリート	0.09×10.00	0.900	m^3
殻処分	鉄筋コンクリート		0.900	m^3

単位数量計算書

種　　別	撤去工
細　　別	暗渠排水φ300

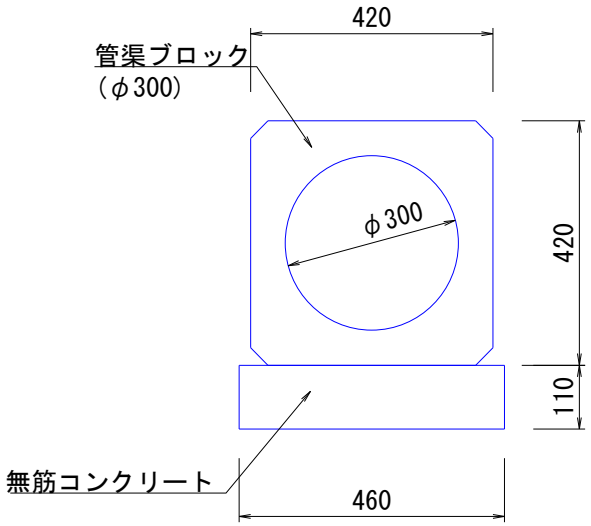

10.0 m 当り

項　　目	規　　格	算　　式	数　　量	単 位
コンクリート取壊し	鉄筋コンクリート	(0.42×0.42-0.30＾2×π/4) ×10.0	1.057	m^3
コンクリート取壊し	無筋コンクリート	0.46×0.11×10.00	0.506	m^3
殻処分	鉄筋コンクリート		1.057	m^3
殻処分	無筋コンクリート		0.506	m^3

単位数量計算書

種　　別	撤去工
細　　別	函渠（300×300）

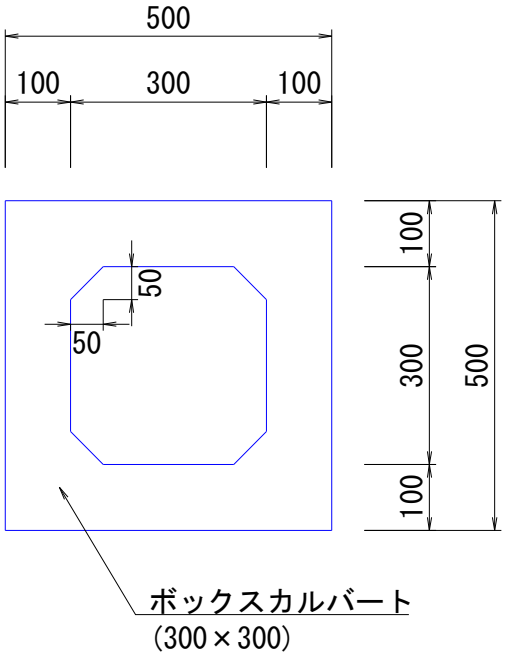

10.0 m 当り

項　　目	規　　格	算　　式	数　　量	単 位
コンクリート取壊し	鉄筋コンクリート	(0.50×0.50-0.30×0.30+0.05×0.05/2×4) ×10.00	1.650	m^3
殻処分	鉄筋コンクリート		1.650	m^3

単位数量計算書

種　　別	撤去工
細　　別	集水桝(1)

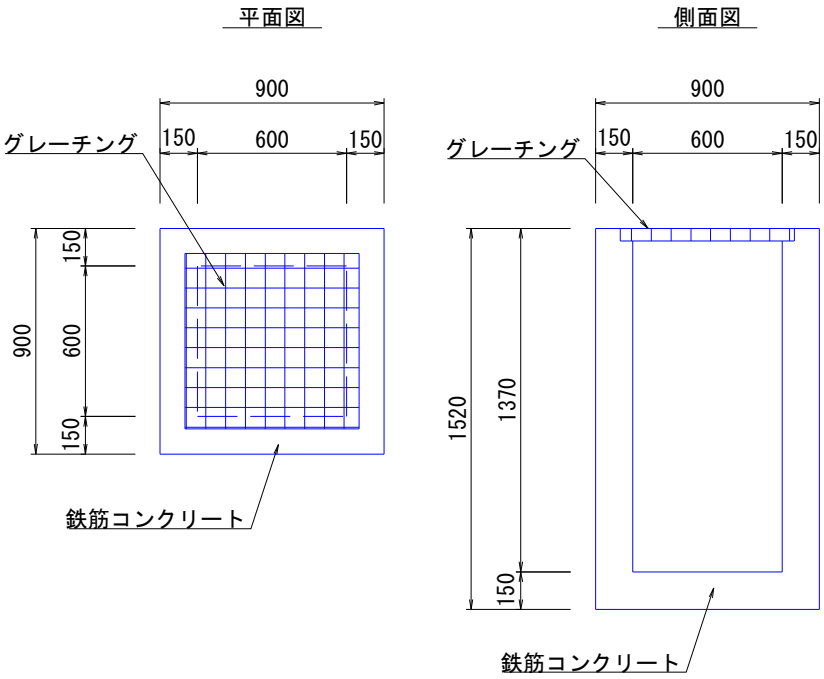

10.0 箇所 当り

項　　目	規　　格	算　　式	数　　量	単 位
コンクリート取壊し	無筋コンクリート	(0.90×0.90×1.52-0.60×0.60×1.37) ×10.00	7.380	m^3
殻処分	無筋コンクリート		7.380	m^3
発生品処理	鋼くず (グレーチング)	52.8kg×10.00/1000	0.528	t

単位数量計算書

種　別	撤去工
細　別	集水桝(2)

平面図

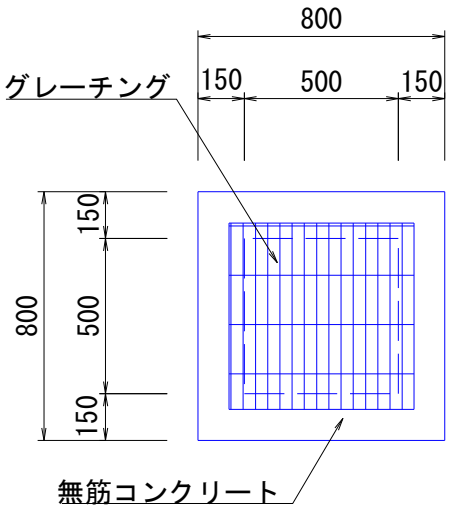

側面図

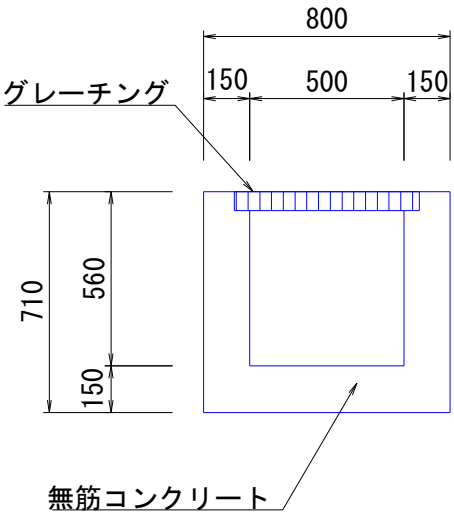

10.0 箇所 当り

項　目	規　格	算　式	数　量	単 位
コンクリート取壊し	無筋コンクリート	(0.80×0.80×0.71-0.50×0.50×0.56) ×10.00	3.144	m^3
殻処分	無筋コンクリート		3.144	m^3
発生品処理	鋼くず (グレーチング)	65.1kg×10.00/1000	0.651	t

単位数量計算書

種　　別	撤去工
細　　別	集水桝(3)

平面図

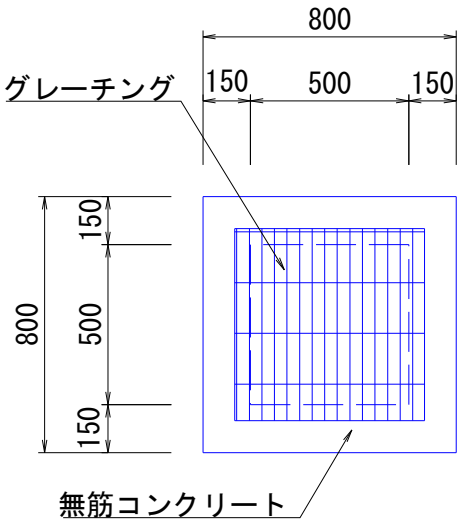

側面図

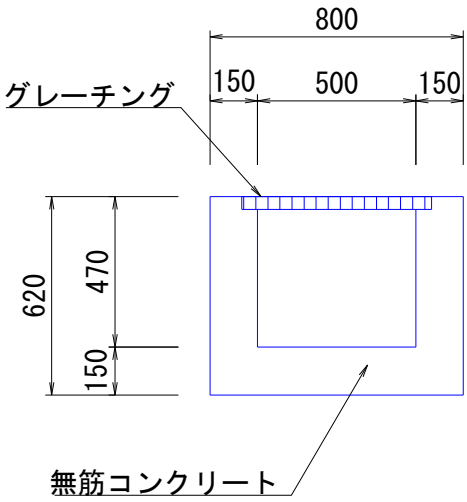

10.0 箇所 当り

項　　目	規　　格	算　　式	数　　量	単 位
コンクリート取壊し	無筋コンクリート	(0.80×0.80×0.62-0.50×0.50×0.47) ×10.00	2.793	m^3
殻処分	無筋コンクリート		2.793	m^3
発生品処理	鋼くず (グレーチング)	41.9kg×10.00/1000	0.419	t

単位数量計算書

種　　別	撤去工
細　　別	都市型側溝管理桝

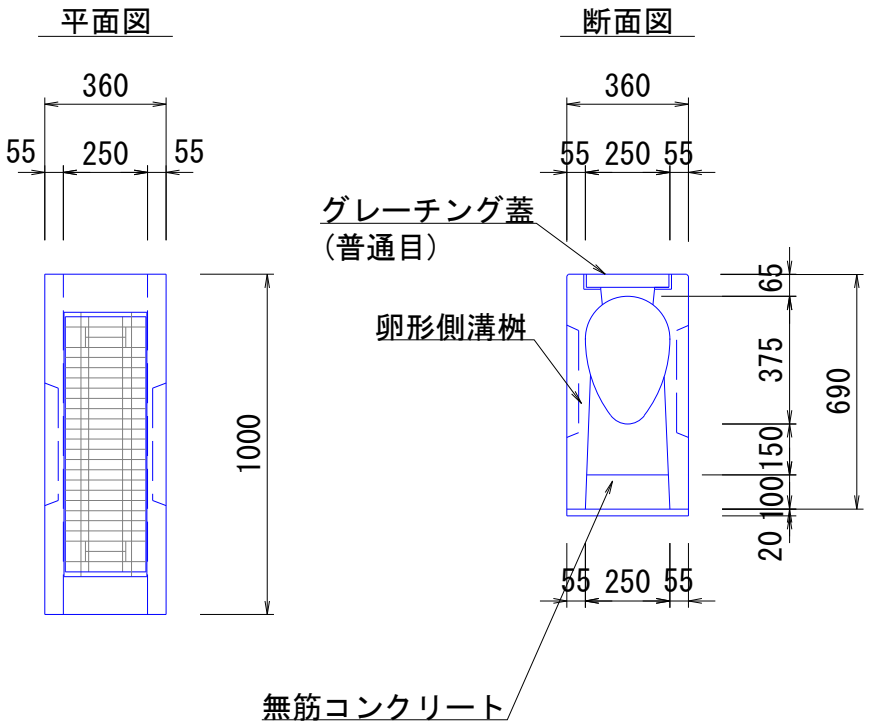

10.0 箇所 当り

項　　目	規　　格	算　　式	数　　量	単 位
コンクリート取壊し	鉄筋コンクリート	229kg/1000/2.5t/m3×10.00	0.916	m^3
殻処分	鉄筋コンクリート		0.916	m^3
発生品処理	鋼くず（グレーチング）	28.0kg×10.00/1000	0.280	t

単位数量計算書

種　　別	撤去工
細　　別	街渠桝

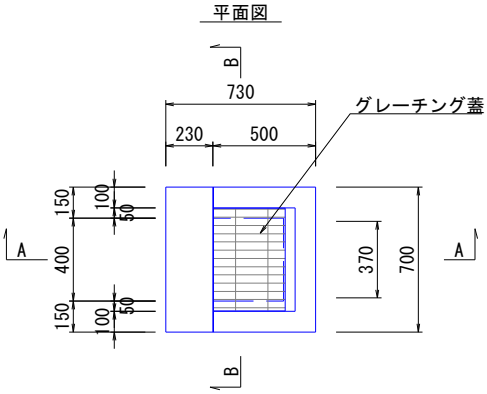

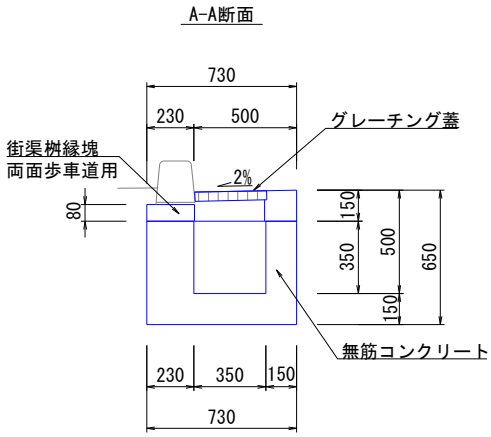

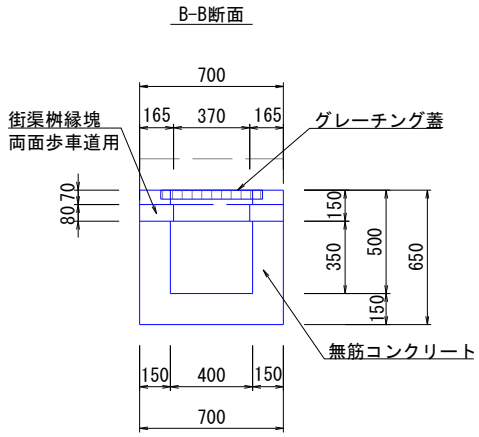

10.0 箇所 当り

項　　目	規　　格	算　　式	数　　量	単 位
コンクリート取壊し	無筋コンクリート	(0.70×0.70×0.50-0.35×0.40×0.35) ×10.00	1.960	m^3
コンクリート取壊し	鉄筋コンクリート	(0.06×0.20×0.70+(0.15+0.12)/2×0.50×0.70-(0.141+0.12)/2×0.35×0.37) ×10.00	0.388	m^3
殻処分	無筋コンクリート		1.960	m^3
殻処分	鉄筋コンクリート		0.388	m^3
発生品処理	鋼くず(グレーチング)	20.0kg×10.00/1000	0.200	t

単位数量計算書

種　別	撤去工
細　別	重力式擁壁

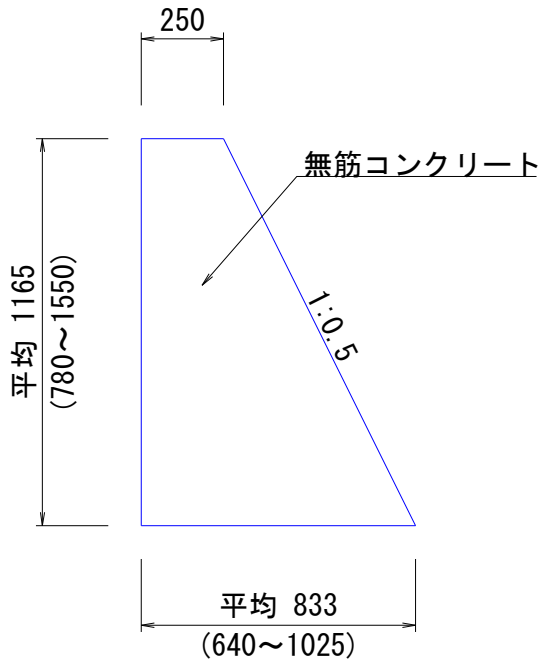

10.0 m 当り

項　目	規　格	算　式	数　量	単 位
コンクリート取壊し	無筋コンクリート	(0.25+0.833)/2×1.165×10.00	6.308	m^3
殻処分	無筋コンクリート		6.308	m^3

単位数量計算書

種　　別	撤去工
細　　別	Ｌ型擁壁

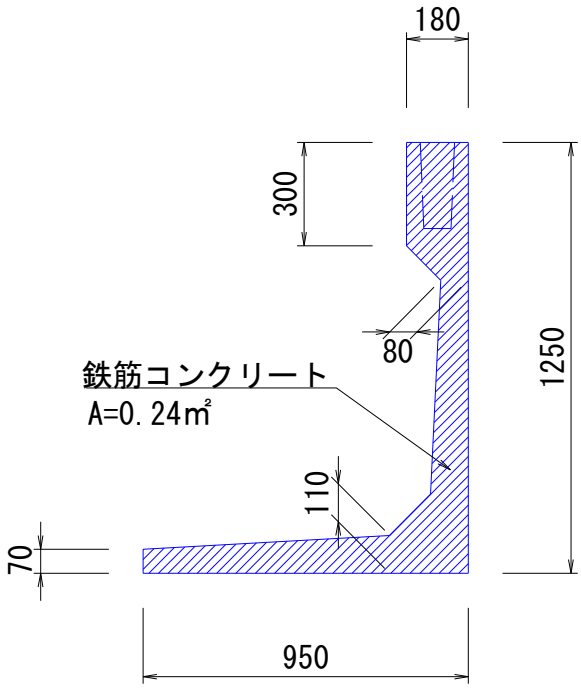

10.0 m 当り

項　　目	規　　格	算　　式	数　　量	単 位
コンクリート取壊し	鉄筋コンクリート	0.24×10.0	2.400	m^3
殻処分	鉄筋コンクリート		2.400	m^3

単位数量計算書

種　別	撤去工
細　別	車止め

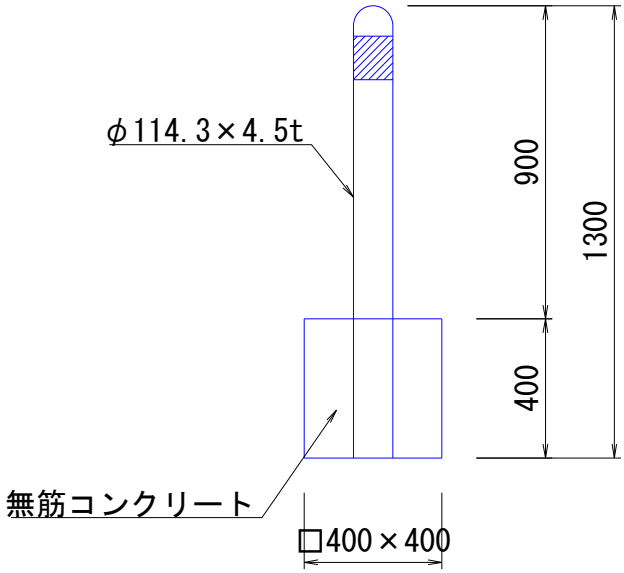

10.0 箇所 当り

項　目	規　格	算　式	数　量	単 位
コンクリート取壊し	無筋コンクリート	(0.40×0.40×0.40-0.114＾2×π/4×0.4) ×10.0	0.599	m^3
殻処分	無筋コンクリート		0.599	m^3
発生品処理	鋼くず	17.0kg×10.00/1000	0.170	t

単位数量計算書

種　　別	撤去工
細　　別	転落防止柵

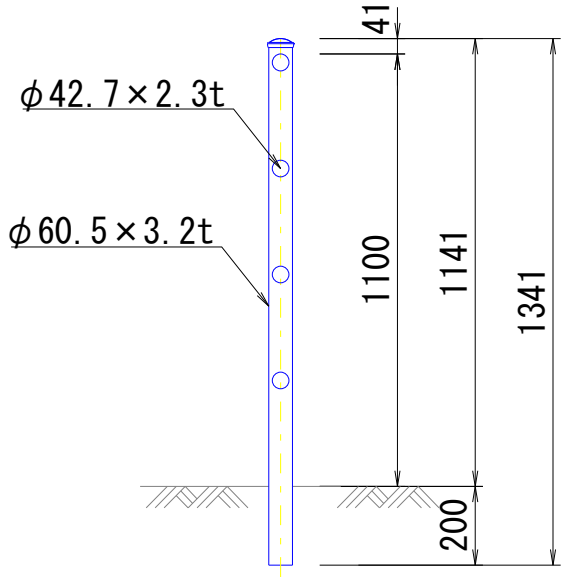

10.0 m 当り

項　　目	規　　格	算　　式	数　　量	単 位
発生品処理	鋼くず	12.1kg×10.00/1000	0.121	t

単位数量計算書

種　　別	撤去工
細　　別	視覚障害者用誘導表示ブロック撤去

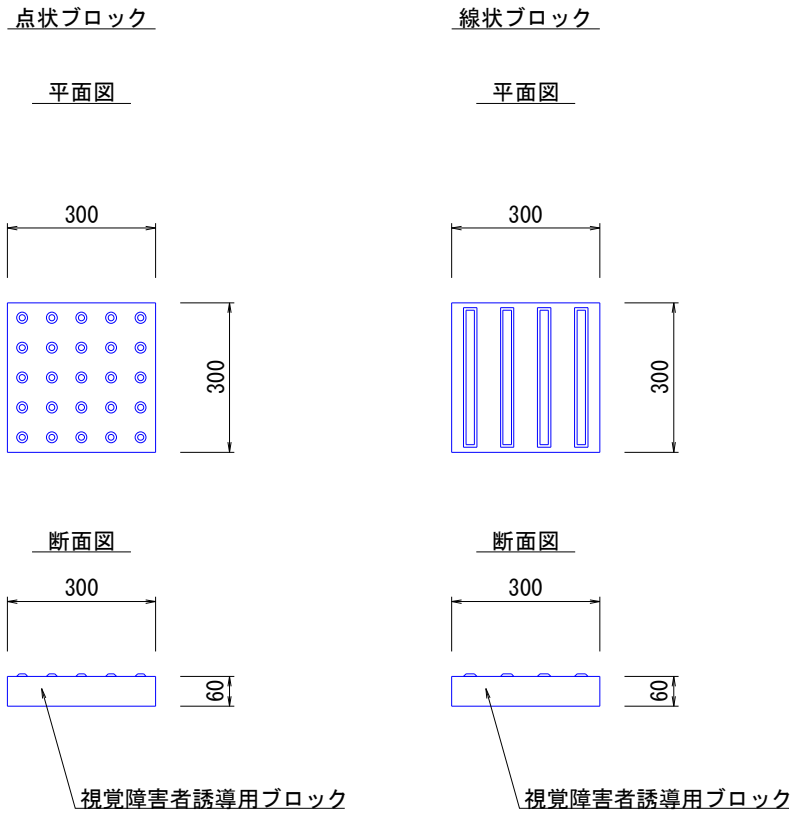

10.0 m2 当り

項　　目	規　　格	算　　式	数　　量	単 位
コンクリート取壊し	無筋コンクリート	0.06×10.0	0.600	m^3

土　　工

土工集計

種別	規格	単位	数量	摘要
掘削		ｍ３	376.4	
床掘		ｍ３	140.8	
埋戻工	RC-40	ｍ３	116.9	
路床盛土	RC-40	ｍ２	1000.6	
土砂等運搬	10ｔ・DID有・L=3.5km以下	ｍ３	29.3	
廃材処理料	路盤材	ｍ３	29.3	
土砂等運搬	10ｔ・DID有・L=19.5km以下	ｍ３	487.9	
発生土処分料	指定A(愛川町田代受入地)	ｍ３	487.9	

土工

名称	計算式								数量	単位
掘削	【土量計算書(掘削)・巻込部土量計算書参照】									
	V=	334.31	+	42.12						
		R332		巻込部						
								=	376.4	m^3
床掘	【土量計算書(床掘)・単位数量計算書参照】									
	V=	R332						108.80		
		L型側溝 (1)	1.82	/10	×	16.4	m	=	2.98	
		L型側溝 (2)	1.82	/10	×	19.1	m	=	3.48	
		L型側溝 (3)	1.25	/10	×	1.0	箇所	=	0.13	
		暗渠排水管φ300	0.65	/10	×	11.9	m	=	0.77	
		暗渠排水管φ500	8.62	/10	×	4.9	m	=	4.22	
		都市型側溝管理桝(3)	5.29	/10	×	2.0	箇所	=	1.06	
		集水桝(1)	41.88	/10	×	1	基	=	4.19	
		集水桝(2)	18.23	/10	×	1	基	=	1.82	
		塩ビ管φ300	6.08	/10	×	5	m	=	3.04	
		塩ビ管φ500	7.43	/10	×	7.9	m	=	5.87	
		地先境界ブロック	1.70	/10	×	19.8	m	=	3.37	
		車止め	2.60	/10	×	4	基	=	1.04	
									140.77	
								=	140.8	m^3
埋戻工 RC-40	【土量計算書(埋戻RC-40)・単位数量計算書参照】									
	V=	R332						100.74		
		L型側溝 (1)	0.05	/10	×	16.4	m	=	0.08	
		L型側溝 (2)	0.05	/10	×	19.1	m	=	0.10	
		暗渠排水管φ300	0.15	/10	×	11.9	m	=	0.18	
		暗渠排水管φ500	3.91	/10	×	4.9	m	=	1.92	
		都市型側溝管理桝(3)	2.22	/10	×	2.0	箇所	=	0.44	
		集水桝(1)	21.73	/10	×	1	基	=	2.17	
		集水桝(2)	11.38	/10	×	1	基	=	1.14	
		塩ビ管φ300	5.28	/10	×	5	m	=	2.64	
		塩ビ管φ500	5.30	/10	×	7.9	m	=	4.19	
		地先境界ブロック	1.22	/10	×	19.8	m	=	2.42	
		車止め	2.18	/10	×	4	基	=	0.87	
									116.88	
								=	116.9	m^3
路床盛土 RC-40	【土量計算書(路床盛土RC-40)参照】									
	V=	449.00	㎥							
		※舗装面積計算書より		1000.57	㎡					
								=	1000.6	m^2
土砂等運搬 10ｔ・DID有・L=3.5km以下 路盤材	【巻込部土量計算書参照】									
	V=	29.3								
								=	29.3	m^3
廃材処理料 路盤材	【巻込部土量計算書参照】									
	V=	29.3								
								=	29.3	m^3
土砂等運搬 10ｔ・DID有・L=19.5km以下 発生土	V=	334.31	+	140.77	+	12.84				
		掘削		床掘		巻込部				
								=	487.9	m^3
発生土処分料 指定A(愛川町田代受入地)	V=	334.31	+	140.77	+	12.84				
		掘削		床掘		巻込部				
								=	487.9	m^3

土　　量　　計　　算　　書

測点	距離 (m)	掘　削			備　考
		断面積 (㎡)	平均断面積 (㎡)	土量 (㎥)	
No. 0	—	0. 80			
No. 0+1. 16	1. 160	0. 60	0. 70	0. 81	
No. 0+3. 98	2. 820	0. 30	0. 45	1. 27	
No. 1	16. 020	0. 30	0. 30	4. 81	
No. 2	20. 000	0. 60	0. 45	9. 00	
No. 2+9. 99	9. 990	0. 80	0. 70	6. 99	IP. 1
No. 3	10. 010	0. 90	0. 85	8. 51	
No. 4	20. 000	1. 20	1. 05	21. 00	
No. 5	20. 000	1. 40	1. 30	26. 00	
No. 6	20. 000	1. 70	1. 55	31. 00	
No. 7	20. 000	2. 10	1. 90	38. 00	
No. 8	20. 000	2. 70	2. 40	48. 00	
No. 9	20. 000	3. 40	3. 05	61. 00	
No. 10	20. 000	3. 70	3. 55	71. 00	
No. 10+1. 87	1. 870	3. 70	3. 70	6. 92	
合計	201. 870			334. 31	

測点	距離 (m)	床　掘			備　考
		断面積 (㎡)	平均断面積 (㎡)	土量 (㎥)	
No. 0	—	0. 50			
No. 0+1. 16	1. 160	0. 10	0. 30	0. 35	
No. 0+3. 98	2. 820	0. 00	0. 05	0. 14	
No. 1	16. 020	0. 00	0. 00	0. 00	
No. 2	20. 000	0. 10	0. 05	1. 00	
No. 2+9. 99	9. 990	0. 20	0. 15	1. 50	IP. 1
No. 3	10. 010	0. 20	0. 20	2. 00	
No. 4	20. 000	0. 20	0. 20	4. 00	
No. 5	20. 000	0. 30	0. 25	5. 00	
No. 6	20. 000	0. 30	0. 30	6. 00	
No. 7	20. 000	0. 60	0. 45	9. 00	
No. 8	20. 000	1. 30	0. 95	19. 00	
No. 9	20. 000	1. 50	1. 40	28. 00	
No. 10	20. 000	1. 50	1. 50	30. 00	
No. 10+1. 87	1. 870	1. 50	1. 50	2. 81	
合計	201. 870			108. 80	

土　　量　　計　　算　　書

測点	距離 (m)	埋　　戻（RC-40）			備　　考
		断面積 (㎡)	平均断面積 (㎡)	土量 (㎥)	
No. 0	—	0. 00			
No. 0+1. 16	1. 160	0. 40	0. 20	0. 23	
No. 0+3. 98	2. 820	0. 70	0. 55	1. 55	
No. 1	16. 020	0. 70	0. 70	11. 21	
No. 2	20. 000	0. 60	0. 65	13. 00	
No. 2+9. 99	9. 990	0. 60	0. 60	5. 99	IP. 1
No. 3	10. 010	0. 60	0. 60	6. 01	
No. 4	20. 000	0. 50	0. 55	11. 00	
No. 5	20. 000	0. 50	0. 50	10. 00	
No. 6	20. 000	0. 40	0. 45	9. 00	
No. 7	20. 000	0. 40	0. 40	8. 00	
No. 8	20. 000	0. 40	0. 40	8. 00	
No. 9	20. 000	0. 40	0. 40	8. 00	
No. 10	20. 000	0. 40	0. 40	8. 00	
No. 10+1. 87	1. 870	0. 40	0. 40	0. 75	
合計	201. 870			100. 74	

測点	距離 (m)	路床盛土（RC-40）			備　　考
		断面積 (㎡)	平均断面積 (㎡)	土量 (㎥)	
No. 0	—	4. 80			
No. 0+1. 16	1. 160	3. 90	4. 35	5. 05	
No. 0+3. 98	2. 820	2. 20	3. 05	8. 60	
No. 1	16. 020	2. 20	2. 20	35. 24	
No. 2	20. 000	2. 20	2. 20	44. 00	
No. 2+9. 99	9. 990	2. 20	2. 20	21. 98	IP. 1
No. 3	10. 010	2. 20	2. 20	22. 02	
No. 4	20. 000	2. 20	2. 20	44. 00	
No. 5	20. 000	2. 20	2. 20	44. 00	
No. 6	20. 000	2. 20	2. 20	44. 00	
No. 7	20. 000	2. 20	2. 20	44. 00	
No. 8	20. 000	2. 20	2. 20	44. 00	
No. 9	20. 000	2. 20	2. 20	44. 00	
No. 10	20. 000	2. 20	2. 20	44. 00	
No. 10+1. 87	1. 870	2. 20	2. 20	4. 11	
合計	201. 870			449. 00	

巻込部土量計算書

巻込部	算式根拠図(S:non)	1.0	箇所	当り

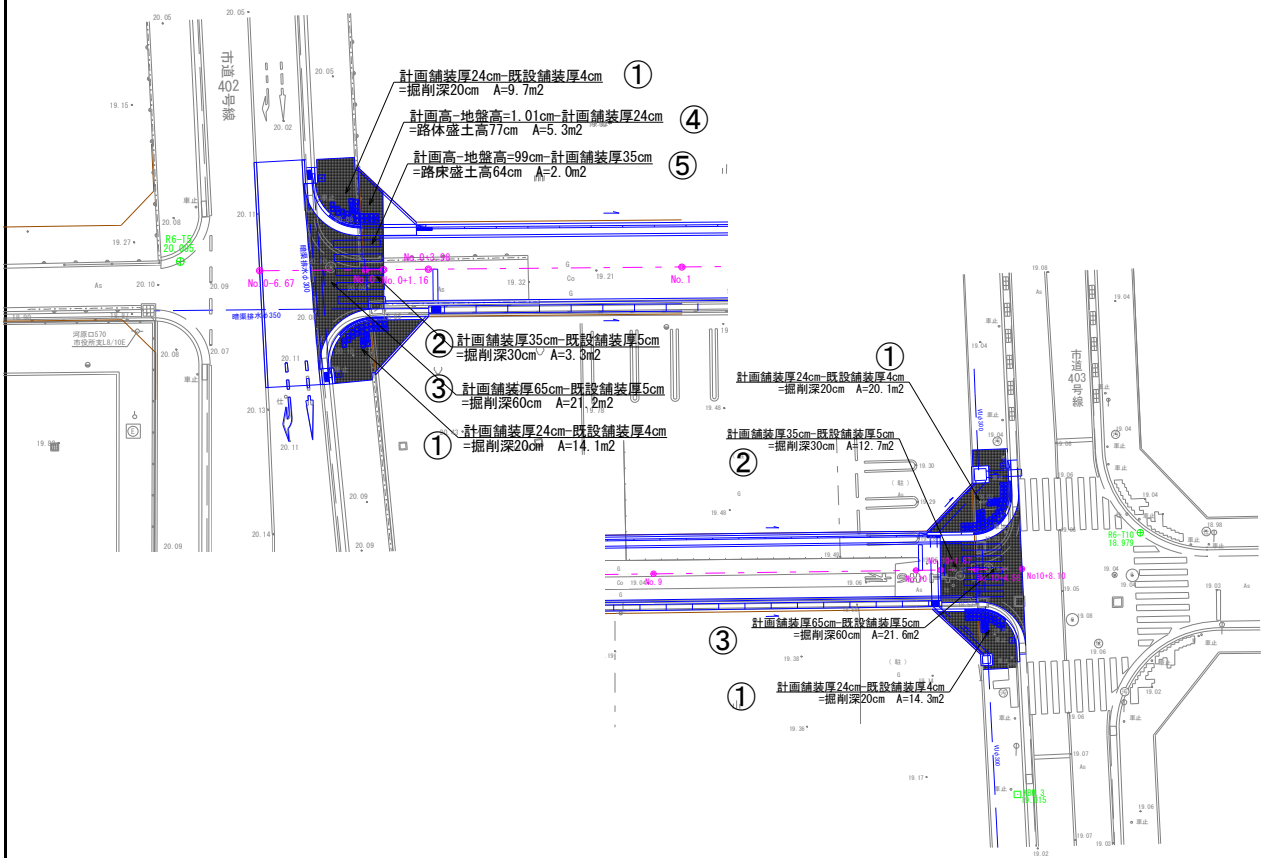

名　　称	計　算　式	数　量	単位	
掘削	①計画舗装厚24cm-既設舗装厚4cm＝掘削深20cm (9.7+14.1+20.1+14.3)×0.2	11.64	m^3	
	②計画舗装厚35cm-既設舗装厚5cm＝掘削深30cm (3.3+12.7)×0.3	4.80	m^3	
	③計画舗装厚65cm-既設舗装厚5cm＝掘削深60cm (21.2+21.6)×0.6	25.68	m^3	
	合　計	42.12	m^3	
路床盛土 (RC-40)	④計画高-地盤高＝101cm-計画舗装厚24cm＝77cm 5.3×0.77	4.08	m^3	
	⑤計画高-地盤高＝99cm-計画舗装厚35cm＝64cm 2.0×0.64	1.28	m^3	
	合　計	5.36	m^3	
路盤材処分	①11.64+②4.80+③(21.2+21.6)×0.3 ＝	29.28	m^3	
発生土処分	(21.2+21.6)×0.3 ＝	12.84	m^3	

単位数量計算書

種　別	土工
細　別	L型側溝(1)

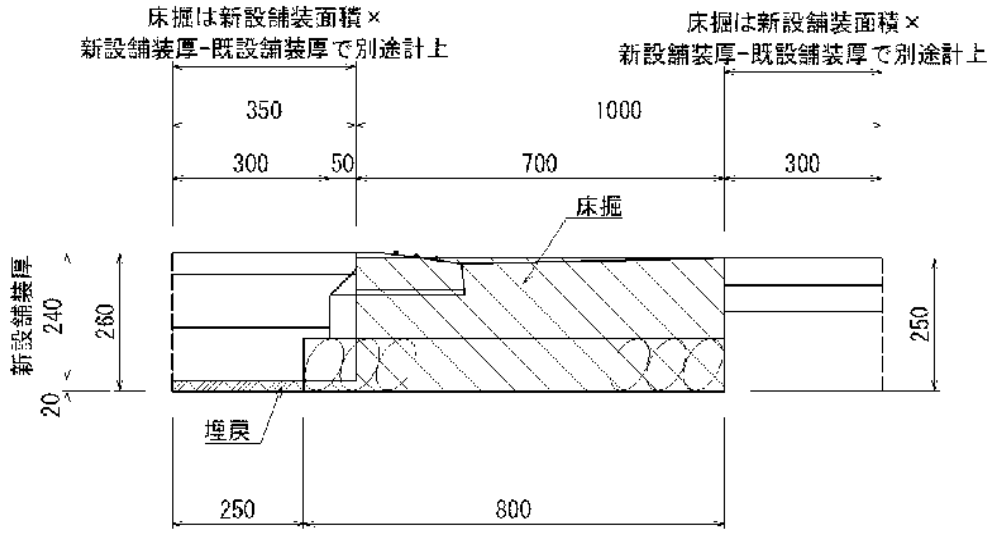

凡例

	床掘
	埋戻

10m 当り

項　目	規　格	算　式	数　量	単位
床　掘		((0.70×0.25)+(0.35×0.02))×10	1.820	m3
埋戻し	RC-40	0.25×0.02×10	0.050	m3

単位数量計算書

種　別	土工
細　別	L型側溝(2)

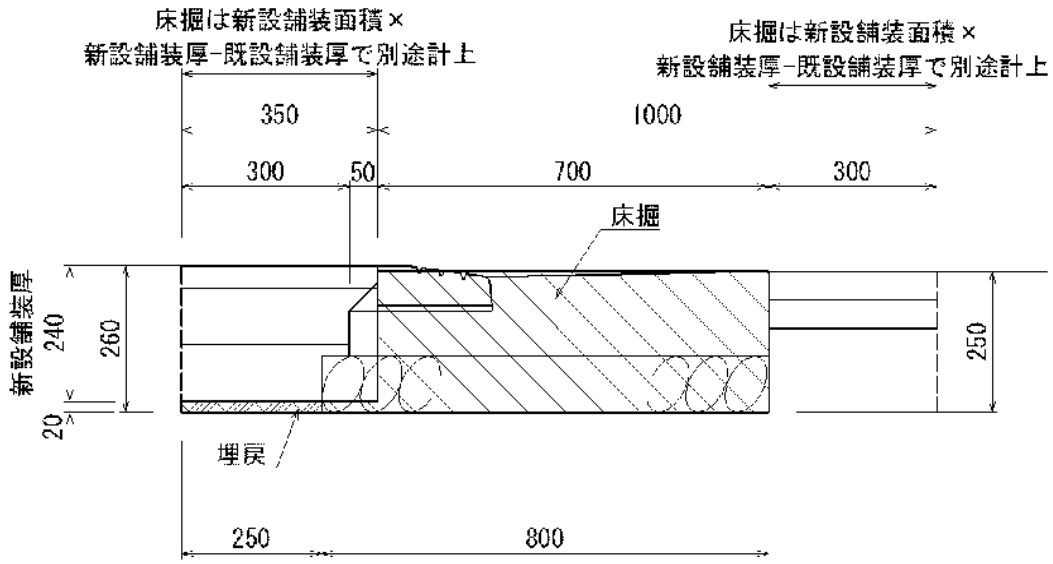

凡例

	床掘
	埋戻

10m 当り

項　目	規　格	算　式	数　量	単 位
床掘		((0.70×0.25)+(0.35×0.02))×10	1.820	m^3
埋戻し	RC-40	0.25×0.02×10	0.050	m^3

単位数量計算書

種　別	土工
細　別	L型側溝(3)

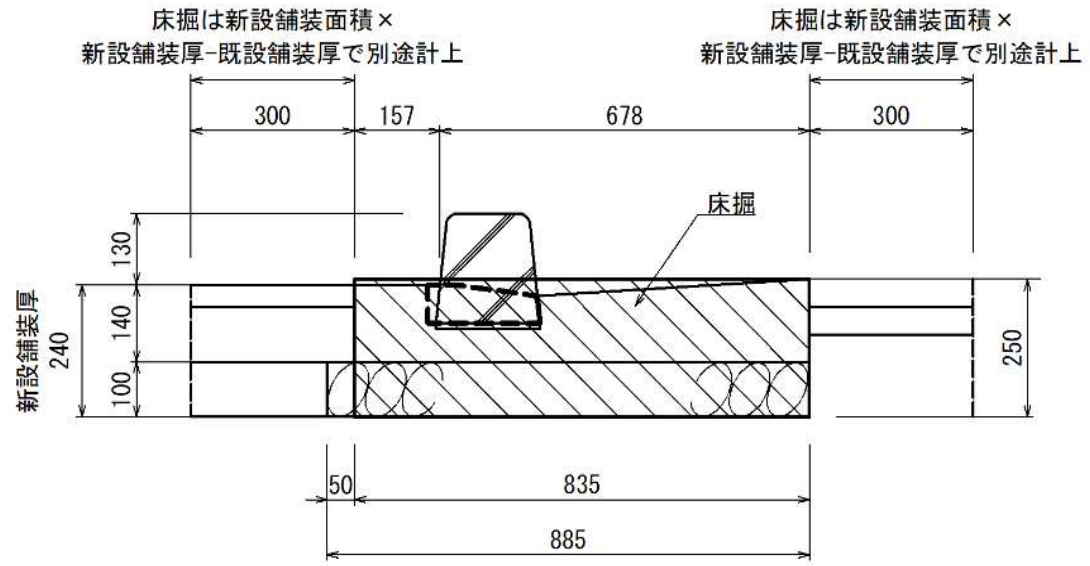

凡例

	床掘
	埋戻

10箇所 当り

項　目	規　格	算　式	数　量	単 位
床掘		0.835×0.25×0.60×10	1.253	m^3

単位数量計算書

種　別	土工
細　別	横断暗渠管(鉄筋Co台付管φ300mm)

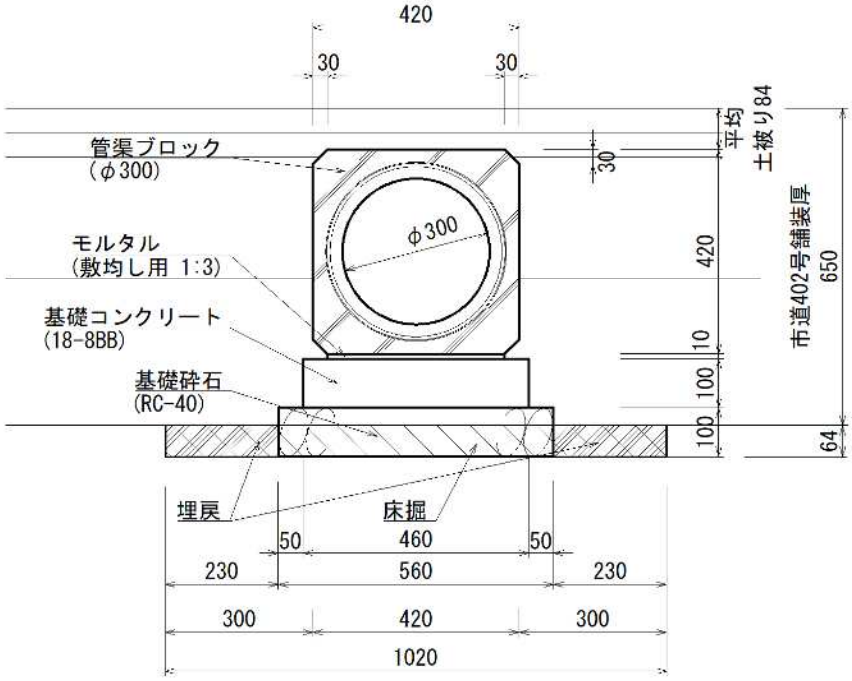

凡例

	床掘
	埋戻

10m 当り

項　目	規　格	算　式	数　量	単 位
床掘		1.02×0.064×10.00	0.653	m3
埋戻し	RC-40	0.23×0.064×10.00	0.147	m3

単位数量計算書

種　別	土工
細　別	横断暗渠管(鉄筋Co台付管φ500mm)

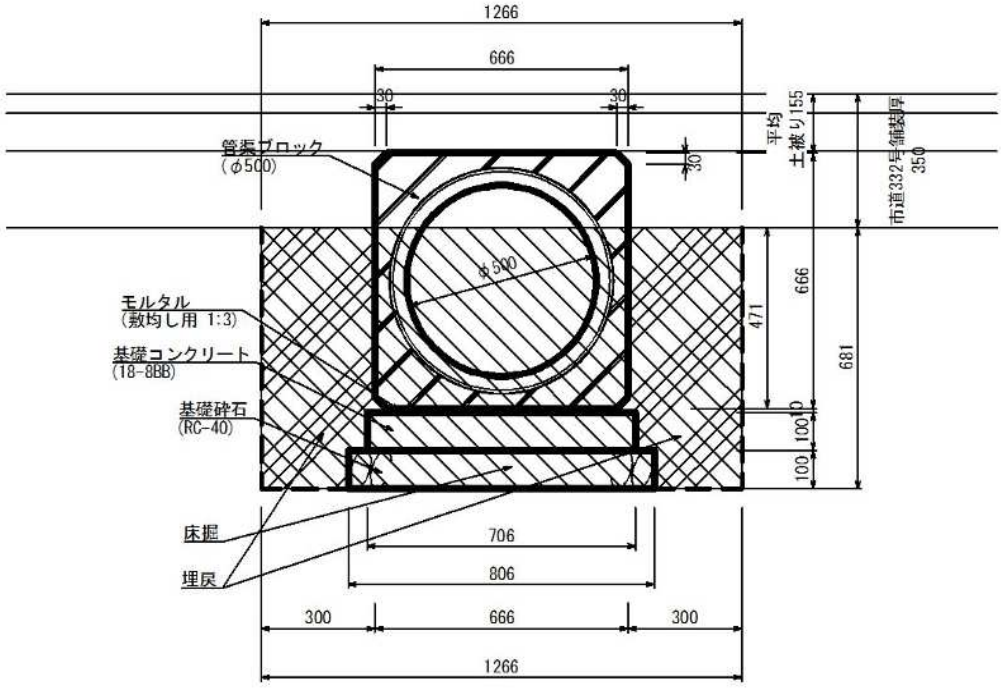

凡 例

	床掘
	埋戻

10m 当り

項　目	規　格	算　式	数　量	単 位
床掘		1.266×0.681×10.00	8.621	m^3
埋戻し	RC-40	8.621-(0.806×0.10+0.706×0.10+0.606×0.01+0.666×0.471)×10.00	3.912	m^3

単位数量計算書

種　別	土工
細　別	都市型側溝管理桝(3)

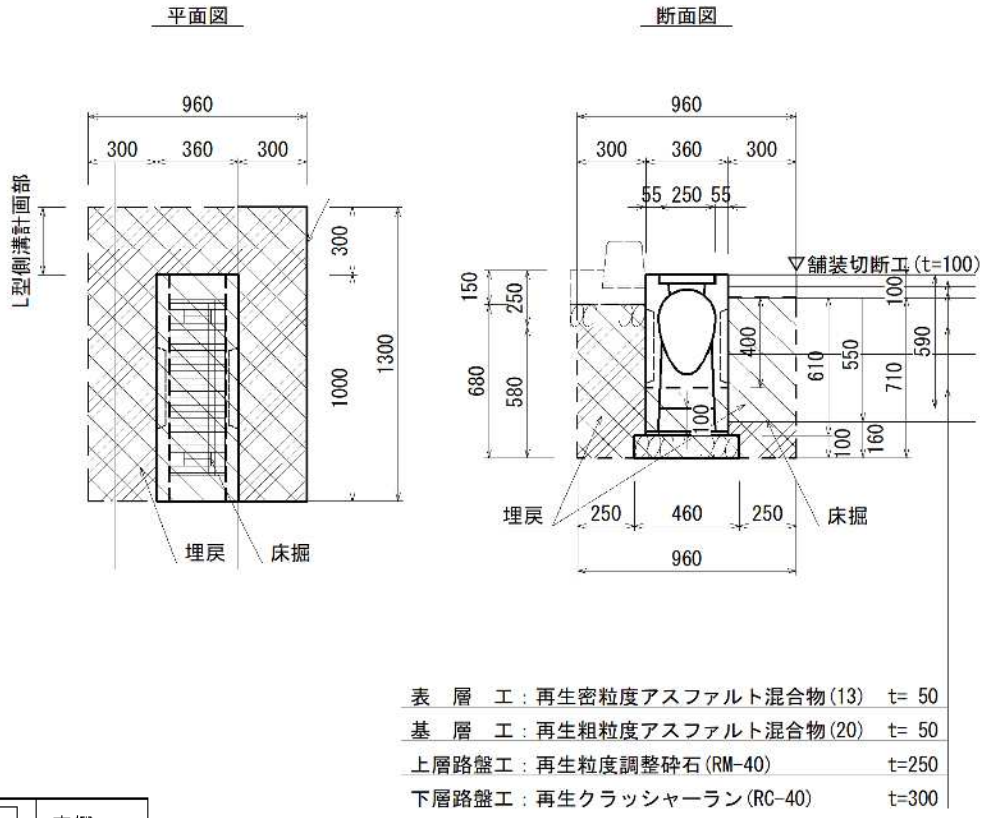

10箇所 当り

項　目	規　格	算　式	数　量	単 位
床掘		((0.36+0.30)×0.71×1.00+0.30×0.68×1.00-0.36×0.40×1.00)×10.00	5.286	m^3
埋戻し	RC-40	(0.30×0.58+0.30×0.16)×1.0×10.0	2.220	m^3

単位数量計算書

種　別	土工
細　別	集水桝(1)

平面図

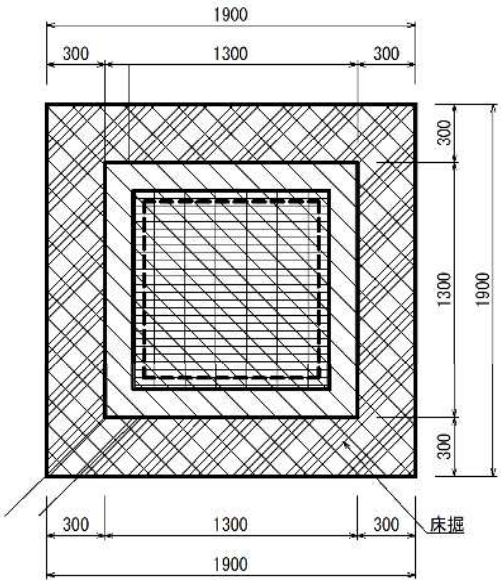

断面図

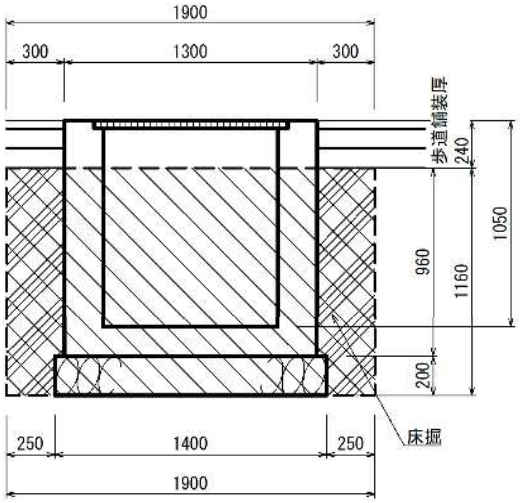

凡 例

	床掘
	埋戻

10基 当り

項　目	規　格	算　式	数　量	単 位
床掘		1.90×1.90×1.16×10.00	41.876	m^3
埋戻し	RC-40	41.876-(1.40×1.40×0.20+1.30×1.30×0.96)×10.00	21.732	m^3

単位数量計算書

種　別	土工
細　別	集水桝(2)

平面図

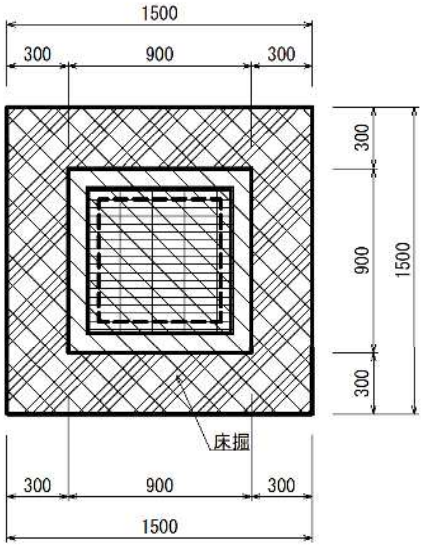

断面図

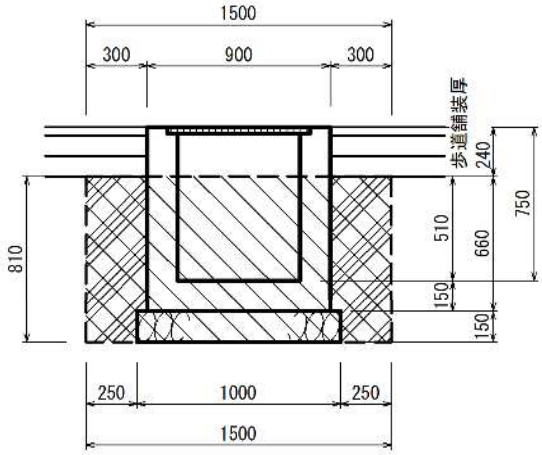

凡例

	床掘
	埋戻

10基 当り

項　目	規　格	算　式	数　量	単 位
床掘		1.50×1.50×0.81×10.00	18.225	m^3
埋戻し	RC-40	18.225-(1.00×1.00×0.15+0.90×0.90×0.66)×10.00	11.379	m^3

単位数量計算書

種　別	土工
細　別	塩ビ管設置　VUφ300及びVuφ500

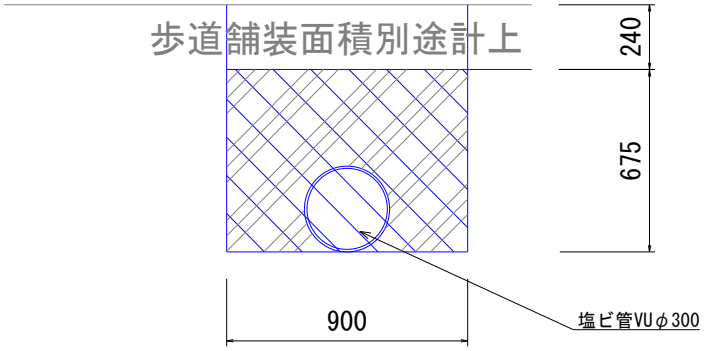

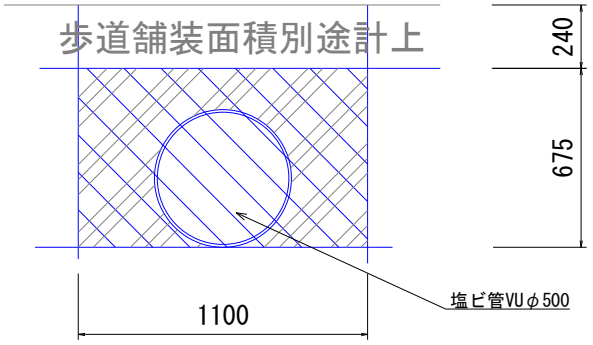

凡例

	床掘
	埋戻

10m 当り

項　目	規　格	算　式	数　量	単 位
塩ビ管	VUφ300	5.0	5.000	m
床掘		0.9×0.675×10.0	6.075	m^3
埋戻し	RC-40	(0.9×0.675-0.318^2/4×π)×10.0	5.281	m^3
塩ビ管	VUφ500	5.2+2.7	7.900	m
床掘		1.10×0.675×10.0	7.425	m^3
埋戻し	RC-40	(1.10×0.675-0.520^2/4×π)×10.0	5.301	m^3

単位数量計算書

種　別	土工
細　別	地先ブロック設置工

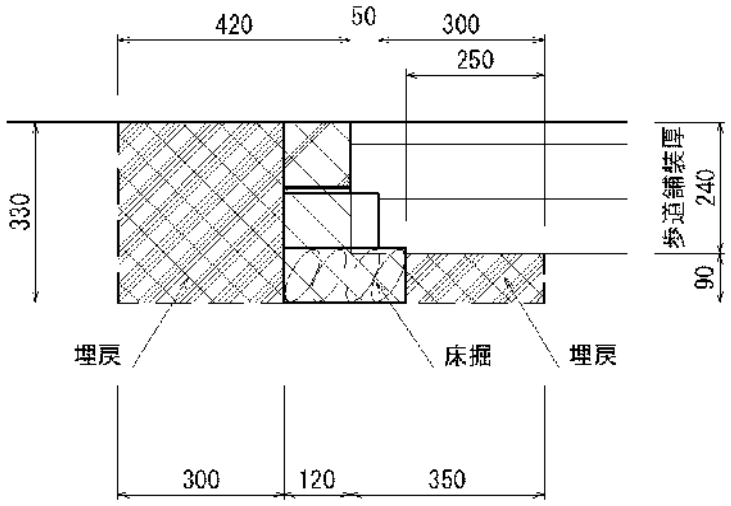

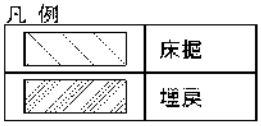

10m 当り

項　目	規　格	算　式	数　量	単 位
床掘	民地部	0.30×0.33×10.00	0.990	m^3
	躯体部	0.12×0.33×10.00	0.396	m^3
	歩道部	0.35×0.09×10.00	0.315	m^3
		合計	1.701	
埋戻し	民地部	0.30×0.33×10.00	0.990	m3
	歩道部	0.25×0.09×10.00	0.225	m3
		合計	1.215	m3

単位数量計算書

種　別	土工
細　別	車止め

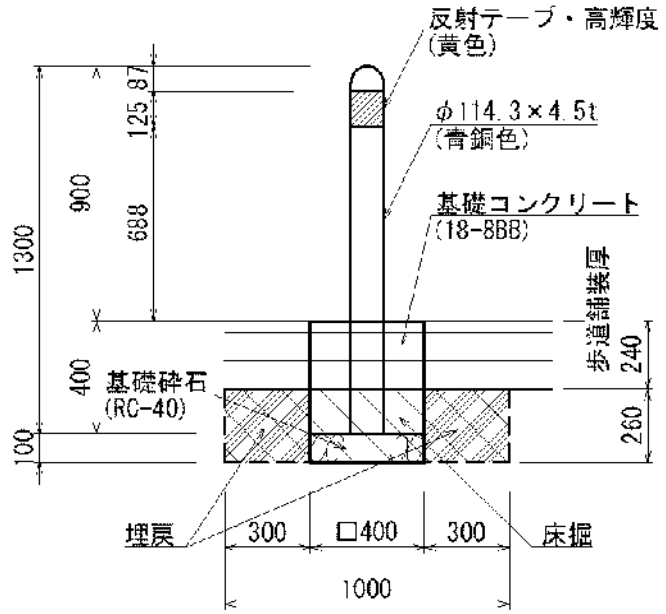

凡例

	床掘
	埋戻

10箇所 当り

項　目	規　格	算　式	数　量	単 位
床掘		1.0×1.0×0.26×10	2.600	m^3
埋戻し		((1.0×1.0)-(0.40×0.40))×0.26×10	2.184	m^3

排　水　工

排水工集計

種別	規格	単位	数量	摘要
都市型側溝設置工	都市型側溝（1）400用	m	190.3	【R332東側】
都市型側溝管理桝設置工	都市型側溝管理桝（1）400用	基	8.0	【R332東側】
都市型側溝設置工	都市型側溝（2）350用	m	190.0	【R332西側】
都市型側溝管理桝設置工	都市型側溝管理桝（2）350用	基	8.0	【R332西側】
都市型側溝管理桝設置工	都市型側溝管理桝（3）300用	基	2.0	【R402】
L型側溝設置工	L型側溝（1）曲	m	11.6	【R402, R403】
L型側溝設置工	L型側溝（1）直	m	4.8	【R402, R403】
L型側溝設置工	L型側溝（2）曲	m	6.9	【R402, R403】
L型側溝設置工	L型側溝（2）直	m	12.2	【R402, R403】
L型側溝設置工	L型側溝（3）	箇所	1.0	【R403】
横断暗渠設置工	φ300	m	11.9	【R402】
横断暗渠設置工	φ500	m	4.9	【R403】
塩ビ管設置工	VUφ300	m	5.0	【R403】
塩ビ管設置工	VUφ500	m	7.9	【R403】
集水桝設置工	集水桝（1）内寸900×900×1050	基	1.0	【R403】
集水桝設置工	集水桝（2）内寸600×600×750	基	1.0	【R403】

排水工

名称	計算式	数量	単位
都市型側溝設置工 都市型側溝（1）400用 【R332東側】	【計画平面図①②・構造図②参照】 L= 24.0 + 28.0 + 28.0 + 30.0 + 28.0 + 26.0 + 26.3 =	190.3	m
都市型側溝管理桝設置工 都市型側溝管理桝（1）400用 【R332東側】	【計画平面図①②・構造図②参照】 N= 1.0 + 1.0 + 1.0 + 1.0 + 1.0 + 1.0 + 1.0 + 1.0 =	8.0	基
都市型側溝設置工 都市型側溝（2）350用 【R332西側】	【計画平面図①②・構造図②参照】 L= 22.0 + 30.0 + 30.0 + 28.0 + 28.0 + 24.0 + 28.0 =	190.0	m
都市型側溝管理桝設置工 都市型側溝管理桝（2）350用 【R332西側】	【計画平面図①②・構造図②参照】 N= 1.0 + 1.0 + 1.0 + 1.0 + 1.0 + 1.0 + 1.0 + 1.0 =	8.0	基
都市型側溝管理桝設置工 都市型側溝管理桝（3）300用 【R402】	【計画平面図①・構造図②参照】 N= 1.0 + 1.0 =	2.0	基
L型側溝設置工 L型側溝（1）曲 【R402,R403】	【計画平面図①・構造図①参照】 L= 2.1 + 2.7 + 4.5 + 2.3 =	11.6	m
L型側溝設置工 L型側溝（1）直 【R402,R403】	【計画平面図①・構造図①参照】 L= 1.2 + 0.6 + 1.9 + 1.1 =	4.8	m
L型側溝設置工 L型側溝（2）曲 【R402,R403】	【計画平面図①・構造図①参照】 L= 2.3 + 2.3 + 2.3 =	6.9	m
L型側溝設置工 L型側溝（2）直 【R402,R403】	【計画平面図①・構造図①参照】 L= 2.3 + 2.6 + 1.0 + 2.6 + 2.5 + 1.2 =	12.2	m
L型側溝設置工 L型側溝（3） 【R403】	【計画平面図②・構造図①参照】 N= 1.0 =	1.0	箇所
横断暗渠設置工 φ300 【R402】	【計画平面図①・構造図③参照】 L= 11.9 =	11.9	m
横断暗渠設置工 φ500 【R403】	【計画平面図②・構造図③参照】 L= 4.9 =	4.9	m
塩ビ管設置工 VUφ300 【R403】	【計画平面図②】 L= 5.0 =	5.0	m
塩ビ管設置工 VUφ500 【R403】	【計画平面図②】 L= 5.2 + 2.7 =	7.9	m
集水桝設置工 集水桝（1）内寸900×900×1050 【R403】	【計画平面図②・構造図②参照】 N= 1.0 =	1.0	基
集水桝設置工 集水桝（2）内寸600×600×750 【R403】	【計画平面図②・構造図②参照】 N= 1.0 =	1.0	基

舗装工

舗装工集計

種別	規格	単位	数量	摘要
表層（車道・路肩部）	再生密粒度(13)・t=50mm	m２	1000.6	車道舗装（R332）
上層路盤（車道・路肩部）	RM-40・t=100mm	m２	1000.6	車道舗装（R332）
下層路盤（車道・路肩部）	RC-40・t=200mm	m２	1000.6	車道舗装（R332）
表層（車道・路肩部）	再生密粒度(13)・t=50mm	m２	43.1	車道舗装（R402,R403）
基層（車道・路肩部）	再生粗粒度(20)・t=50mm	m２	43.1	車道舗装（R402,R403）
上層路盤（車道・路肩部）	RM-40・t=250mm	m２	43.1	車道舗装（R402,R403）
下層路盤（車道・路肩部）	RC-40・t=300mm	m２	43.1	車道舗装（R402,R403）
透水性As舗装（歩道部）	開粒度(13)・t=40mm	m２	64.0	歩道舗装（R402,R403）
下層路盤（歩道部）	RC-40・t=100mm	m２	64.0	歩道舗装（R402,R403）
フィルター層（歩道部）	RC-10・t=100mm	m２	64.0	歩道舗装（R402,R403）

舗装工

名称	計算式	数量	単位
車道舗装（R332） 表層（車道・路肩部） 再生密粒度(13)・t=50mm	【舗装平面図①②・面積計算書参照】 A= 1000.6 =	1000.6	m^2
車道舗装（R332） 上層路盤（車道・路肩部） RM-40・t=100mm	【舗装平面図①②・面積計算書参照】 A= 1000.6 =	1000.6	m^2
車道舗装（R332） 下層路盤（車道・路肩部） RC-40・t=200mm	【舗装平面図①②・面積計算書参照】 A= 1000.6 =	1000.6	m^2
車道舗装（R402,R403） 表層（車道・路肩部） 再生密粒度(13)・t=50mm	【舗装平面図①②・面積計算書参照】 A= 21.5 + 21.6 =	43.1	m^2
車道舗装（R402,R403） 基層（車道・路肩部） 再生粗粒度(20)・t=50mm	【舗装平面図①②・面積計算書参照】 A= 21.5 + 21.6 =	43.1	m^2
車道舗装（R402,R403） 上層路盤（車道・路肩部） RM-40・t=250mm	【舗装平面図①②・面積計算書参照】 A= 21.5 + 21.6 =	43.1	m^2
車道舗装（R402,R403） 下層路盤（車道・路肩部） RC-40・t=300mm	【舗装平面図①②・面積計算書参照】 A= 21.5 + 21.6 =	43.1	m^2
歩道舗装（R402,R403） 透水性As舗装（歩道部） 開粒度(13)・t=40mm	【舗装平面図①②・面積計算書参照】 A= 15.7 + 14.1 + 19.7 + 14.5 =	64.0	m^2
歩道舗装（R402,R403） 下層路盤（歩道部） RC-40・t=100mm	【舗装平面図①②・面積計算書参照】 A= 15.7 + 14.1 + 19.7 + 14.5 =	64.0	m^2
歩道舗装（R402,R403） フィルター層（歩道部） RC-10・t=100mm	【舗装平面図①②・面積計算書参照】 A= 15.7 + 14.1 + 19.7 + 14.5 =	64.0	m^2

面　積　計　算　書

車道舗装（R332）表層（再生密粒度（13）・t=50mm）

測点	距離 (m)	幅員 (m)	平均幅員 (m)	面　積 (㎡)	備　考
No. 0	—	4. 730	—		
No. 0+3. 25	3. 250	4. 670	4. 700	15. 28	
No. 0+3. 25	—	4. 980	—	—	
No. 0+4. 00	0. 750	4. 980	4. 980	3. 74	
No. 0+4. 00	—	4. 810	—	—	
No. 1	16. 000	4. 900	4. 855	77. 68	
No. 2	20. 000	4. 910	4. 905	98. 10	
No. 3	20. 000	4. 900	4. 905	98. 10	
No. 4	20. 000	4. 900	4. 900	98. 00	
No. 5	20. 000	4. 900	4. 900	98. 00	
No. 6	20. 000	4. 900	4. 900	98. 00	
No. 7	20. 000	4. 900	4. 900	98. 00	
No. 8	20. 000	4. 900	4. 900	98. 00	
No. 9	20. 000	4. 900	4. 900	98. 00	
No. 10	20. 000	4. 900	4. 900	98. 00	
No. 10+1. 97	1. 970	4. 810	4. 855	9. 56	
No. 10+1. 97	—	4. 670	—	—	
No. 10+4. 56	2. 590	4. 680	4. 675	12. 11	
合計	204. 560			1000. 57	

車道舗装（R332）上層路盤（RM-40・t=100mm）

測点	距離 (m)	幅員 (m)	平均幅員 (m)	面　積 (㎡)	備　考
No. 0	—	4. 730	—		
No. 0+3. 25	3. 250	4. 670	4. 700	15. 28	
No. 0+3. 25	—	4. 980	—	—	
No. 0+4. 00	0. 750	4. 980	4. 980	3. 74	
No. 0+4. 00	—	4. 810	—	—	
No. 1	16. 000	4. 900	4. 855	77. 68	
No. 2	20. 000	4. 910	4. 905	98. 10	
No. 3	20. 000	4. 900	4. 905	98. 10	
No. 4	20. 000	4. 900	4. 900	98. 00	
No. 5	20. 000	4. 900	4. 900	98. 00	
No. 6	20. 000	4. 900	4. 900	98. 00	
No. 7	20. 000	4. 900	4. 900	98. 00	
No. 8	20. 000	4. 900	4. 900	98. 00	
No. 9	20. 000	4. 900	4. 900	98. 00	
No. 10	20. 000	4. 900	4. 900	98. 00	
No. 10+1. 97	1. 970	4. 810	4. 855	9. 56	
No. 10+1. 97	—	4. 670	—	—	
No. 10+4. 56	2. 590	4. 680	4. 675	12. 11	
合計	204. 560			1000. 57	

面　積　計　算　書

車道舗装（R332）下層路盤（RC-40・t=200mm）

測点	距離 (m)	幅員 (m)	平均幅員 (m)	面　積 (㎡)	備　考
No.0	—	4.730	—		
No.0+3.25	3.250	4.670	4.700	15.28	
No.0+3.25	—	4.980	—	—	
No.0+4.00	0.750	4.980	4.980	3.74	
No.0+4.00	—	4.810	—	—	
No.1	16.000	4.900	4.855	77.68	
No.2	20.000	4.910	4.905	98.10	
No.3	20.000	4.900	4.905	98.10	
No.4	20.000	4.900	4.900	98.00	
No.5	20.000	4.900	4.900	98.00	
No.6	20.000	4.900	4.900	98.00	
No.7	20.000	4.900	4.900	98.00	
No.8	20.000	4.900	4.900	98.00	
No.9	20.000	4.900	4.900	98.00	
No.10	20.000	4.900	4.900	98.00	
No.10+1.97	1.970	4.810	4.855	9.56	
No.10+1.97	—	4.670	—	—	
No.10+4.56	2.590	4.680	4.675	12.11	
合計	204.560			1000.57	

車道舗装（R402）※表層・基層・上層路盤・下層路盤

測点	距離 (m)	幅員 (m)	平均幅員 (m)	面　積 (㎡)	備　考
No.0-3.38～No.0付近	3.380	—	—	21.50	（CAD求積）
合計	3.380			21.50	

※表層（再生密粒度(13)・t=50mm）
　基層（再生粗粒度(20)・t=50mm）
　上層路盤（RM-40・t=250mm）
　下層路盤（RC-40・t=300mm）

歩道舗装（R402）※表層・上層路盤・フィルター層

測点	距離 (m)	幅員 (m)	平均幅員 (m)	面　積 (㎡)	備　考
No.0-3.38～No.0+3.25付近	6.630	—	—	15.70	（CAD求積）
		—	—	14.10	（CAD求積）
合計	6.630			29.80	

※表層（開粒度(20)・t=40mm）

上層路盤（RC-40・t=100mm）
フィルター層（RC-10・t=100mm）

面　積　計　算　書

車道舗装（R403）※表層・基層・上層路盤・下層路盤

測点	距離 (m)	幅員 (m)	平均幅員 (m)	面　積 (㎡)	備　考
No.10+4.56～No.10+8.10付近	3.520	—	—	21.60	(CAD求積)
合計	3.520			21.60	

※表層（再生密粒度(13)・t=50mm）
基層（再生粗粒度(20)・t=50mm）
上層路盤（RM-40・t=250mm）
下層路盤（RC-40・t=300mm）

歩道舗装（R403）※表層・上層路盤・フィルター層

測点	距離 (m)	幅員 (m)	平均幅員 (m)	面　積 (㎡)	備　考
No.10+1.97～No.10+8.08付近	6.110	—	—	19.70	(CAD求積)
		—	—	14.50	(CAD求積)
合計	6.110			34.20	

※表層（開粒度(20)・t=40mm）
上層路盤（RC-40・t=100mm）
フィルター層（RC-10・t=100mm）

附带工

附帯工集計

種別	規格	単位	数量	摘要
間詰工	t=100mm	m２	43.6	
地先境界ブロック設置工	120mm×120mm	m	19.8	
車止め設置工	H=900mm	箇所	4.0	
視覚障がい者誘導表示	開粒	枚	125.0	
縁石工（1）	両R　150mm×190mm　A種	m	196.4	
縁石工（2）	1斜　150mm×190mm　A種	箇所	2.0	
縁石工（3）	両R　180mm×230mm　B種	m	0.7	
縁石工（4）	1斜　180mm×230mm　B種	箇所	2.0	
縁石工（5）	両R　180mm×230mm　B種	m	0.8	

附帯工

名称	計算式	数量	単位
間詰工 t=100㎜	【計画平面図①②参照】 A= 198.0 × 0.22 平均幅 =	43.6	m^2
地先境界ブロック設置工 120㎜×120㎜	【計画平面図①②, 構造図③参照】 L= 5.0 + 5.0 + 5.1 + 4.7 =	19.8	m
車止め設置工 H=900㎜	【計画平面図①②, 構造図③参照】 N= 1.0 + 1.0 + 1.0 + 1.0 =	4.0	箇所
視覚障がい者誘導表示 開粒	【計画平面図①②, 構造図③参照】 N= 22 + 4 + 22 + 4 + 39 + 8 + 22 + 4 =	125.0	枚
縁石工（1） 両R 150㎜×190㎜ A種	【計画平面図①②, 構造図①参照】 L= 196.4 =	196.4	m
縁石工（2） 1斜 150㎜×190㎜ A種	【計画平面図①②, 構造図①参照】 N= 1.0 + 1.0 =	2.0	箇所
縁石工（3） 両R 180㎜×230㎜ B種	【計画平面図①②, 構造図①参照】 L= 0.7 =	0.7	m
縁石工（4） 1斜 180㎜×230㎜ B種	【計画平面図①②, 構造図①参照】 N= 1.0 + 1.0 =	2.0	箇所
縁石工（5） 両R 180㎜×230㎜ B種	【計画平面図①②, 構造図①参照】 L= 0.4 + 0.4 =	0.8	m

区　画　線　工

区画線工集計

種別	規格	単位	数量	摘要
(溶融式) 外側線	実線（白色）W=150㎜	m	409.7	
(溶融式) 停止線	ゼブラ（白色）W=300㎜	m	4.0	
(溶融式) 横断歩道	ゼブラ（白色）W=450㎜	m	30.0	

区画線工

名称	計算式	数量	単位
実線（白色）W=150mm （溶融式） 外側線	【区画線平面図①②参照】 L= 1.5 m + 1.0 m + 202.4 m + 202.4 m + 2.4 m =	409.7	m
ゼブラ（白色）W=300mm （溶融式） 停止線	【区画線平面図①②参照】 L= 2.0 m + 2.0 m =	4.0	m
ゼブラ（白色）W=450mm （溶融式） 横断歩道	【区画線平面図①②参照】 L= 15.0 m + 15.0 m =	30.0	m

1日未満で完了する作業の積算について(Ⅰ-12-①-1)
区画線工集計

連番	工種	単位	設計数量 (Xi)	1日あたり 標準作業量 (Di)
1	実線　W=15cm　白	m	409.0	1000
2	ゼブラ　W=30cm　白	m	4.00	525
3	ゼブラ　W=45cm　白	m	30.0	450
4				
5				
6				
7				
8				
9				

Σ(Xi/Di)＝ 409 / 1000 ＋ 4 / 525 ＋ 30 / 450
＋ 0 / 0 ＋ 0 / 0 ＋ 0 / 0
＋ 0 / 0 ＋ 0 / 0 ＋ 0 / 0
＝ 0.483 ＜ 0.50 （半日）

α Σ(Xi/Di)＝ α × 0.483 ＝ 1.00
α ＝ 2.07 ≒ 2.07

修正作業日当たり標準作業

1	実線　W=15cm　白	D'1	＝	α	×	X1	＝	2.07	×	409	＝	847 m/日
											(	423 m/半日)
2	ゼブラ　W=30cm　白	D'2	＝	α	×	X2	＝	2.07	×	4	＝	8 m/日
											(	4 m/半日)
3	ゼブラ　W=45cm　白	D'3	＝	α	×	X3	＝	2.07	×	30	＝	62 m/日
											(	31 m/半日)
4		D'4	＝	α	×	X4	＝	0	×	0	＝	0 m/日
											(	0 m/半日)
5		D'5	＝	α	×	X5	＝	0	×	0	＝	0 m/日
											(	0 m/半日)
6		D'6	＝	α	×	X6	＝	0	×	0	＝	0 m/日
											(	0 m/半日)
7		D'7	＝	α	×	X7	＝	0	×	0	＝	0 m/日
											(	0 m/半日)
8		D'8	＝	α	×	X8	＝	0	×	0	＝	0 m/日
											(	0 m/半日)
9		D'9	＝	α	×	X9	＝	0	×	0	＝	0 m/日
											(	0 m/半日)

計算結果

1	実線　W=15cm　白	D'1	＝	労務費は	423	m	（半日分）	材料費は	409.00	m	（設計数量）
2	ゼブラ　W=30cm　白	D'2	＝	労務費は	4	m	（半日分）	材料費は	4.00	m	（設計数量）
3	ゼブラ　W=45cm　白	D'3	＝	労務費は	31	m	（半日分）	材料費は	30.0	m	（設計数量）
4	0	D'4	＝	労務費は	0	m	（1日分）	材料費は	0.0	m	（設計数量）
5	0	D'5	＝	労務費は	0	m	（1日分）	材料費は	0.0	m	（設計数量）
6	0	D'6	＝	労務費は	0	m	（1日分）	材料費は	0.0	m	（設計数量）
7	0	D'7	＝	労務費は	0	m	（1日分）	材料費は	0.0	m	（設計数量）
8	0	D'8	＝	労務費は	0	m	（1日分）	材料費は	0.0	m	（設計数量）
9	0	D'9	＝	労務費は	0	m	（1日分）	材料費は	0.0	m	（設計数量）

計画平面図①　S=1/200

N

工事起点
No.0-3.40

工事延長　L=211.50m

地先境界ブロック　L=5.0m

車止め N=1箇所

視覚障がい者誘導用標示(点状)N=22枚
視覚障がい者誘導用標示(線状) N=4枚

縁石工(2)
N=1.0箇所

縁石工(5) L=0.4m
縁石工(4) N=1.0箇所

L型側溝(2)曲 L=2.3m
L型側溝(1)曲 L=2.1m
L型側溝(1)直 L=1.2m

L型側溝(2)直 L=2.3m

縁石工(1) L=196.4m

KBM_2
19.984

都市型側溝管理桝(3)
N=1.0基

横断暗渠管φ300
L=11.9m

都市型側溝管理桝(1)
N=1.0基

都市型側溝(1) L=24.0m

都市型側溝管理桝(1)
N=1.0基

都市型側溝(1) L=28.0m

都市型側溝管理桝(1)
N=1.0基

都市型側溝(1) L=28.0m

都市型側溝管理桝(1)
N=1.0基

都市型側溝(1) L=30.0m

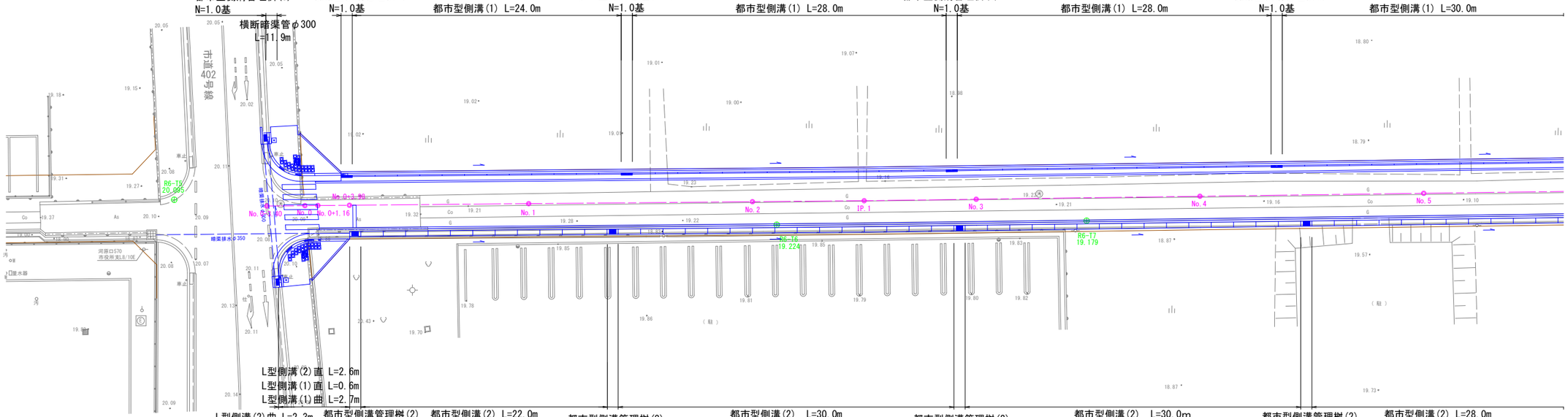

L型側溝(2)直 L=2.6m
L型側溝(1)直 L=0.6m
L型側溝(1)曲 L=2.7m

L型側溝(2)曲 L=2.3m

都市型側溝管理桝(2)
N=1.0基

都市型側溝(2) L=22.0m

都市型側溝管理桝(2)
N=1.0基

都市型側溝(2) L=30.0m

都市型側溝管理桝(2)
N=1.0基

都市型側溝(2) L=30.0m

都市型側溝管理桝(2)
N=1.0基

都市型側溝(2) L=28.0m

都市型側溝管理桝(3)
N=1.0基

間詰工　A=43.6㎡

縁石工(4) N=1.0箇所
縁石工(5) L=0.4m

視覚障がい者誘導用標示(点状)N=22枚
視覚障がい者誘導用標示(線状) N=4枚

車止め N=1箇所

地先境界ブロック　L=5.0m

工事名	市道332号線拡幅改良工事
路線名	市道332号線
工事場所	海老名市中央五丁目地内
図面名	計画平面図① 縮尺 1/200
図面番号	全　１７　葉の内第　１　号

海老名市 まちづくり部 道路整備課

計画平面図②　S=1/200

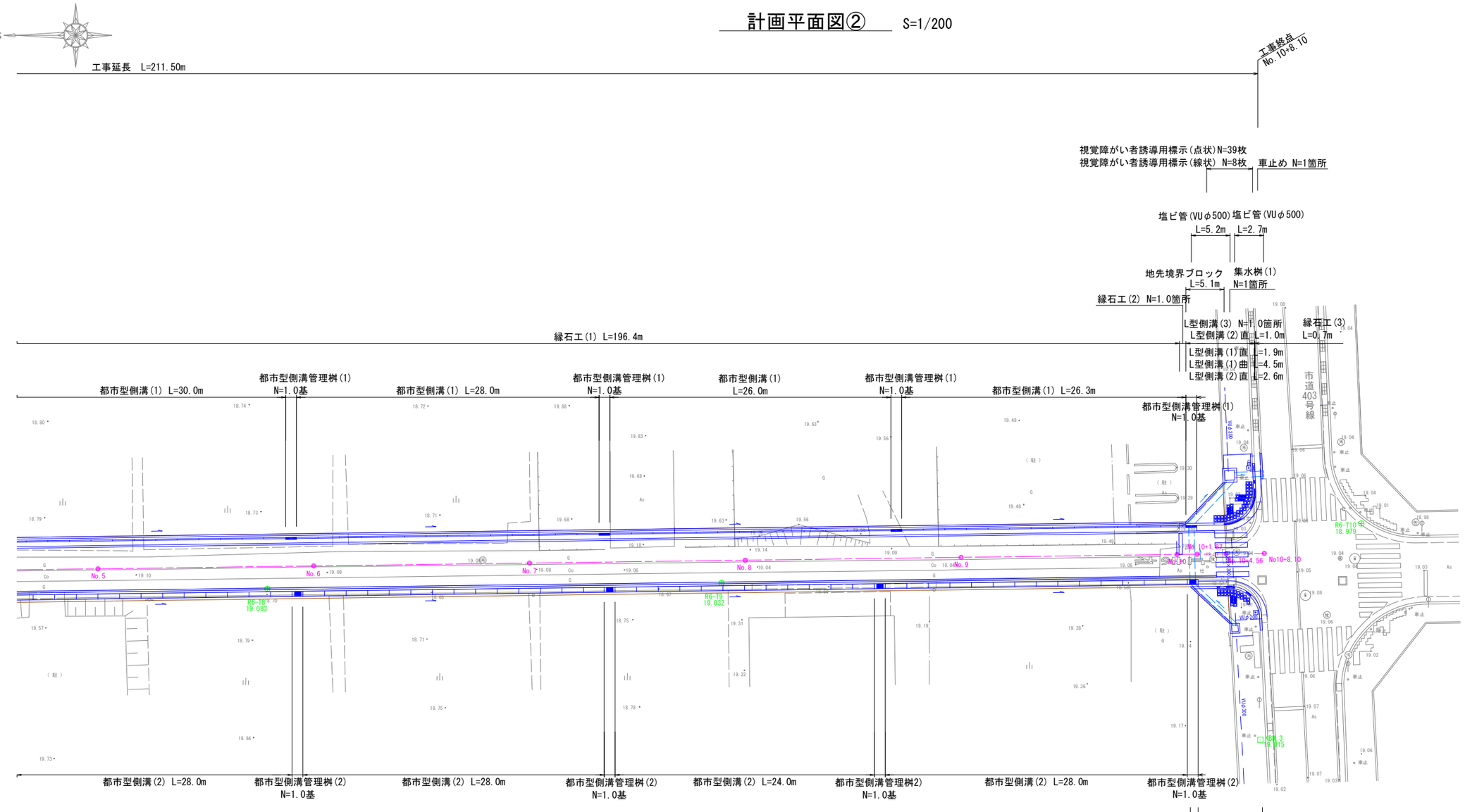

工事名	市道332号線拡幅改良工事
路線名	市道332号線
工事場所	海老名市中央五丁目地内
図面名	計画平面図② 縮尺 1/200
図面番号	全　１７　葉の内第　２　号
海老名市 まちづくり部 道路整備課	

縦 断 図 (1)

SV=1/100
SH=1/200

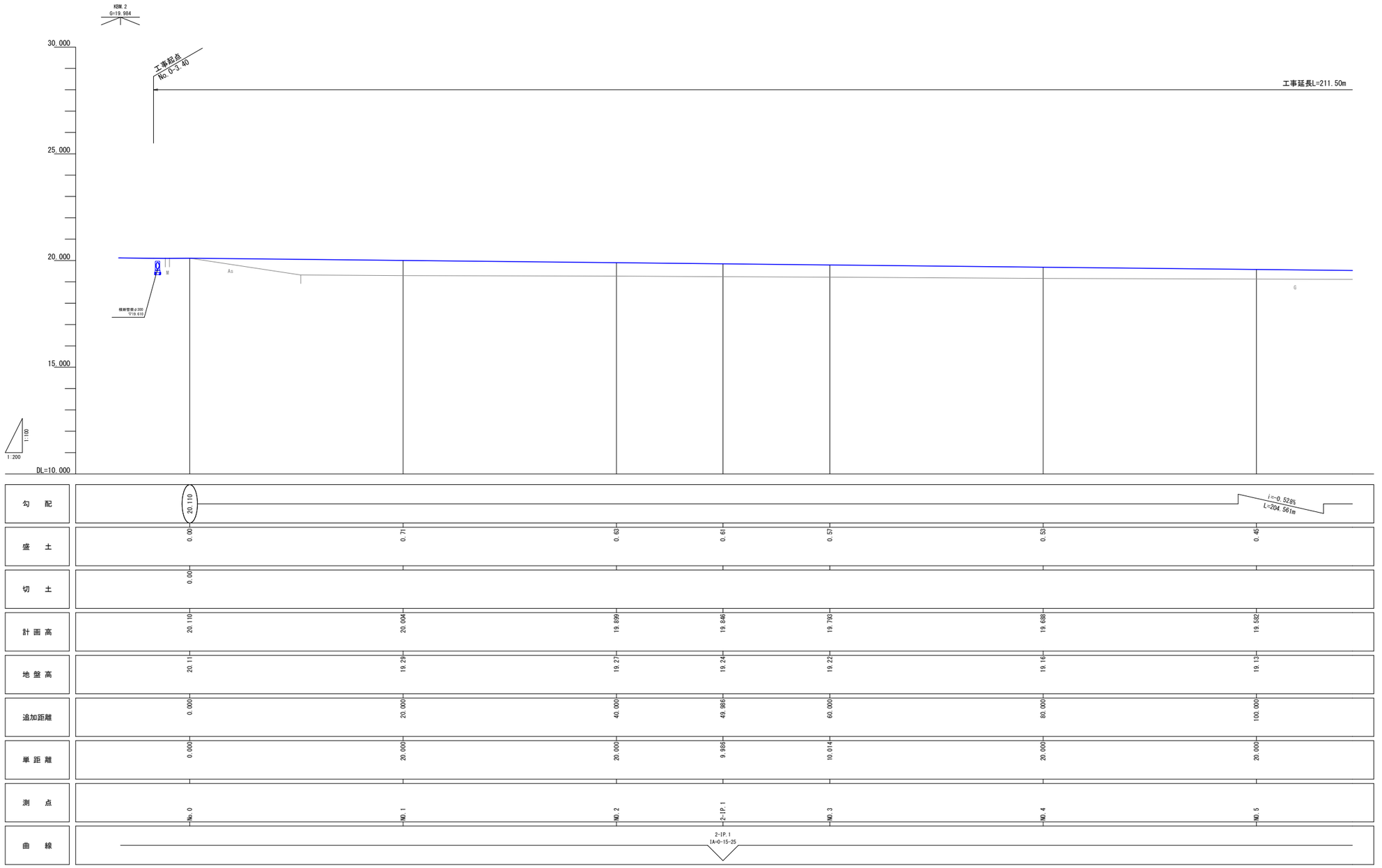

工 事 名	市道332号線拡幅改良工事
路 線 名	市道332号線
工事場所	海老名市中央五丁目地内
図 面 名	縦 断 図 (1) 縮尺 SV=1/100 SH=1/200
図面番号	全 17 葉の内第 3 号
海老名市 まちづくり部 道路整備課	

縦 断 図 (2)

SV=1/100
SH=1/200

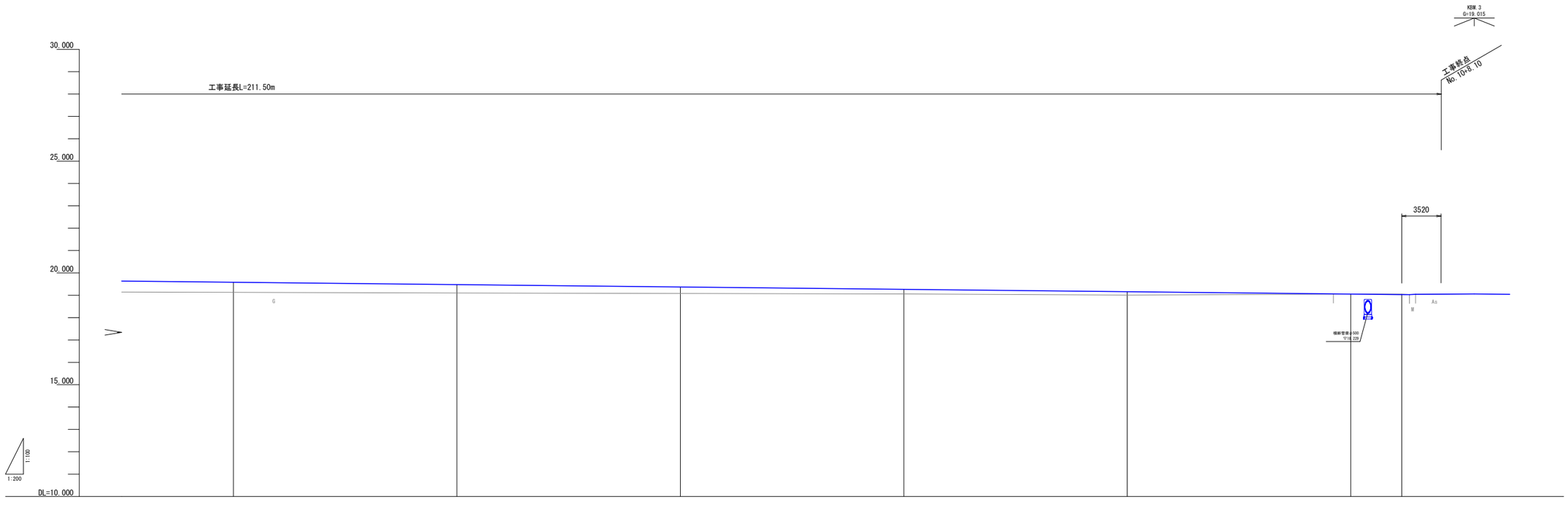

勾　配									
盛　土	0.45	0.38	0.29	0.21	0.15				
切　土							0.01	0.02	
計画高	19.582	19.476	19.371	19.265	19.160		19.054	19.030	
地盤高	19.13	19.10	19.08	19.06	19.01		19.06	19.05	
追加距離	100.000	120.000	140.000	160.000	180.000		200.000	204.560	
単距離	20.000	20.000	20.000	20.000	20.000		20.000	4.560	
測　点	NO.5	NO.6	NO.7	NO.8	NO.9		NO.10	No.10 +4.56	
曲　線									

工事名	市道332号線拡幅改良工事		
路線名	市道332号線		
工事場所	海老名市中央五丁目地内		
図面名	縦 断 図 (2)	縮尺	SV=1/100 SH=1/200
図面番号	全　17　葉の内第　4　号		
海老名市 まちづくり部 道路整備課			

標準断面図　S=1/50

No.4付近

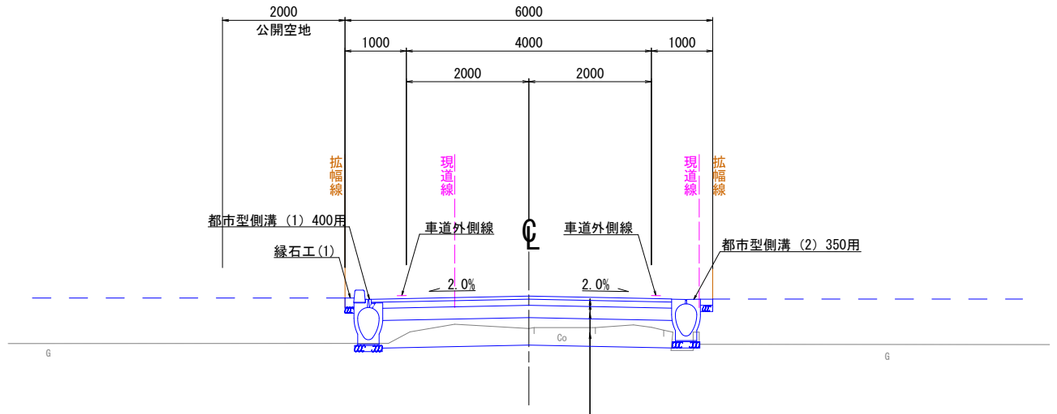

表　層　工：再生密粒度アスファルト混合物(13)　t= 50

上層路盤工：再生粒度調整砕石(RM-40)　t=100

下層路盤工：再生クラッシャーラン(RC-40)　t=200

路床盛土工：再生クラッシャーラン(RC-40)　t=450

工事名	市道332号線拡幅改良工事
路線名	市道332号線
工事場所	海老名市中央五丁目地内
図面名	標準断面図　縮尺 1/50
図面番号	全　１７　葉の内第　５　号
海老名市 まちづくり部 道路整備課	

横 断 図 (1)　S=1/100

No. 1

GH=19.29
FH=20.004

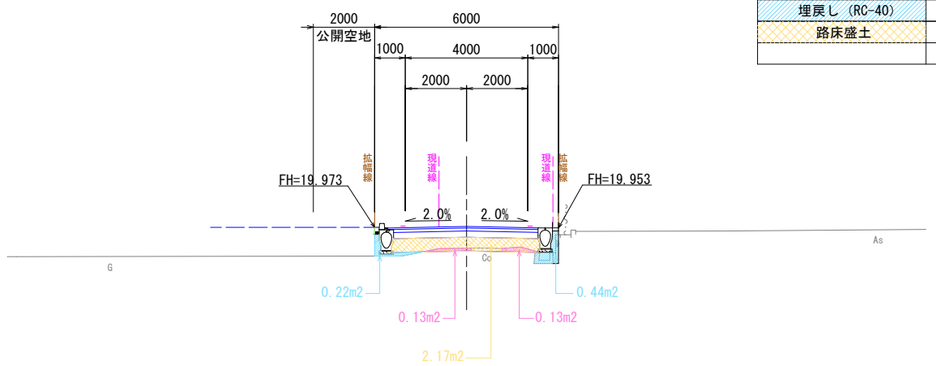

DL=15.000

工　種	単位	数 量
掘　削	m2	0.3
床　掘	m2	-
埋戻し (RC-40)	m2	0.7
路床盛土	m2	2.2

IP. 1

GH=19.24
FH=19.846

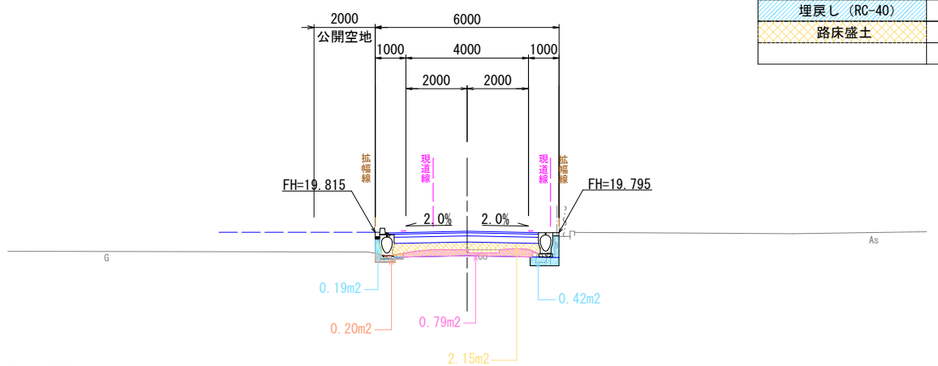

DL=15.000

工　種	単位	数 量
掘　削	m2	0.8
床　掘	m2	0.2
埋戻し (RC-40)	m2	0.6
路床盛土	m2	2.2

No. 0+1.16

GH=20.02
FH=20.104

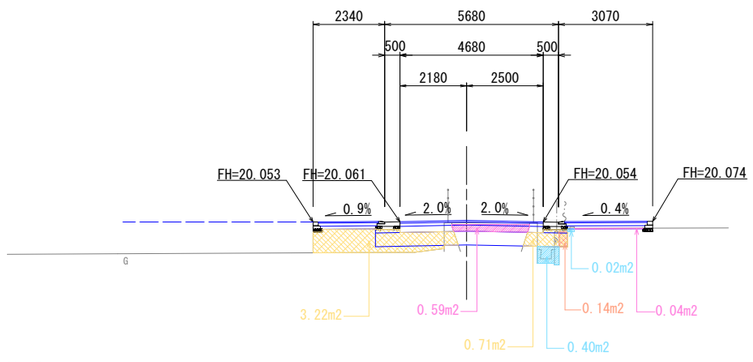

DL=15.000

工　種	単位	数 量
掘　削	m2	0.6
床　掘	m2	0.1
埋戻し (RC-40)	m2	0.4
路床盛土	m2	3.9

No. 2

GH=19.27
FH=19.899

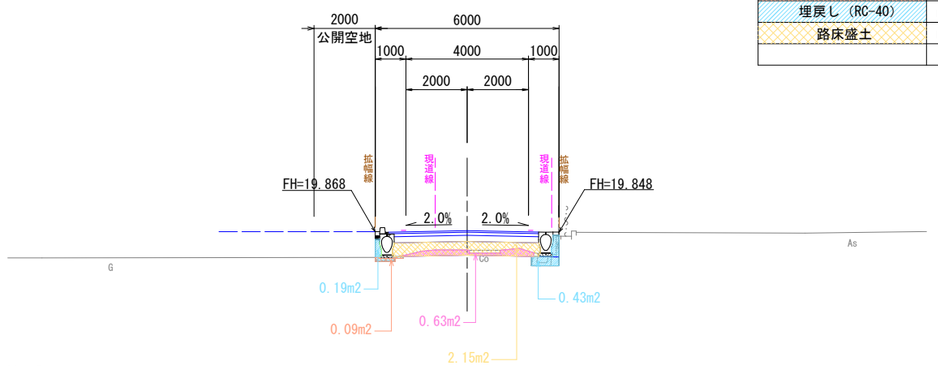

DL=15.000

工　種	単位	数 量
掘　削	m2	0.6
床　掘	m2	0.1
埋戻し (RC-40)	m2	0.6
路床盛土	m2	2.2

No. 0

GH=20.11
FH=20.110

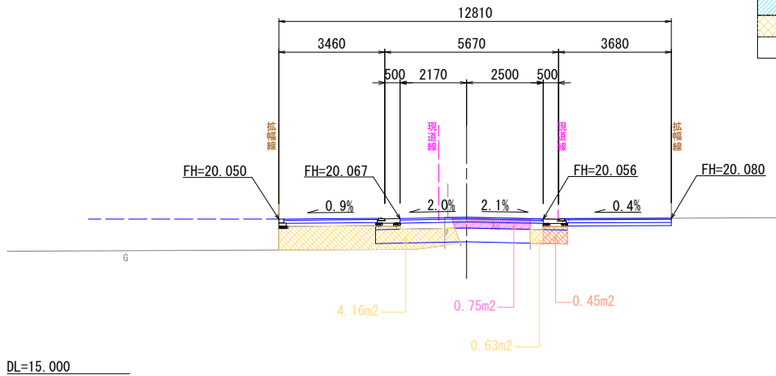

DL=15.000

工　種	単位	数 量
掘　削	m2	0.8
床　掘	m2	0.5
埋戻し (RC-40)	m2	0.0
路床盛土	m2	4.8

工 事 名	市道332号線拡幅改良工事
路 線 名	市道332号線
工事場所	海老名市中央五丁目地内
図 面 名	横 断 図 (1)　縮尺 1/100
図面番号	全　１７　葉の内第　６　号
海老名市 まちづくり部 道路整備課	

横 断 図 (2)　S=1/100

No. 5

GH=19.13
FH=19.582

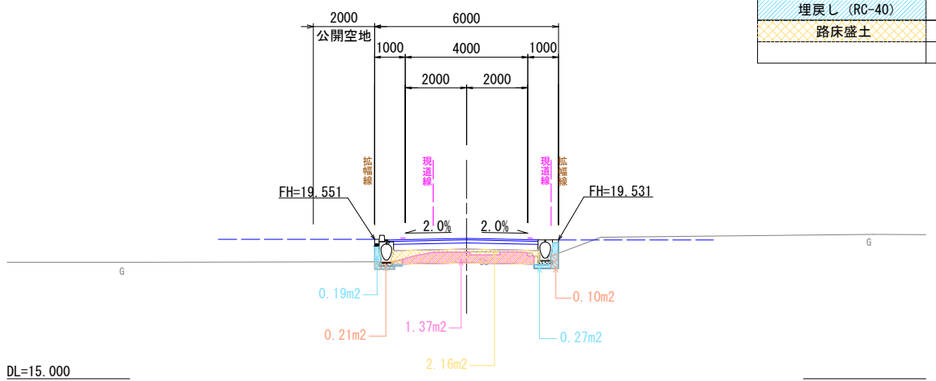

工　種	単位	数 量
掘　削	m2	1.4
床　掘	m2	0.3
埋戻し (RC-40)	m2	0.5
路床盛土	m2	2.2

No. 7

GH=19.08
FH=19.371

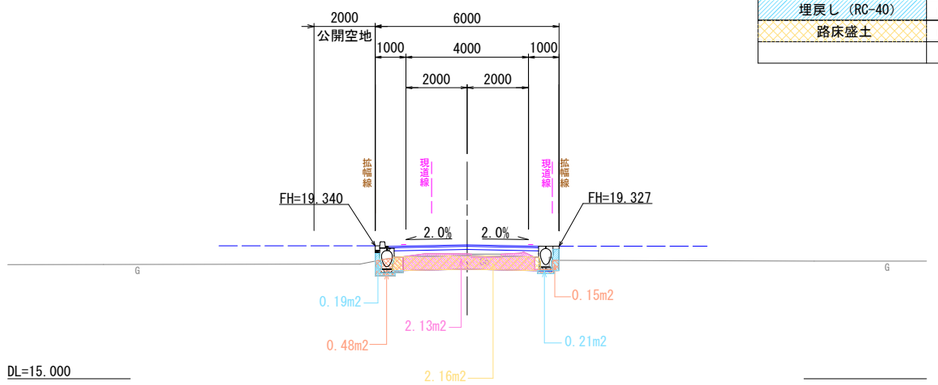

工　種	単位	数 量
掘　削	m2	2.1
床　掘	m2	0.6
埋戻し (RC-40)	m2	0.4
路床盛土	m2	2.2

No. 4

GH=19.16
FH=19.688

工　種	単位	数 量
掘　削	m2	1.2
床　掘	m2	0.2
埋戻し (RC-40)	m2	0.5
路床盛土	m2	2.2

No. 6

GH=19.10
FH=19.476

工　種	単位	数 量
掘　削	m2	1.7
床　掘	m2	0.3
埋戻し (RC-40)	m2	0.4
路床盛土	m2	2.2

No. 3

GH=19.22
FH=19.793

工　種	単位	数 量
掘　削	m2	0.9
床　掘	m2	0.2
埋戻し (RC-40)	m2	0.6
路床盛土	m2	2.2

工 事 名	市道332号線拡幅改良工事
路 線 名	市道332号線
工事場所	海老名市中央五丁目地内
図 面 名	横 断 図 (2)　縮尺 1/100
図面番号	全　１７　葉の内第　７　号
海老名市 まちづくり部 道路整備課	

横 断 図 (3)　S=1/100

No. 10

GH=19.06
FH=19.054

工　種	単位	数 量
掘　　削	m2	3.7
床　　掘	m2	1.4
埋戻し (RC-40)	m2	0.4
路床盛土	m2	2.2

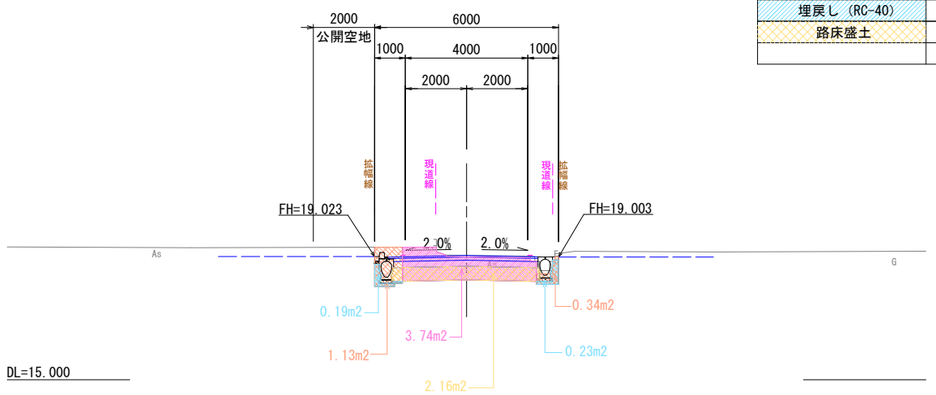

DL=15.000

No. 9

GH=19.01
FH=19.160

工　種	単位	数 量
掘　　削	m2	3.4
床　　掘	m2	1.5
埋戻し (RC-40)	m2	0.4
路床盛土	m2	2.2

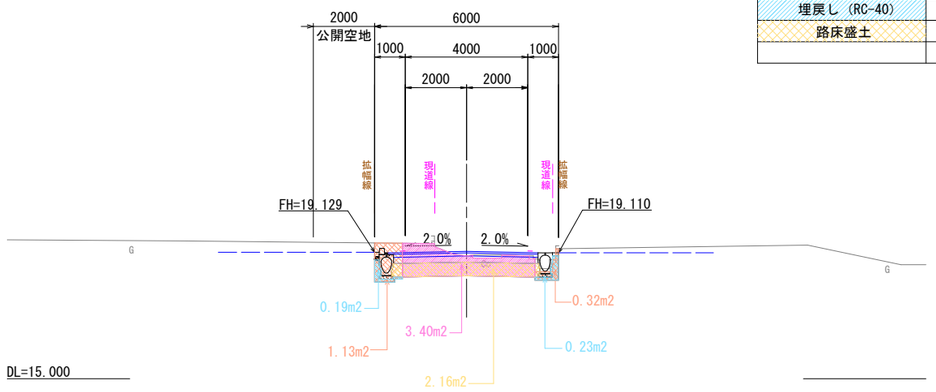

DL=15.000

No. 8

GH=19.06
FH=19.265

工　種	単位	数 量
掘　　削	m2	2.7
床　　掘	m2	1.3
埋戻し (RC-40)	m2	0.4
路床盛土	m2	2.2

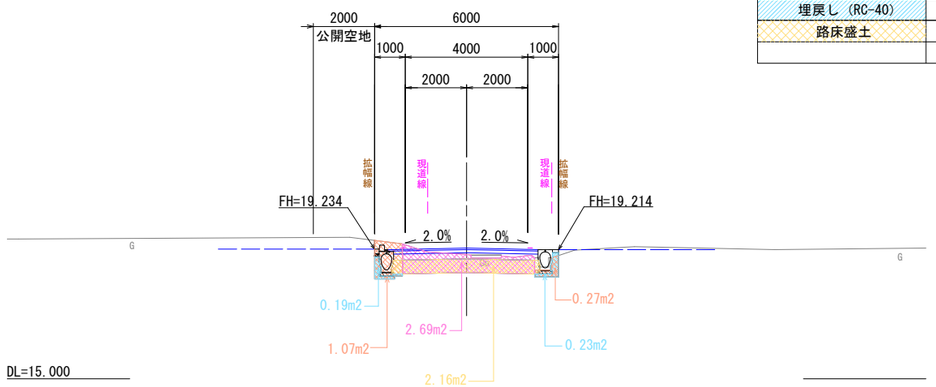

DL=15.000

No. 10+4.56

GH=19.05
FH=19.030

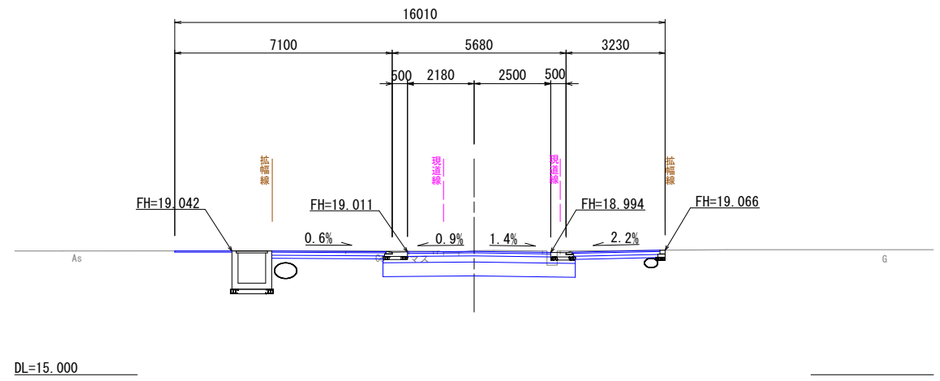

DL=15.000

工 事 名	市道332号線拡幅改良工事
路 線 名	市道332号線
工事場所	海老名市中央五丁目地内
図 面 名	横 断 図 (3)　縮尺 1/100
図面番号	全　１７　葉の内第　８　号
海老名市 まちづくり部 道路整備課	

舗装平面図①　S=1/200

工事起点
No.0-3.40

工事延長　L=211.50m

歩道舗装（R402）・表層（開粒度(20)・t=40mm）A=15.7㎡
・上層路盤（RC-40・t=100mm）A=15.7㎡
・フィルター層（RC-10・t=100mm）A=15.7㎡

車道舗装（R402）・表層（再生密粒度(13)・t=50mm）A=21.5㎡
・基層（再生粗粒度(20)・t=50mm）A=21.5㎡
・上層路盤（RM-40・t=250mm）A=21.5㎡
・下層路盤（RC-40・t=300mm）A=21.5㎡

車道舗装（R332）・表層（再生密粒度(13)・t=50mm）A=1,000.6㎡
・上層路盤（RM-40・t=100mm）A=1,000.6㎡
・下層路盤（RC-40・t=200mm）A=1,000.6㎡

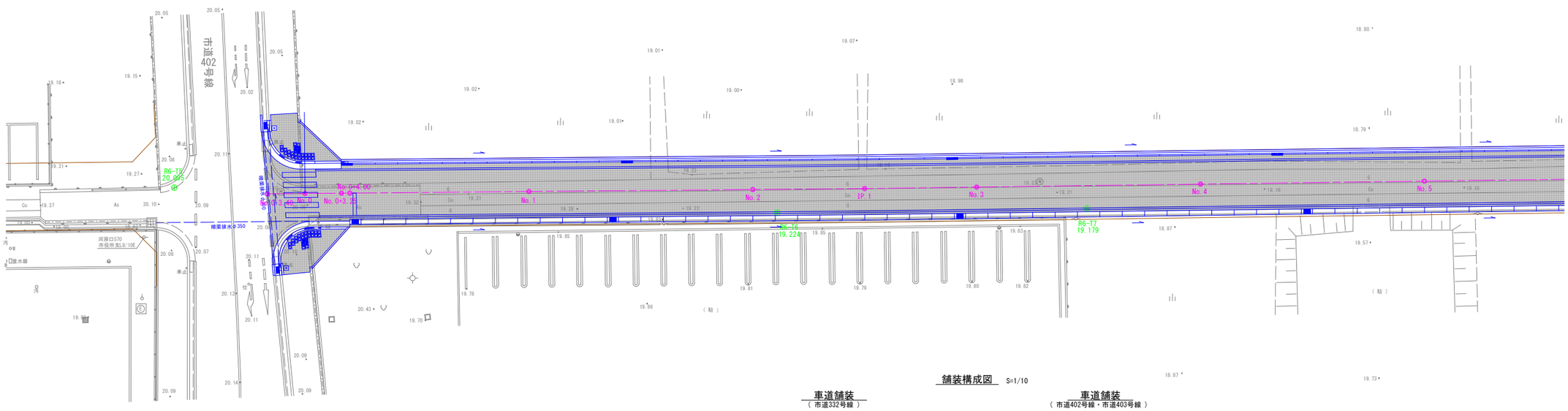

歩道舗装（R402）・表層（開粒度(20)・t=40mm）A=14.1㎡
・上層路盤（RC-40・t=100mm）A=14.1㎡
・フィルター層（RC-10・t=100mm）A=14.1㎡

舗装構成図　S=1/10

車道舗装
（市道332号線）

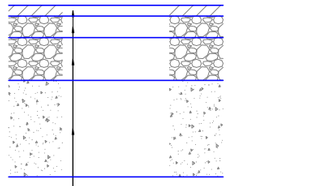

表　層　工：再生密粒度アスファルト混合物(13)　t= 50
上層路盤工：再生粒度調整砕石(RM-40)　t=100
下層路盤工：再生クラッシャーラン(RC-40)　t=200
路床盛土工：再生クラッシャーラン(RC-40)　t=450

車道舗装
（市道402号線・市道403号線）

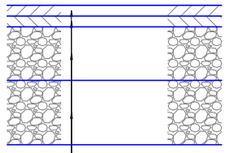

表　層　工：再生密粒度アスファルト混合物(13)　t= 50
基　層　工：再生粗粒度アスファルト混合物(20)　t= 50
上層路盤工：再生粒度調整砕石(RM-40)　t=250
下層路盤工：再生クラッシャーラン(RC-40)　t=300

歩道舗装
（透水性）

表　層　工　：開粒度アスファルト混合物　t= 40
路　盤　工　：再生クラッシャーラン(RC-40)　t=100
フィルター層：砂　t=100

凡 例

	車道舗装(市道332号線)
	車道舗装(市道402・403号線)
	歩道舗装

工 事 名	市道332号線拡幅改良工事		
路 線 名	市道332号線		
工事場所	海老名市中央五丁目地内		
図 面 名	舗装平面図①	縮尺	1/200
図面番号	全　１７　葉の内第　９　号		
海老名市　まちづくり部　道路整備課			

舗装平面図②　S=1/200

工事延長　L=211.50m

工事終点
No.10+8.10

歩道舗装（R403）・表層（開粒度(20)・t=40mm）A=19.7㎡
・上層路盤（RC-40・t=100mm）A=19.7㎡
・フィルター層（RC-10・t=100mm）A=19.7㎡

車道舗装（R403）・表層（再生密粒度(13)・t=50mm）A=21.6㎡
・基層（再生粗粒度(20)・t=50mm）A=21.6㎡
・上層路盤（RM-40・t=250mm）A=21.6㎡
・下層路盤（RC-40・t=300mm）A=21.6㎡

車道舗装（R332）・表層（再生密粒度(13)・t=50mm）A=1,000.6㎡
・上層路盤（RM-40・t=100mm）A=1,000.6㎡
・下層路盤（RC-40・t=200mm）A=1,000.6㎡

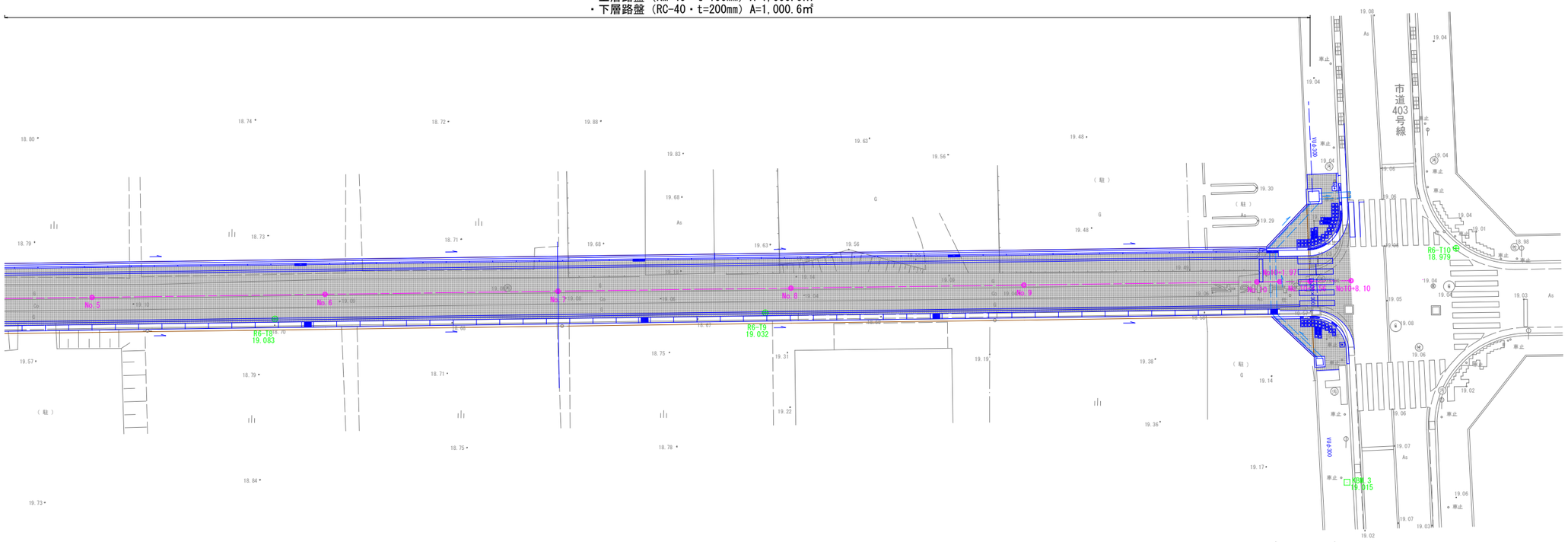

歩道舗装（R403）・表層（開粒度(20)・t=40mm）A=14.5㎡
・上層路盤（RC-40・t=100mm）A=14.5㎡
・フィルター層（RC-10・t=100mm）A=14.5㎡

凡例

	車道舗装(市道332号線)
	車道舗装(市道402・403号線)
	歩道舗装

工事名	市道332号線拡幅改良工事		
路線名	市道332号線		
工事場所	海老名市中央五丁目地内		
図面名	舗装平面図②	縮尺	1/200
図面番号	全　１７　葉の内第　１０　号		
海老名市　まちづくり部　道路整備課			

区画線平面図①　S=1/200

工事起点
No.0-3.40

工事延長　L=211.50m

外側線（R402）実線　白色（W=150mm）L=1.5m

外側線（R332）実線　白色（W=150mm）L=202.4m

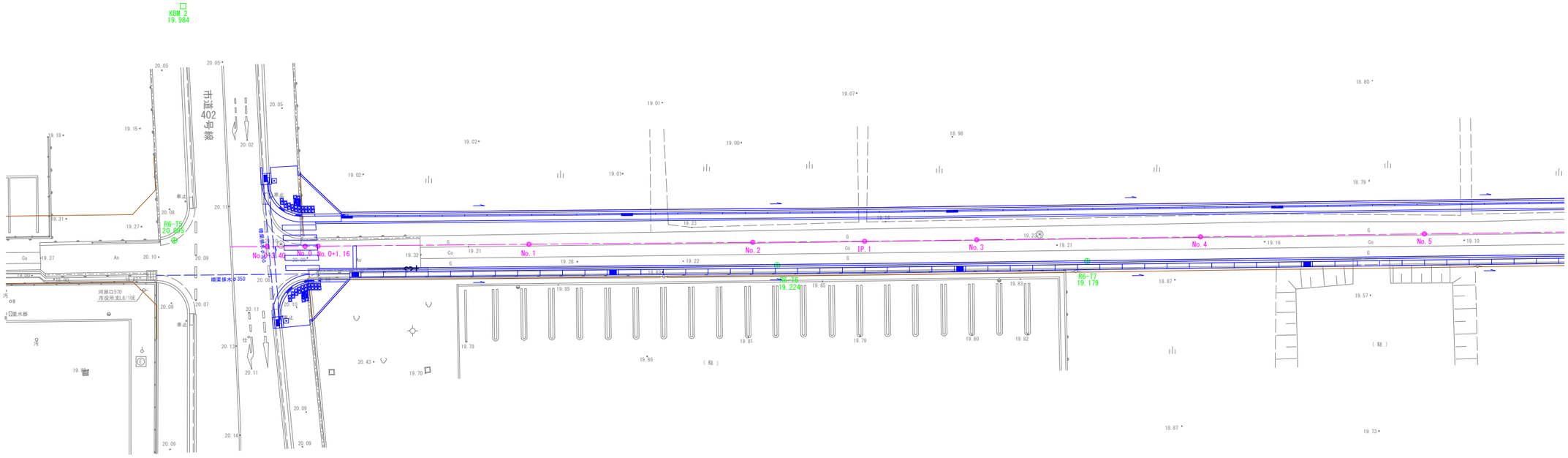

停止線（R332）ゼブラ　白色（W=300mm）L=2.0m

外側線（R402）実線　白色（W=150mm）L=1.0m　横断歩道（R332）ゼブラ　白色（W=450mm）L=15.0m

外側線（R332）実線　白色（W=150mm）L=202.4m

工事名	市道332号線拡幅改良工事
路線名	市道332号線
工事場所	海老名市中央五丁目地内
図面名	区画線平面図①　縮尺　1/200
図面番号	全　１７　葉の内第　１１　号
海老名市 まちづくり部 道路整備課	

区画線平面図②　S=1/200

工事延長　L=211.50m

工事終点
No.10+8.10

外側線（R332）実線　白色（W=150mm）L=202.4m

横断歩道（R332）ゼブラ　白色（W=300mm）L=15.0m

外側線（R403）実線　白色（W=150mm）L=2.4m

停止線（R332）ゼブラ　白色（W=300mm）L=2.0m

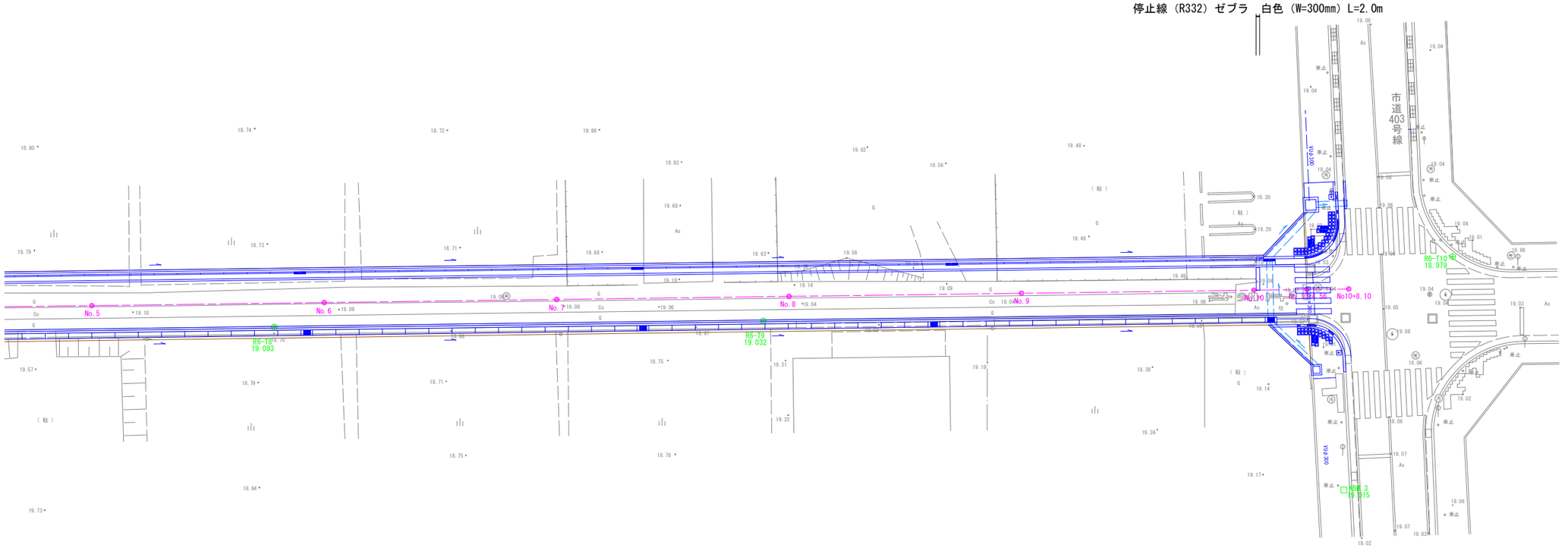

外側線（R332）実線　白色（W=150mm）L=202.4m

工事名	市道332号線拡幅改良工事
路線名	市道332号線
工事場所	海老名市中央五丁目地内
図面名	区画線平面図②　縮尺　1/200
図面番号	全　１７　葉の内第　１２　号
海老名市 まちづくり部 道路整備課	

構 造 図 ①　S=1/10

L型側溝(1)　曲・直
（横断歩道部）

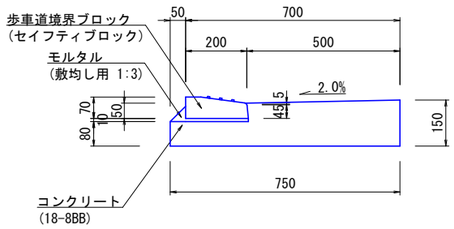

L型側溝（1）　材料表　（10.0m当り）

名　称	規 格・寸 法	単位	数　量	計　算	摘　要
コンクリート	σck=18N/mm2	m3	0.93	((0.14+0.15)/2*0.5+0.25*0.08)*10	
型　枠		m2	2.30	(0.08+0.15)*10	
歩車道境界ﾌﾞﾛｯｸ	ｾｲﾌﾃｨﾌﾞﾛｯｸ	個	16.5		L=600mm/本
敷モルタル	配合1：3	m3	0.038	((0.01*0.25)+(0.05*0.05/2))*10	

L型側溝(2)　曲・直
（歩道切下部）

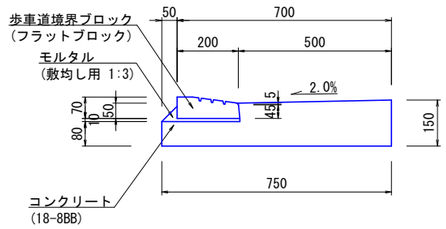

L型側溝（2）　材料表　（10.0m当り）

名　称	規 格・寸 法	単位	数　量	計　算	摘　要
コンクリート	σck=18N/mm2	m3	0.93	((0.14+0.15)/2*0.5+0.25*0.08)*10	
型　枠		m2	2.30	(0.08+0.15)*10	
歩車道境界ﾌﾞﾛｯｸ	フラットブロック	個	16.5		L=600mm/本
敷モルタル	配合1：3	m3	0.038	((0.01*0.25)+(0.05*0.05/2))*10	

L型側溝(3)
（斜型）

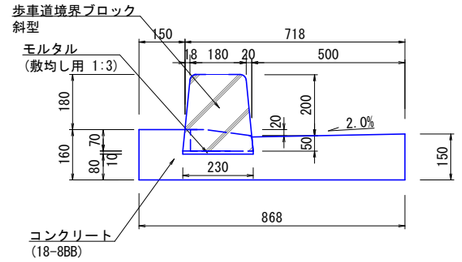

L型側溝（3）　材料表　（10.0箇所当り）

名　称	規 格・寸 法	単位	数　量	計　算	摘　要
コンクリート	σck=18N/mm2	m3	0.69	((0.14+0.15)/2*0.5+0.23*0.08 +0.15*0.16)*0.6*10	
型　枠		m2	1.86	(0.16+0.15)*0.6*10	
歩車道境界ﾌﾞﾛｯｸ	1斜ブロック（B種）	個	10.0		L=600mm/本
敷モルタル	配合1：3	m3	0.014	0.01*0.23*0.6*10	

縁石工(1)
（一般部）

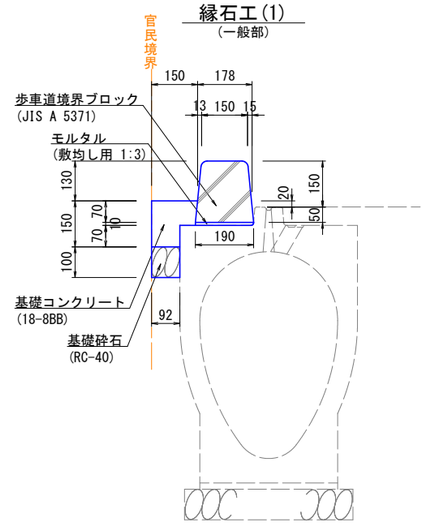

縁石工（1）　材料表　（10.0m当り）

名　称	規 格・寸 法	単位	数　量	計　算	摘　要
コンクリート	σck=18N/mm2	m3	0.18	(0.08*0.15+0.07*0.092)*10	
型　枠		m2	1.50	0.15*10	
歩車道境界ﾌﾞﾛｯｸ	150*190　A種	個	16.5		両Rブロック L=600mm/本
基礎砕石	RC-40	m2	0.92	0.092*10	t=100mm
敷モルタル	配合1：3	m3	0.019	0.01*0.19*10	

縁石工(2)
（斜型）

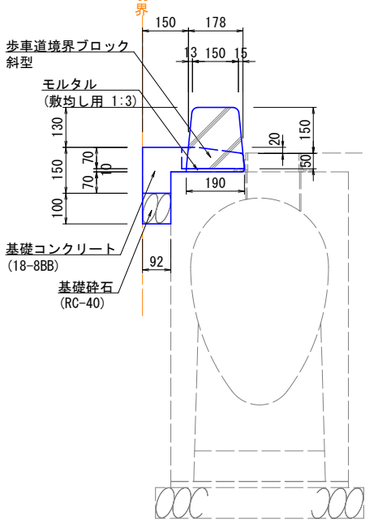

縁石工（2）　材料表　（10.0箇所当り）

名　称	規 格・寸 法	単位	数　量	計　算	摘　要
コンクリート	σck=18N/mm2	m3	0.11	(0.08*0.15+0.07*0.092)*0.6*10	
型　枠		m2	0.9	0.15*0.6*10	
歩車道境界ﾌﾞﾛｯｸ	150*190　A種	個	10.0		1斜ブロック L=600mm/本
基礎砕石	RC-40	m2	0.55	0.092*0.6*10	t=100mm
敷モルタル	配合1：3	m3	0.011	0.01*0.19*0.6*10	

縁石工(3)
（一般部）

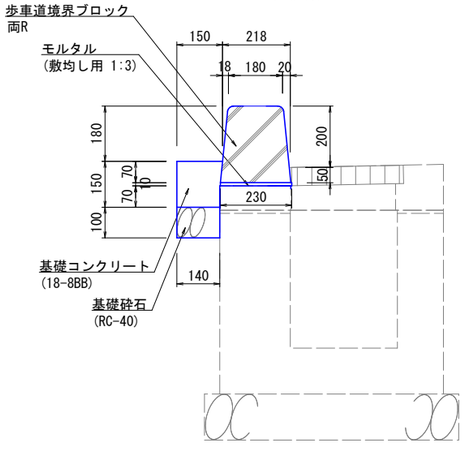

縁石工（3）　材料表　（10.0m当り）

名　称	規 格・寸 法	単位	数　量	計　算	摘　要
コンクリート	σck=18N/mm2	m3	0.22	(0.08*0.15+0.07*0.14)*10	
型　枠		m2	1.5	0.15*10	
歩車道境界ﾌﾞﾛｯｸ	180*230　B種	個	16.5		両Rブロック L=600mm/本
基礎砕石	RC-40	m2	1.4	0.14*10	t=100mm
敷モルタル	配合1：3	m3	0.023	0.01*0.23*10	

縁石工(4)
（斜型）

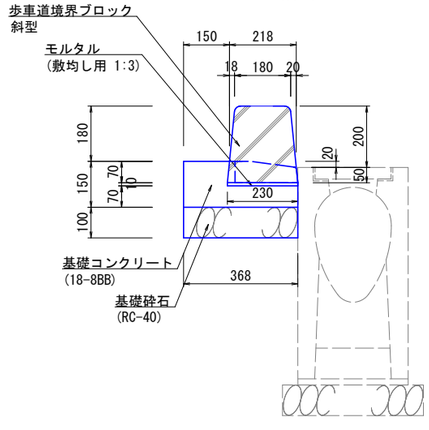

縁石工（4）　材料表　（10.0箇所当り）

名　称	規 格・寸 法	単位	数　量	計　算	摘　要
コンクリート	σck=18N/mm2	m3	0.23	(0.08*0.15+0.07*0.368)*0.6*10	
型　枠		m2	0.9	0.15*0.6*10	
歩車道境界ﾌﾞﾛｯｸ	1斜ブロック（B種）	個	10.0		1斜ブロック L=600mm/本
基礎砕石	RC-40	m2	2.2	0.368*0.6*10	t=100mm
敷モルタル	配合1：3	m3	0.014	0.01*0.23*0.6*10	

縁石工(5)
（一般部）

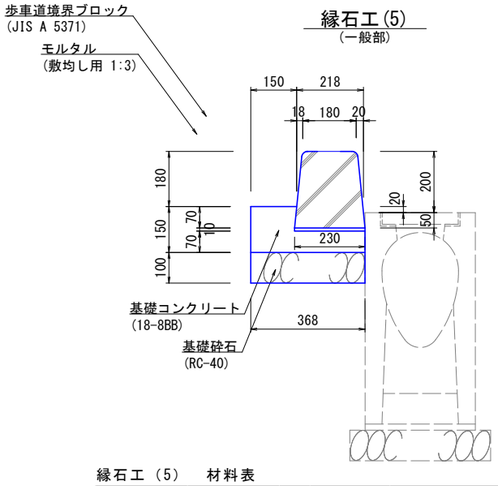

縁石工（5）　材料表　（10.0m当り）

名　称	規 格・寸 法	単位	数　量	計　算	摘　要
コンクリート	σck=18N/mm2	m3	0.38	(0.08*0.15+0.07*0.368)*10	
型　枠		m2	1.5	0.15*10	
歩車道境界ﾌﾞﾛｯｸ	180×230　B種	個	16.5		両Rブロック L=600mm/本
基礎砕石	RC-40	m2	3.7	0.368*10	t=100mm
敷モルタル	配合1：3	m3	0.023	0.01*0.23*10	

工 事 名	市道332号線拡幅改良工事
路 線 名	市道332号線
工事場所	海老名市中央五丁目地内
図 面 名	構 造 図 ①　縮尺 1/10
図面番号	全　１７　葉の内第　１３　号
海老名市 まちづくり部 道路整備課	

構 造 図 ②　S=1/20

都市型側溝(1)
（ 400用 ）

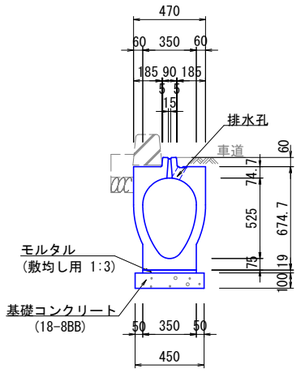

都市型側溝（1）　材料表　（10.0m当り）

名　称	規 格・寸 法	単位	数　量	計　算	摘　要
コンクリート	σck=18N/mm2	m3	0.45	0.45*0.1*10	
型　枠		m2	2.0	0.1*2*10	
都市型側溝	400用	個	5.0	10.0/2.0	L=2000mm/本
敷モルタル	配合1：3	m3	0.07	0.35*0.02*10	

都市型側溝(2)
（ 350用 ）

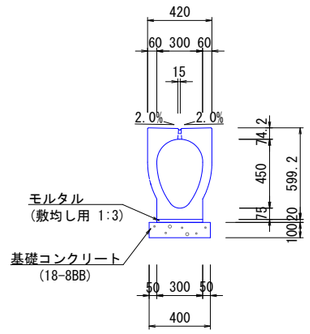

都市型側溝（2）　材料表　（10.0m当り）

名　称	規 格・寸 法	単位	数　量	計　算	摘　要
コンクリート	σck=18N/mm2	m3	0.40	0.4*0.1*10	
型　枠		m2	2.0	0.1*2*10	
都市型側溝	350用	個	5.0	10.0/2.0	L=2000mm/本
敷モルタル	配合1：3	m3	0.06	0.3*0.02*10	

都市型側溝管理桝(1)
（ 400用 ）

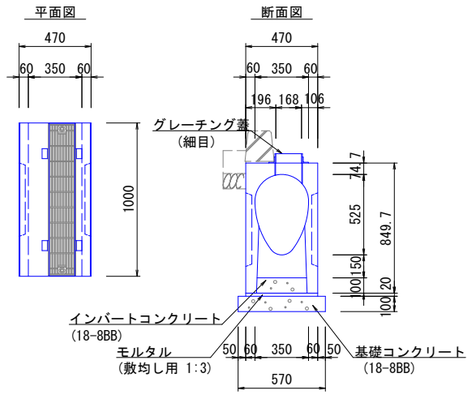

都市型側溝管理桝（1）　材料表　（10.0基当り）

名　称	規 格・寸 法	単位	数　量	計　算	摘　要
コンクリート	σck=18N/mm2	m3	0.57	0.57*0.1*1.0*10	
型　枠		m2	2.0	0.1*2*10	
都市型側溝管理桝	400用	基	10.0	10.0/1.0	L=1000mm/本
敷モルタル	配合1：3	m3	0.09	0.47*0.02*1.00*10	
ｲﾝﾊﾞｰﾄｺﾝｸﾘｰﾄ	σck=18N/mm2	m3	0.35	0.35*0.10*1.00*10	
グレーチング	細目・ﾎﾞﾙﾄ固定 T-25	枚	10.0	10.0/1.0	

都市型側溝管理桝(2)
（ 350用 ）

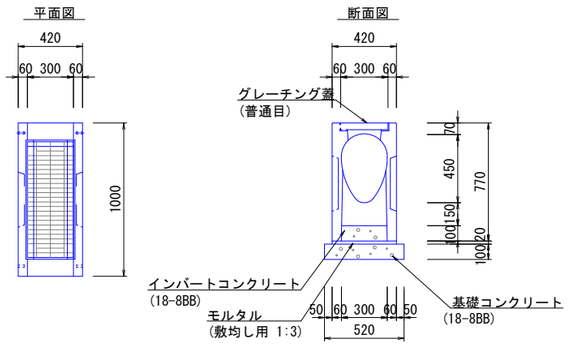

都市型側溝管理桝（2）　材料表　（10.0基当り）

名　称	規 格・寸 法	単位	数　量	計　算	摘　要
コンクリート	σck=18N/mm2	m3	0.52	0.52*0.1*1.0*10	
型　枠		m2	2.0	0.1*2*10	
都市型側溝管理桝	350用	基	10.0	10.0/1.0	L=1000mm/本
敷モルタル	配合1：3	m3	0.08	0.42*0.02*1.00*10	
ｲﾝﾊﾞｰﾄｺﾝｸﾘｰﾄ	σck=18N/mm2	m3	0.3	0.30*0.10*1.00*10	
グレーチング	普通目・ﾎﾞﾙﾄ固定 T-25	枚	10.0	10.0/1.0	

都市型側溝管理桝(3)
（ 300用 ）

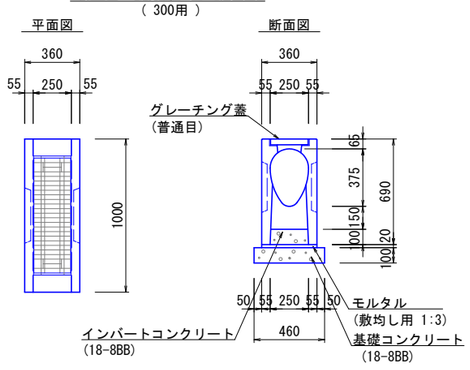

都市型側溝管理桝（3）　材料表　（10.0基当り）

名　称	規 格・寸 法	単位	数　量	計　算	摘　要
コンクリート	σck=18N/mm2	m3	0.46	0.46*0.1*1.0*10	
型　枠		m2	2.0	0.1*2*10	
都市型側溝管理桝	300用	基	10.0	10.0/1.0	L=1000mm/本
敷モルタル	配合1：3	m3	0.07	0.36*0.02*1.00*10	
ｲﾝﾊﾞｰﾄｺﾝｸﾘｰﾄ	σck=18N/mm2	m3	0.25	0.25*0.10*1.00*10	
グレーチング	普通目・ﾎﾞﾙﾄ固定 T-25	枚	10.0	10.0/1.0	

集水桝(1)

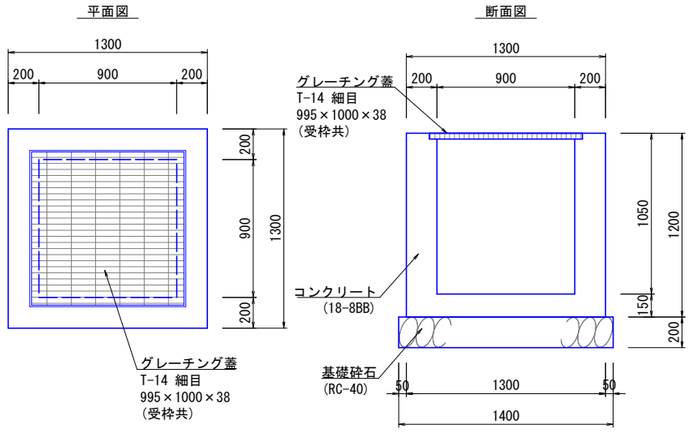

集水桝（1）　材料表　（10.0基当り）

名　称	規 格・寸 法	単位	数　量	計　算	摘　要
コンクリート	σck=18N/mm2	m3	11.80	((1.3+1.3+1.2)-(0.9+0.9+1.01)-(1.0+1.0+0.03))	
型　枠		m2	98.8	(1.2+1.3+4+1.01+0.9+4)*10	
基礎砕石	RC-40	m2	19.6	1.4+1.4*10	t=200mm
グレーチング	細目・ﾎﾞﾙﾄ固定 T-14	枚	10		内寸900mm×900mm

集水桝(2)

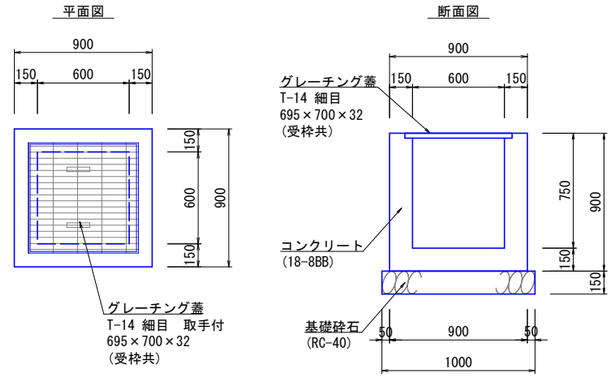

集水桝（2）　材料表　（10.0基当り）

名　称	規 格・寸 法	単位	数　量	計　算	摘　要
コンクリート	σck=18N/mm2	m3	4.6	((0.9+0.9+0.9)-(0.6+0.6+0.72)-(0.7+0.7+0.03))	
型　枠		m2	49.7	(0.9+0.9+4+0.6+0.72+4)*10	
基礎砕石	RC-40	m2	10.0	1.0*1.0*10	t=150mm
グレーチング	細目・ﾎﾞﾙﾄ固定 T-14 取手付	枚	10		内寸600mm×600mm

工事名	市道332号線拡幅改良工事
路線名	市道332号線
工事場所	海老名市中央五丁目地内
図面名	構 造 図 ②　縮尺 1/20
図面番号	全　１７　葉の内第　１４　号
海老名市 まちづくり部 道路整備課	

構 造 図 ③　S=1/10

横断暗渠管
（ 鉄筋Co台付管φ300mm ）

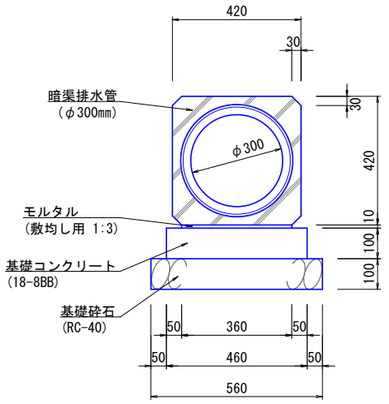

暗渠排水管【φ300mm】　材料表　（10.0m当り）

名　称	規 格・寸 法	単位	数　量	計　算	摘　要
コンクリート	σck=18N/mm2	m3	0.46	0.46*0.10*10	
型　枠		m2	2.0	0.10*2*10	
暗渠排水管	鉄筋Co台付管	本	4.16	10.0/2.4	Φ300mm L=2400mm/本
基礎砕石	RC-40	m2	5.6	0.56*10	t=100mm
敷モルタル	配合1：3	m3	0.042	0.42*0.01*10	

車止め　S=1/20

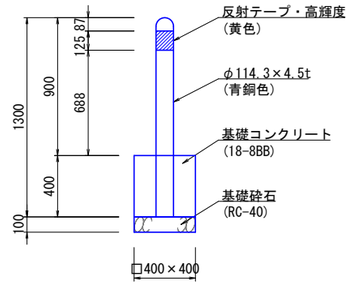

車止め　材料表　（10.0箇所当り）

名　称	規 格・寸 法	単位	数　量	計　算	摘　要
コンクリート	σck=18N/mm2	m3	0.64	0.4*0.4*0.4*10	
型　枠		m2	6.4	0.4*0.4*4*10	
基礎砕石	RC-40	m3	1.6	0.4*0.4*10	t=100mm
車止めポール	H-900　φ114.3	本	10.0		

視覚障害者誘導用シート

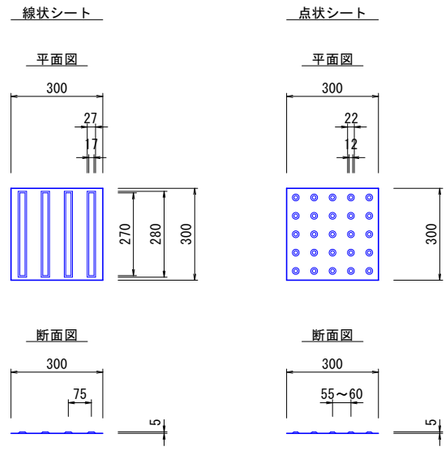

地先境界ブロック

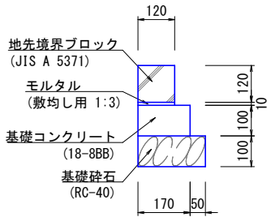

地先境界ブロック　材料表　（10.0m当り）

名　称	規 格・寸 法	単位	数　量	計　算	摘　要
コンクリート	σck=18N/mm2	m3	0.17	0.17*0.10*10	
型　枠		m2	2.0	0.10*2*10	
地先境界ブロック	120*120	本	16.7	10.0/0.6	
基礎砕石	RC-40	m2	2.2	0.22*10	t=100mm
敷モルタル	配合1：3	m3	0.012	0.12*0.01*10	

横断暗渠管
（ 鉄筋Co台付管φ500mm ）

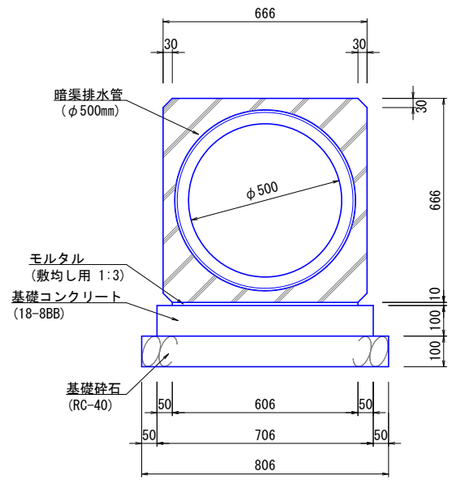

暗渠排水管【φ500mm】　材料表　（10.0m当り）

名　称	規 格・寸 法	単位	数　量	計　算	摘　要
コンクリート	σck=18N/mm2	m3	0.71	0.706*0.1*10	
型　枠		m2	2.0	0.10*2*10	
暗渠排水管	鉄筋Co台付管	本	4.16	10.0/2.4	Φ500mm L=2400mm/本
基礎砕石	RC-40	m2	8.1	0.86*10	t=100mm
敷モルタル	配合1：3	m3	0.061	0.606*0.01*10	

工事名	市道332号線拡幅改良工事
路線名	市道332号線
工事場所	海老名市中央五丁目地内
図面名	構 造 図 ③　縮尺 1/10
図面番号	全　１７　葉の内第　１５　号
海老名市 まちづくり部 道路整備課	

撤去平面図①　S=1/200

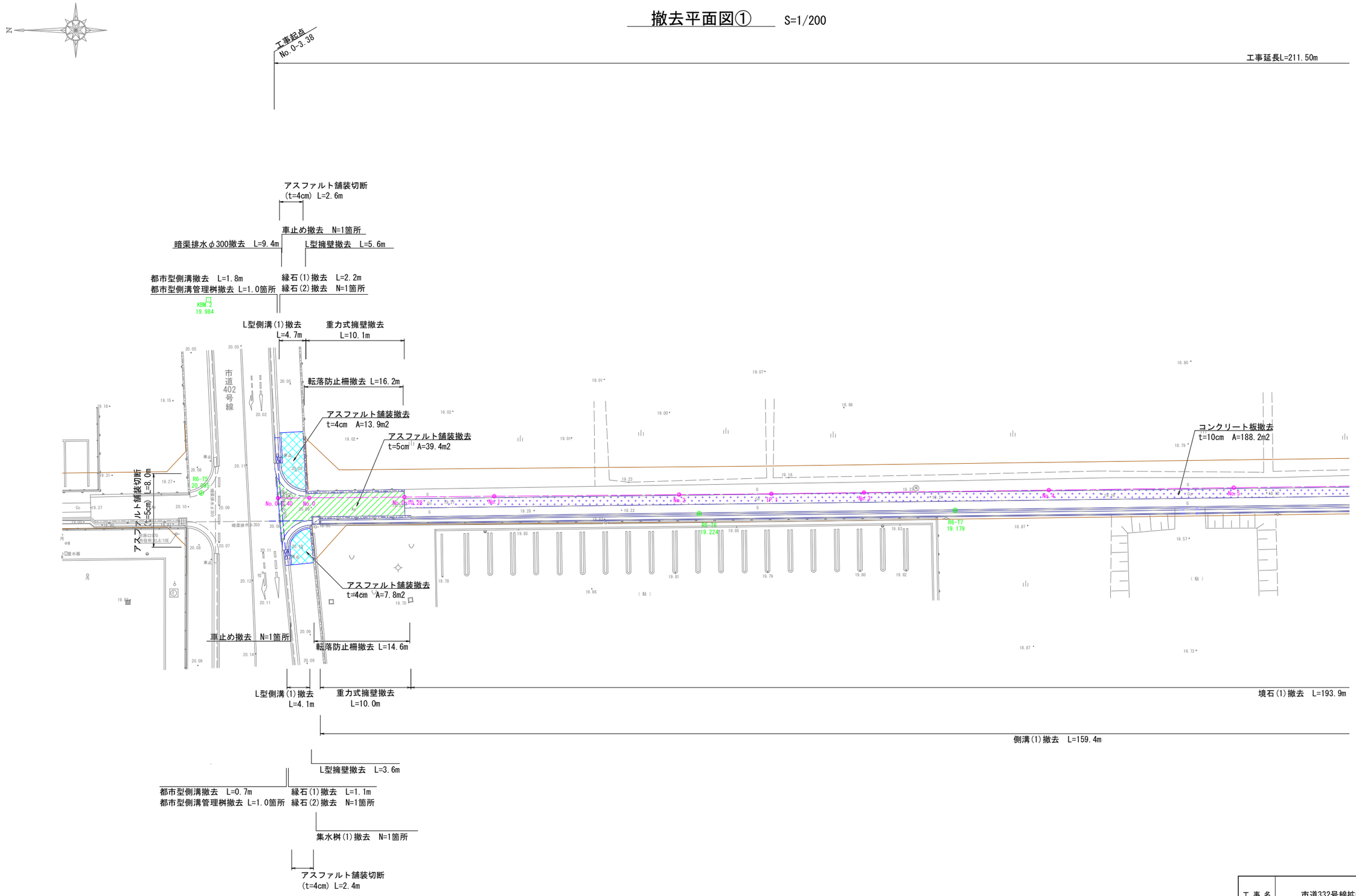

凡 例

	アスファルト舗装撤去(t=5cm)
	アスファルト舗装撤去(t=4cm)
	コンクリート舗装撤去(t=10cm)

工 事 名	市道332号線拡幅改良工事		
路 線 名	市道332号線		
工事場所	海老名市中央五丁目地内		
図 面 名	撤去平面図①	縮尺	1/200
図面番号	全　１７　葉の内第　１６　号		
海老名市 まちづくり部 道路整備課			

撤去平面図②　S=1/200

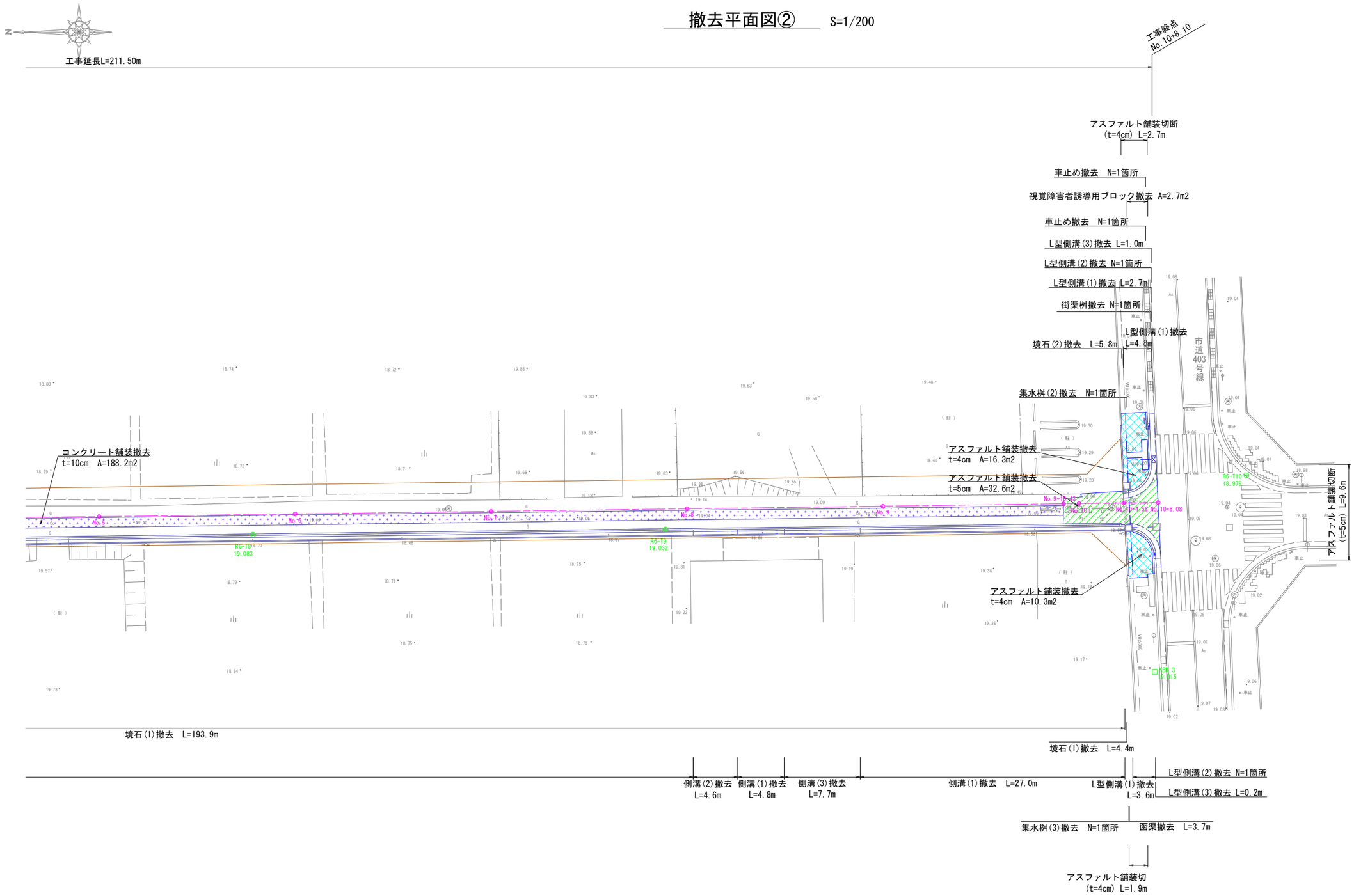

凡 例

	アスファルト舗装撤去(t=5cm)
	アスファルト舗装撤去(t=4cm)
	コンクリート舗装撤去(t=10cm)

工 事 名	市道332号線拡幅改良工事		
路 線 名	市道332号線		
工事場所	海老名市中央五丁目地内		
図 面 名	撤去平面図②	縮尺	1/200
図面番号	全　１７　葉の内第　１７　号		
海老名市 まちづくり部 道路整備課			