市からのお知らせ

問＝問い合わせ　申＝申し込み

案内

●自動交付機・平日午後7時まで延長

市役所ロビーに設置の「住民票」「印鑑登録証明書」の自動交付機は12月1日(土)から、稼働時間を次のとおり延長します。

▼平日　午前8時30分～午後7時　▼閉庁日　午前8時30分～午後5時に変更します。

※ご利用の際は、市民カードと暗証番号が必要です。

●東柏ケ谷連絡所は、火曜日も開設します

さがみ野駅の相鉄ローゼン内にある東柏ケ谷連絡所は、12月から火曜日も開設し、月～金曜日の開設に変更します。※なお、相鉄ローゼン休業日および祝祭日はお休みになります。

問　市民課(内411)。

●さがみ縦貫道路・第二東名12月の相談コーナーを開設

相談コーナーでは、国土交通省や日本道路公団(JH)、市職員が、みなさんの質問にお答えします。なお、待ち時間を極力少なくするために、あらかじめ電話で質問内容等を連絡してください。また、開設日以外でも国県対策室で市職員がみなさんの質問に対応します。

▽日時　12月5・12・19日の各水曜日　午後1時30分～4時(受付＝1時30分～3時30分)　▽会場　国県対策室。

問　同室(内594)。

●海老名運動公園の屋内プール臨時休館　26～12月26日の期間

屋内プールを快適にご利用いただくため、施設の改修工事を行います。

▽休館期間　11月26日(月)～12月26日(水)　▽工事内容　防火扉交換・サウナ室改修・給排気ファン交換・ろ過装置オーバーホール・プール水入れ換えなど。

問　体育課(内677)。

●公共工事入札結果(9月17日～10月15日)

▽工事名　公共下水道私道枝線(第5工区)　▽場所　柏ケ谷　▽施工業者　(株)扶桑建設　▽契約金額　1611万7500円　▽期間　10月11日～平成14年3月15日。

問　契約検査課(内361)。

●「寺小橋」架け替えで都市計画道路・寺尾上土棚線工事通行止

都市計画道路「寺尾上土棚線」の綾瀬市寺尾西～小園地内は、東名高速道路に架かる「寺小橋」の架け替え工事を行うため、12月1日から2日にかけて通行規制を行います。(右図参照)

▽通行止日時　12月1日(土)午後3時から2日(日)午前10時まで(荒天の場合は翌日に順延)　▽通行止箇所　綾瀬市寺尾西～小園地内(県道横浜厚木線寺尾交差点～深谷早川線スポーツセンター入口交差点)。

問　国県対策室(内594)。

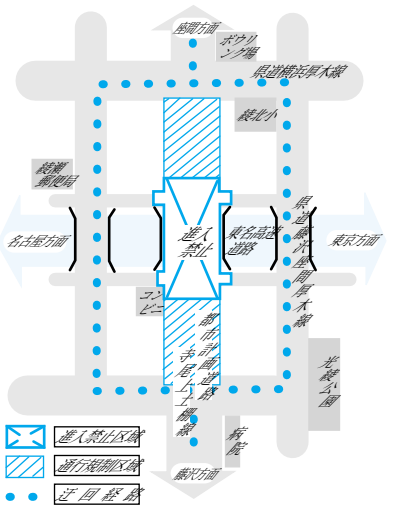

講座・催し

●講演会「うおつか氏が語るあなたのおトクで守れる環境」

上星小学校では、開校30周年記念事業として食生活研究家の魚柄仁之助(うおつかじんのすけ)氏による、独自の台所術講演会を開催します。

▽日時　12月8日(土)午前10時～11時30分　▽会場　上星小学校体育館　▽テーマ　「あなたのおトクで守れる環境」　▽後援　えびな環境市民会議。

※魚柄氏＝長年、素材を十二分に活用し、エネルギーと手間を省いた食生活を実践。その体験から数多くの出版物を発行。

申　問　電話で環境保全課(内532)へ。

●ジャガイモの掘りとり

中新田地区で「ふれあい農業」、ジャガイモの掘りとりを開設します。当日は、多少汚れてもよい服装で、長靴、軍手などの手袋をお持ちください。

▽日時　12月2日(日)午前9時～午後3時　※品物が無くなり次第終了　▽場所　中新田3054・3055番地の畑(左地図参照)　▽交通　海老名駅より神奈中バス長後駅西口行で、「農学校入口」バス停下車、徒歩約10分　▽販売方法　入園、掘りとりは無料。掘りとったジャガイモを廉価で販売。

問　中新田営農組合・吉川秀男(☎231・0240)、農産課(内522)。

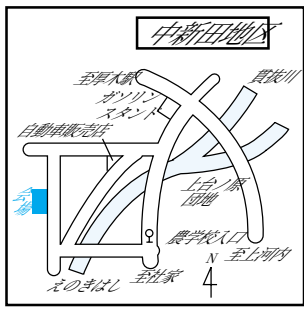

募集

●税務事務臨時職員

▽人員　若干名　▽資格　原則として市内在住で18歳以上の健康な方　▽内容　市県民税課税作業の補助　▽主な業務　資料の整理、コンピューター端末による入力・検索等　▽賃金　時給740円～800円　▽採用期間　平成14年1月17日～3月15日(土・日・祝祭日を除く)　▽勤務時間　午前8時30分～午後5時　▽応募方法　11月30日(金)までに市販の履歴書(顔写真を必ず添付)に必要事項を記入し、市民税課へ電話し、時間を予約のうえ本人が直接持参してください。

問　市民税課(内342)。

掲示板

主催が市以外のお知らせ

案内

●えびなワクワク商品券発売

市内共通商品券「えびなワクワク商品券」を11月22日(木)から発売します。市内・市外在住のどなたでも購入・利用が可能です。

▽販売価格　1冊(額面500円券11枚つづり)5000円　▽発行枚数　2万冊　▽販売場所　市内商店街など15カ所　▽購入限度額　1人5万円まで　▽使用限度額　22万円　▽利用期間　12月1日(土)～平成14年2月28日(木)。

※産業まつり会場(18日)の商工会議所テント内で限定予約受付(2000冊)を実施します。予約した方には、11月22日(木)に市役所ロビー(午前10時～午後4時)で優先的に販売します。

問　海老名商工会議所振興課(☎231・5865)。

●ぐるっと青空キャンペーン

二酸化窒素等が高濃度となる冬期(11月～1月)に、「七都県市ぐるっと青空キャンペーン」を実施しています。

これは、自動車の適正運転や車両の適正整備等の協力を事業者、市民の方に要請することにより、二酸化窒素や浮遊粒子状物質による大気汚染の改善へとつなげていくことを目的としています。

▽対策の主な内容　自動車の使用や利用の抑制、アイドリング・ストップの励行、自動車の適正運転(環境にやさしい運転)の励行、車両の適正整備を徹底等。※また、週に1度は「乗らないデー」をつくり、マイカー通勤を含めた自動車の使用を抑制するようお願いします。

問　県大気水質課(☎045・210・4115)。

●里親になってください

厚木児童相談所では、いろいろな事情で家庭で養育できなくなった子どもを、自分の家庭で健やかに育ててくれる方(里親)を募集しています。

里親には、「養子縁組希望里親」と「養育里親」の2種類があります。「養育里親」は、養子縁組を目的とせず、家庭の機能を提供いただき養育そのものを担ってもらう活動をお願いしています。

問　厚木児童相談所(☎224・1111)。

講座・催し

●高齢者植木手入れ講習会

▽日時　平成14年1月8日(火)～11日(金)、15日(火)～17日(木)午前9時～午後3時　▽会場　JAグリーンセンター2階研修室　▽対象・定員　市内在住の60歳～65歳の方＝25人(抽選)　▽内容　全般的な庭木の手入れに関する実技と学科　▽受講料　無料。

申　12月15日(土)までに、往復はがきに、講座名＝植木手入れ講習会・住所・氏名・年齢・性別・電話番号を明記し、〒243―0421　さつき町39―1(社)海老名市シルバー人材センターへ。

問　同センター(☎292・0303)。

●介護者教室「痴呆症の介護方法」

▽日時　12月16日(日)午後2時～3時30分　▽対象　介護している方・介護に関心のある方　▽参加費　無料　▽会場　えびな南高齢者施設。

申　問　えびな南高齢者施設(福祉事務課)11月16日(金)から電話で受付(☎238・7681)。

●海老名市バドミントン協会(第18回冬季大会)

▽日時　12月9日(日)午前9時～　▽会場　海老名運動公園総合体育館　▽種目　ダブルス　▼男子A・B・C・初心者、壮年A・B▼女子A・B・C・初心者▼混合A・B・C　▽参加費(カッコ内は協会員)一般大人1200円(800円)高校生700円(500円)中学生500円(300円)

▽申込方法　指定の申込用紙(無い方は事務局で郵送します)に記入し、ファクスまたは郵送で大会事務局へ。※11月28日(水)締め切り、電話での申し込みは出来ません。

申　問　大会事務局(那須洋子〒243―0402柏ケ谷600―10―5―202　☎・FAX231・9673)。

●自然教室「森のステンドグラスを作る」

県立宮ヶ瀬ビジターセンターでは、次のとおり自然教室を開催します。色づいた落ち葉を透明な板に張り、美しいステンドグラスを作ります。

▽日時　12月2日(日)午前10時～午後3時　▽会場　県立宮ヶ瀬ビジターセンター　▽募集人数　30人(小学生以上、応募者多数の場合は抽選)　▽参加費　300円(保険代)　▽材料費　400円

申　往復はがきに行事名・参加者全員の氏名・年齢・住所・電話番号を記入し、同センターあて送ってください。11月22日(必着)締め切り。詳細は返信はがきでお知らせします。

問　同センター(〒243―0111愛甲郡清川村宮ヶ瀬940―15　☎288・1373)。

●公庫住宅ローン返済が困難な方への救済措置

住宅金融公庫では、公庫住宅ローンの返済が困難な方々について、返済方法の変更などの相談を行っています。

返済に不安を感じている方は、早めに公庫支店または取り扱いの金融機関の主要店舗の「住宅ローン返済相談所」でご相談をお願いします。

また、返済相談の結果を踏まえ、勤務先の倒産などにより返済が困難となっている方で一定の要件に当てはまる方について、返済期間の最長10年間延長、3年間の元金据置期間の設定および据置期間中の金利引き下げを行います。

問　住宅金融公庫東京支店(☎03・5261・5938)。

●第50回無料着付相談会

正月、成人式の着付けを中心に指導します。

▽日時　11月24日(土)午前10時～午後1時30分　▽会場　中新田コミセン。

問　渡辺(☎233・3695)。

■会場変更…10月15日号6面掲載の「海老名市学校保健研究協議会」の会場が「市役所401会議室」から「海老名市商工会館」に変更になりました。

市民サークル案内

■……募　集……■

◉茶道のおさそい　サークル「松風会」

ご一緒にお茶を楽しみませんか(裏千家)。

第1・2・4金曜日午後6時～9時、青少年会館で、会費あり　▷連絡先　武富(☎233・1771)。

◉さつき短歌会・会員

日ごろの思いを短歌に詠んでみませんか。初心者歓迎、見学もどうぞ。

毎月第3月曜日午後1時30分～4時、中央公民館などで、会費あり　▷連絡先　渋谷(☎231・9481)。

◉占い「千尋の会」会員

占いの好きな人集まりましょう!!老若男女問わず楽しく勉強しましょう。

火曜日の夕方から(時間は問い合わせを)わかば会館で、会費あり　▷連絡先　武井(☎090・1205・8978)。

◉ハーモニカクラブ「海老名リバース」会員

ハーモニカで心をリフレッシュ、皆で楽しく練習を。初心者歓迎。

毎月第1・3木曜日午後1時30分～3時30分、中央公民館で、会費あり　▷連絡先　植田(☎231・7833)。

◉カラオケ歌謡会・会員

健康とボケ防止対策のために初心者歓迎。

第1・3金曜日午後1時～3時、国分コミセンなどで　▷連絡先　高瀬(☎238・2003)。