4会場で収穫の秋満喫しませんか！

収穫の秋を迎え、市内4カ所で、サツマイモ・ラッカセイの掘りとりを開催します。当日は多少汚れてもよい服装で、軍手、スコップなどをご用意ください。

※各開催日の会場周辺に、のぼり旗を掲出します。各地区とも品物がなくなり次第、終了となります。

●サツマイモ（7日開催）

国分地区で「ふれあい農業」として開設します。

▽日時　10月7日（日）午前9時～午後3時（雨天の場合は14日（日）に実施）　▽場所　国分北1―5番地の畑（地図1）　▽交通　海老名駅から徒歩15分（駐車場あり）　▽入場方法　入場は無料。掘りとったサツマイモを廉価で販売します。

問　小山和男（☎231・6024）、農産課（内522）。

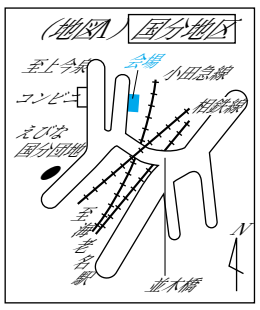

●サツマイモ（14日開催）

大谷地区で「土の日」として開設します。

▽日時　10月14日（日）午前9時～午後3時　▽場所　大谷3388番地付近の畑（地図2）。午前9時ごろ花火を打ち上げます　▽交通　海老名駅から相鉄バスの、吉岡芝原行、綾瀬市役所行、杉久保住宅行で「国分寺台第6バス停」下車、徒歩約15分　▽販売方法　入場は無料。掘りとったサツマイモを廉価で販売します。※ミニ青空市も併せて開設します。

問　海老名市青空市出店者会　岡本竹三（☎238・2159）、児島立吉（☎231・2461）、農産課（内522）。

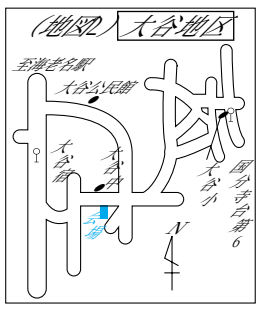

秋の味覚を掘りとろう！

●ラッカセイ（7日開催）

中新田地区で「ふれあい農業」として開設します。

▽日時　10月7日（日）午前9時～午後3時　▽場所　中新田3054・3055番地の畑（地図3）　▽交通　海老名駅から神奈中バスの長後駅西口行で「農学校入口バス停」下車、徒歩約10分　▽販売方法　入場は無料。掘りとったラッカセイは廉価で販売します。

問　海老名市中新田営農組合　吉川秀男（☎231・0240）、農産課（内522）。

●ラッカセイ（14日開催）

大谷地区で「ふれあい農業」として開設します。

▽日時　10月14日（日）午前9時～午後3時　▽場所　大谷273番地の畑（地図4）　▽交通　海老名駅から徒歩15分　▽販売方法　予約と当日の販売です。予約については事前に連絡が必要です（1区画2000円で販売予定）。

問　海老名市中部営農組合　伊田和巳（☎231・7340）、中丸貞夫（☎231・5318）、農産課（内522）。

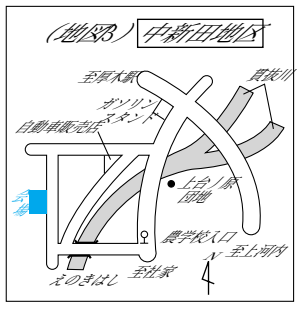

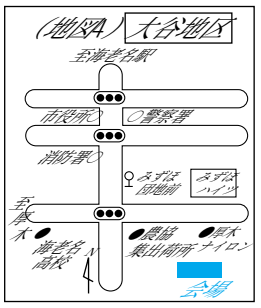

●星座観察会ＩＮ富士

みなさんは、土星の輪を見たことがありますか？　「富士ふれあいの森」では、星の美しいこの季節に星座観察会を開催します。簡単な星についての知識も覚えられます。また、天体望遠鏡で月のクレーターや土星・木星なども見ることができます。みなさんも満天の星にロマンをはせてみませんか。

▷日時　11月3日（祝）午後3時現地集合、4日（日）午前11時現地解散　▷場所　富士ふれあいの森（山梨県上九一色村）　▷対象　申込者が市内在住・在勤・在学の家族・グループなど30人程度（申込多数の場合は抽選）　▷内容　星座観察ほか。※4日の解散後、希望者はカヌー・カヤック体験も可　▷参加費　1,300円（食費・リネン代等）。※宿泊費は無料。

申　直接青少年会館へ。※受付10月3日（水）午前9時～31日（水）午後5時（月曜日を除く）。

問　同会館（☎231・9787）。

市制30周年記念　えびな市民ウオーク

▽日時　10月28日（日）午前8時～　▽集合　市役所東側玄関前　▽参加資格・人数　市内在住・在勤・在学の方500人、市外の方100人（いずれも先着順）　▽主管　海老名市歩こう会。

※当日は完歩者に記念品を用意しています。

①健脚コース　市役所（スタート・ゴール）→河畔公園→サイクリングロード→泉橋酒造→秋葉山古墳群→北部公園→龍峰寺→国分寺跡→温故館→大けやき→ひさご塚→豊受神社→有馬ハルニレ→椿地蔵→海老名運動公園など（約25キロ）。

②チャレンジコース　健脚コースのひさご塚からゴールの市役所へ（約15キロ）。

③ファミリーコース　健脚コースの泉橋酒造から海老名駅経由でゴールの市役所へ（約8キロ）。

▽参加費　1人200円。未就学児は無料。

申　官製はがきに希望コース名・住所・氏名・年齢・電話番号を明記し体育課へ。10月15日締切。※家族の中でコースが異なる場合はコース別に申し込んでください。

問　体育課（内677）。

10月18日 消費生活講座 悪質商法

業者のうまい話や強引な契約により必要ないものを購入してしまったり、期待していた内容と違ったりしてトラブルとなったり、泣き寝入りなどをしてしまった経験はありませんか。今回は、悪質商法の手口を知り、賢い消費者になるために消費生活専門相談員を迎えて講座を開催します。

▽日時　10月18日（木）午前10時～正午　▽会場　市役所701会議室　▽テーマ　「気をつけよう、あなたをねらう悪質商法」　▽定員　50人（申込多数の場合は抽選）。

申　問　電話または直接、商工課（内511）へ。

※10月1日（月）受付開始。託児を希望される方は、申込時にお申し出ください。2歳以上定員10人。

イベント参加　登録バンク

登録者募集！

市では「海老名イベント参加登録バンク」への登録者を募集します。

これは、市内在住・在勤で自主的で継続的に活動しているアマチュアのグループ・団体・個人の方々に登録してもらい、「ふるさとまつり」「産業まつり」など、市が主催・後援するイベントや、自治会や商店街などで行うイベントに参加をお願いするものです。

活動内容・種別などは一切問いませんので、日ごろの練習成果の発表の場、実演の場として、ぜひ登録してください。

申　問　電話または直接商工課（内512）へ。

●糖尿病教室（4日間1コース）

▽日時　11月5・12・19・26日の各月曜日、午後1時30分～3時30分（受付＝1時～1時30分）。※19日のみ午前9時30分～午後1時　▽内容　糖尿病と合併症、適正な食事と運動　▽講師　医師、健康運動指導士、栄養士、保健婦　▽持ち物　健康手帳、健康診断の結果、計算機　▽対象・定員　糖尿病と診断された方や疑いのある方、糖尿病について学びたい方　30人　▽会場　保健相談センター。

申　問　電話または直接、同センター（☎235・7880）へ。

●有馬図書館定例映画会

▽日時　10月13日（土）午前10時30分～10時55分　▽会場　有馬図書館多目的室　▽上映映画　かんすけさんとふしぎな自転車　▽対象　幼児以上　▽参加方法　直接会場へ。

問　同館（☎238・4646）。

■訂正…9月15日号5面文化会館の催し物「小ホール」表中で、13日（土）の「箏曲きらさぎ会」は、「箏曲きさらぎ会」の誤りでした。おわびして訂正します。

今月の納税・納付

―納期限は10月31日（水）です―

◆市県民税（3期・給与天引除く）
◆国民健康保険税（5期）
◆国民年金保険料（10月分）
◆清掃手数料（一般家庭8、9月分　会社等10月分）
◆下水道受益者負担金（3期）
◆市営住宅使用料（10月分）
◆保育所保育料（10月分）
◆介護保険料（5期）

安全・便利な口座振替の利用を

市民サークル案内

■……催　し……■

◎海老名日本語教室・さくら会「ブラッシュ・アップ講座」

これから日本語ボランティアを始めたいと考えている方々もぜひ、ご参加ください。10月16日～11月20日（毎週火曜日、全6回）午後1時～3時、市民活動サポートセンターで、教材費あり　申　問　永倉(☎233・0104)　古新(☎232・5791)10月9日(火)締切。

■……募　集……■

◎えびなコール・エコー会員

桜屋敷先生のもとでご一緒に歌ってみませんか。毎週水曜日午前10時～正午、青少年会館で、会費あり　問　川村(☎231・5669)。

◎ＦＣオリオン団員

小学生サッカーチーム。試合・合宿等楽しく活動しています。毎週土曜日午後、第1・3・5日曜日午前、有鹿・今泉小学校で。小学1～6年生募集　会費あり　問　小林（☎235・5839）。

◎合気道サークル会員

老若男女問いません。一緒にいい汗かきましょう。毎週木曜日夜間、日曜午前、海老名運動公園総合体育館などで。会費あり、初心者歓迎　問　室井(☎238・2500)。

◎海老名切り絵友の会

モノトーンの世界をカッターで描いてみませんか。毎月第1木曜日午後1時から、中央公民館で、会費あり　問　加瀬（☎231・3943）。

◎女子軟式野球「レッドアーダーズ」メンバー

楽しく野球ができる仲間を募集。初心者歓迎。毎週日曜日昼間、県央地区の公共グラウンドなどで、中学生以上の女性、会費あり　問　歌川(☎234・1536)。

◎エビナレディースクラブ会員

ストレッチ、ジャズダンスをご一緒に。初心者歓迎。毎週月・金曜日午前10時～正午、わかば会館などで、会費あり　問　中村（☎234・9153）。※午後5時以降。

◎社交ダンス「ひまわり」会員

初心者・年配者歓迎。基本をていねいに教えます。毎週金曜日午後1時～3時、勝瀬文化センターなどで　問　長浜（☎233・2582）。

◎茶道「関遊舎」会員

毎月第1・3土曜日午後1時30分～4時、柏ケ谷コミセンなどで、初心者歓迎　問　佐原(☎232・1447)。

◎お習字始めてみませんか

初歩から実用まで。月3回の金曜日午前9時30分～11時45分、総合福祉会館などで、60歳以上、会費あり　問　新倉(☎234・4236)。

◎海老名ヨーガＯＢ会

心と体をリフレッシュ。初心者歓迎。見学もどうぞ。

毎週月曜日午後1時30分～3時、総合福祉会館などで、会費あり　問　菅原（☎231・1664）今村（☎231・4615）。